Catálogo 2023 T3

Amplia gama de componentes neumáticos para toda la industria

CYBERMATICS S.A. DE CV

- / Conexiones
- / Conexiones metálicas
- / Mangueras
- / Accesorios de conexiones
- / Unidades de mantenimiento
- / Válvulas direccionales
- / Válvulas de procesos
- / Sensores
- / Otros

CYB

CYBERMATICS S.A. DE CV
MAPA DE
MEXICO
CYB
CYB

CYBERMATICS S.A. DE CV

Te damos la bienvenida a Cybermatics

C Conexiones

15	**PCF Conexión recto hembra** | OD en milímetros - Rosca R
17	**PGK Conexión reductor cuerpo plástico** | OD1 y OD2 en milímetros
19	**PGJ Conexión reductor cuerpo metálico** | OD1 y OD2 en pulgadas
21	**PGJ Conexión reductor cuerpo metálico** | OD1 y OD2 en milímetros
23	**PP Conexión tapón** | OD en milímetros
25	**PP Conexión tapón** | OD en pulgadas
27	**PPC Conexión recto macho** | OD en pulgadas - Rosca NPT y Rosca UNF
29	**PPC Conexión recto macho** | OD en milímetros - Rosca M y Rosca R
31	**PPC Conexión recto macho** | OD en milímetros - Rosca en NPT y Rosca UNF
33	**PPC Conexión recto macho** | OD en pulgadas - Rosca M y Rosca R
36	**PPG Conexión unión reducción** | OD1 y OD2 en pulgadas
38	**PPG Conexión unión reducción** | OD1 y OD2 en milímetros
40	**PPL Conexión codo giratorio** | OD en milímetros - Rosca M y Rosca R
42	**PPL Conexión codo giratorio** | OD en pulgadas - Rosca M, Rosca NPT y Rosca UNF
44	**PPM Conexión pasamuros** | OD en milímetros
46	**PPM Conexión pasamuros** | OD en pulgadas
48	**PPT Conexión macho tipo "T"** | OD en milímetros - Rosca M y Rosca R
50	**PPT Conexión macho tipo "T"** | OD en pulgadas - Rosca M, Rosca NPT y Rosca UNF
52	**PPY Conexión unión tipo "Y"** | OD en milímetros
54	**PPY Conexión unión tipo "Y"** | OD en pulgadas
56	**PTT Conexión macho "T" lateral** | OD en milímetros - Rosca M y Rosca R
58	**PTT Conexión macho "T" lateral** | OD en pulgadas - Rosca NPT y Rosca UNF
60	**PUC Conexión unión recta** | OD en milímetros
62	**PUC Conexión unión recta** | OD en pulgadas
64	**PUL Conexión unión tipo "L"** | OD en milímetros
66	**PUL Conexión unión tipo "L"** | OD en pulgadas
68	**PUL Conexión unión tipo "L" reducción** | OD1 y OD2 en milímetros
70	**PUT Conexión unión tipo "T"** | OD en milímetros
72	**PUT Conexión unión tipo "T"** | OD en pulgadas
74	**PWT Conexión macho tipo "Y"** | OD en milímetros - Rosca M y Rosca R
76	**PWT Conexión macho tipo "Y"** | OD en pulgadas - Rosca NPT y Rosca UNF
78	**PYY Conexión unión doble "Y"** | en milímetros
79	**PZA Conexión unión tipo cruz** | OD en milímetros

81 **PZA Conexión unión tipo cruz** | OD en pulgadas

C Conexiones Metálicas

84 **MPPC Conexión recto macho metálico** | OD en milímetros - Rosca R
86 **MPCF Conexión recto hembra metálico** | OD en milímetros - Rosca R
88 **MPPL Conexión codo giratorio metálico** | OD en milímetros - Rosca R
90 **MPPL Conexión unión tipo L metálica** | OD en milímetros
92 **MPPT Conexión macho tipo T metálico** | OD en milímetros - Rosca R
94 **MPUT Conexión unión tipo T metálica** | OD en milímetros
96 **MPUC Conexión unión recta metálica** | OD en milímetros
98 **MPPY unión tipo Y metálica** | OD en milímetros

M Mangueras

101 **Mangueras de Nylon** | en milímetros
103 **Mangueras de Nylon** | en pulgadas
105 **Mangueras de Poliuretano** | en milímetros
108 **Mangueras de Poliuretano** | en pulgadas
111 **Mangueras retráctiles** | en milímetros

Ac Accesorios de conexiones

114 **Regulador de caudal de 90°** | OD en milímetros y pulgadas - Rosca M, Rosca G y Rosca NPT
117 **MNSC Regulador de caudal de 90° metálico** | OD en milímetros - Rosca R
119 **Regulador de caudal lineal** | OD en milímetros y pulgadas
122 **Silenciador** | Rosca en milímetros, Rosca en pulgadas y Rosca M
124 **Silenciador plano de bronce** | Rosca R y Rosca M
126 **Silenciador plástico** | Rosca R y Rosca M
128 **Válvula Check** | Rosca R y Rosca NPT
131 **Válvula deslizante** | Rosca G
133 **Válvula manual de corte de flujo** | OD1 y OD2 en pulgadas y en milímetros

Um Unidades de mantenimiento

137	**Filtro Mini (F)**
140	**Regulador Mini (R)**
142	**Filtro Regulador - Lubricador Mini (F/R-L)**
145	**Filtro (F)** | Serie X
148	**Regulador (R)** | Serie X
151	**Lubricador (L)** | Serie X
154	**Filtro Regulador (F/R)** | Serie X
157	**Filtro Regulador - Lubricador(F/R-L)** | Serie X
160	**Drenaje automático**
161	**Elemento filtrante**
162	**Manómetros**
164	**Filtro** | Serie C
167	**Regulador** | Serie C
170	**Lubricador** | Serie C
173	**Filtro Regulador (F/R)** | Serie C
176	**Filtro Regulador - Lubricador (F/R-L)** | Serie C
179	**Filtro - Regulador - Lubricador (F + R + L)** | Serie C
182	**Bracket de conexión para F + R + L** | Serie C

Vd Válvulas direccionales

185	**Válvula direccional 3 vías / 2 posiciones** | Solenoide - Resorte / Serie Gamma / Modelo AV-078 y AV-089
188	**Válvula direccional 3 vías / 2 posiciones** | Solenoide - Resorte / Serie Gamma / Modelo AV-279
191	**Válvula direccional 5 vías / 2 posiciones** | Solenoide - Resorte / Serie Gamma / Modelo AV-078 y AV-089
194	**Válvula direccional 5 vías / 2 posiciones** | Solenoide - Resorte / Serie Gamma / Modelo AV-140
197	**Válvula direccional 5 vías / 2 posiciones** | Solenoide - Resorte / Serie Gamma / Modelo AV-279
200	**Válvula direccional 5 vías / 2 posiciones** | Solenoide - Solenoide / Serie Gamma / Modelo AV-078 y AV-089
203	**Válvula direccional 5 vías / 2 posiciones** | Solenoide - Solenoide / Serie Gamma / Modelo AV-140
206	**Válvula direccional 5 vías / 2 posiciones** | Solenoide - Solenoide / Serie Gamma / Modelo AV-279
209	**Válvula direccional 5 vías / 2 posiciones** | Aire - Resorte / Serie Gamma / Modelo AV-078 y AV-089
212	**Válvula direccional 5 vías / 2 posiciones** | Aire - Resorte / Serie Gamma / Modelo AV-140

215	**Válvula direccional 5 vías / 2 posiciones** | Aire - Aire / Serie Gamma / Modelo AV-089
118	**Válvula direccional 5 vías / 2 posiciones** | Aire - Aire / Serie Gamma / Modelo AV-140
221	**Válvula direccional 5 vías / 3 posiciones** | Solenoide - Solenoide / Serie Gamma / Modelo AV-089
224	**Válvula direccional 5 vías / 3 posiciones** | Solenoide - Solenoide / Serie Gamma / Modelo AV-100
227	**Manifold Válvulas** | Serie Gamma / Modelo AL-M
229	**Solenoides**
230	**Válvula de 3 vías / 2 posiciones de accionamiento manual** | Modelos AV-067G13BL0 / AV-067G13DR0 / AV-067G13EL0
233	**Válvula de 4 vías / 3 posiciones de accionamiento manual** | Modelo AV-167G29HL0
236	**Válvula de 5 vías / 2 posiciones de accionamiento manual** | Modelos AV-089G25BL0 / AV-089G25DR0 y AV-089G25EL0
239	**Válvula de 5 vías / 2 posiciones de accionamiento manual** | Modelos AV-100G25HL0

Vp Válvulas de Procesos

243	**Válvulas de acción directa2 vías / 2 posiciones** | Serie 2W Accionamiento por solenoide y retorno por resorte
246	**Solenoide** | Serie 2W

S Sensores

249	**PE Sensor fotoeléctrico** | Cilíndricos - Difuso, Retroreflectivo y Barrera
251	**PE Sensor fotoeléctrico**| Cuadrados - Difuso y Retroreflectivo
253	**IM Sensor de proximidad inductivo**| Con cable - Rasante y No Rasante
255	**IM Sensor de proximidad inductivo** | Con conector - Rasante y No Rasante
249	**CM Sensor de proximidad capacitivo** | Con cable - No Rasante

O Otros

174	**Cortador MP-S1**
175	**Pistola de soplado - Modelo AG-SA1**
177	**Pistola de soplado - Modelo AG-SB2**
179	**Pistola de soplado - Modelo AG-SC1**

"Esperamos que todos nuestros productos sean de tu agrado. Están pensados para todos y cada uno de nuestros clientes y siempre teniendo en cuenta la mejor calidad."

http://www.cybermatics.com.mx/

e-Mail: info@cybermatics.com.mx

Teléfonos: +52 55 5260 0710 | +52 55 5244 5782 | Whatsapp: +52 56 2441 2335

Visítanos en: Calle Rey Maxtla 188, Colonia Industrial San Antonio,
Municipio Azcapotzalco 02760, México.

Nuestra historia

Desde su fundación en 2015 y bajo el principio de la innovación continua, superación y avance propio, Cybermatics se establece como una nueva empresa especializada en la comercialización y distribución de componentes neumáticos.

Ubicados en México y con una cartera de más de 300 distribuidores a nivel nacional.

La reputación se ha construido sobre la base de sólidos conocimientos para ofrecer un servicio de primera y un asesoramiento oportuno de cualquier refacción neumática a precios muy competitivos.

Son más de 25 años de experiencia y transformación audaz de su directiva, que brindan una amplia gama de capacidades esenciales. Cubriendo la demanda del mercado y los intereses de los asociados. La motivación es emplear disciplinas de ingeniería para suministrar equipos neumáticos avanzados, robustos y tecnológicos.

Conozca más sobre nuestra línea del tiempo:

2014

Luego de un análisis exhaustivo a través de empresas especializadas en el área, los socios escogen México como país piloto para iniciar un negocio de venta al mayor de productos neumáticos. Esta vez el objetivo era desarrollar una marca propia, capaz de ofrecer un estándar de calidad inigualable a un precio competitivo, de esta manera nace Cybermatics.

Sin más intermediarios entre fábrica y nuestros distribuidores, Cybermatics logró materializar esta visión luego de meses de trabajo duro y noches en vela. Un proyecto que busca suplir efectivamente las necesidades de la industria mexicana.

2015

Cybermatics S.A. de C.V. abre por primera vez operaciones en Ciudad de México, inicialmente en una pequeña oficina en la Colonia Narvarte Oriente. Luego de tan solo tres meses de la apertura, Cybermatics alcanzó el volumen esperado, por lo que decide realizar una mudanza a la Colonia Pensil Sur; es aquí donde renta la primera bodega para su operación.

2016

Luego de un considerable tiempo desde el inicio de sus operaciones, Cybermatics decide ampliar su línea de productos. Dada la notable aceptación por parte de prospectos y clientes. Esto trae como consecuencia una nueva mudanza a una bodega más grande (en la misma Colonia), buscando una central de operaciones acorde a las exigencias del mercado.

2017

En busca de la mejora en tiempos de entrega y optimización de inventario, se incorpora a Cybermatics nuestro gerente de operaciones, potenciando así toda el área de logística de la empresa.

2018-2019

El constante incremento de la industria mexicana y las progresivas exigencias del mercado impulsan la restructuración de la organización de Cybermatics, logrando de esta manera la consolidación como una empresa mayorista de productos neumáticos. Con un universo de más de 300 distribuidores, al día de hoy, en toda la República Mexicana.

2020

Un año que sin duda ha marcado a la humanidad por la aparición del COVID-19 pero que permitió a Cybermatics organizar su plantilla, repotenciar sus esfuerzos y mejorar los procesos internos. Logrando inclusive aumentar el portafolio de clientes. La razón de este crecimiento se debe a que desde los inicios de la empresa se concibe la atención y asistencia remota. Se cuenta con una plataforma para hacerle frente a estos escenarios y continuar prestando el mejor servicio en nuestra rama.

En Cybermatics tenemos una pasión y es crecer junto a nuestros aliados. Buscamos potenciar y optimizar el rendimiento de nuestros clientes de manera que se vean beneficiados como empresa al comercializar nuestros productos.

Transformamos procesos de negocio en experiencias oportunas. Contamos con un servicio personalizado a nuestros socios para ofrecer una experiencia única. Nos aseguramos que el trayecto de nuestro cliente sea informativo, amigable y que le proporcione valor agregado al convertirse en un aliado Cybermatics.

La confianza con nuestros aliados es crucial, queremos que se sientan seguros al hacer negocios con nosotros. Mediante distintos medios, nos enfocamos en que el servicio ofrecido sea completamente seguro y rápido.

En el futuro, Cybermatics proyecta nuevas etapas de innovación de productos, procesos y servicios. El objetivo próximo es ampliar la línea neumática y dar apertura a nuevos productos industriales para cumplir con las necesidades existentes en el área. La visión es concebir soluciones que se destaquen por la combinación de calidad, diseño y economía. Potenciando así los activos corporativos.

Nuestras ventajas

"Las alianzas con fabricantes en Asia, permiten que Cybermatics ofrezca atractivas oportunidades para que el distribuidor, revendedor y fabricantes de máquinas puedan potenciar su negocio."

Hay muchos beneficios de vender al por mayor y la principal ventaja es el abastecimiento en origen. Al contar con alianzas con fabricantes en Asia, nuestro socio comercial puede favorecerse de un precio más atractivo y calidad garantizada.

Cybermatics ofrece atractivas oportunidades para que el distribuidor, revendedor y fabricantes de máquinas pueda potenciar su negocio, entre algunas de ellas se destaca:

- ***Control y verificación constante de la calidad del producto.***
- ***Óptimos tiempos de entrega para la cantidad que requiera.***
- ***Asignación de clientes finales en su zona.***
- ***Alta rentabilidad gracias a los bajos precios, descuentos y líneas de crédito.***
- ***Asesoramiento continuo en todo el proceso de cotizaciones, venta y despacho.***
- ***Consultoría sobre el mantenimiento de su stock.***

Al ser una marca registrada se tiene el aval de un mejor conocimiento del producto. Hay una comunicación receptiva, enfocada en el mercado, permitiendo determinar el alcance de los vendedores y los compradores.

Nuestra empresa tiene un personal especializado, profesional y responsable que garantiza el acompañamiento en los siguientes grandes espacios:

Comercial
Proporcionando el suministro de los equipos y componentes neumáticos requeridos de la mejor calidad.

Logístico
Consolidando las ofertas y racionalizando costos hasta la entrega de la mercancía.

Seguimiento
Haciendo el rastreo de la conformidad de los artículos, porque asegura la trazabilidad de los productos ofertados.

Cultura corporativa

"Nuestra casa, México.
Cooperación, innovación, fidelidad y disciplina hacen posible que garanticemos a nuestros clientes una excelente calidad y servicio."

Nuestra casa, México. Queremos abarcar todo el mercado mexicano para comercializar componentes neumáticos con altos estándares de calidad.

Nuestra filosofía, determinada por algo que va más allá de productos y servicios que cumplan con nuestras propias especificaciones. Significa garantizar la aprobación en todas las relaciones con nuestros clientes. Tener este estándar permite satisfacer los intereses más exigentes y ser competitivos en el mercado. Los valores que nos definen:

Cooperación
Ponemos nuestra experiencia a disposición de clientes, proveedores y compañeros. La unidad con los socios estratégicos y distribuidores es fundamental, hace que cada objetivo sea alcanzable.

Innovación
Se incentiva la búsqueda de la excelencia y calidad en la oferta de productos y servicios; estar atentos a las necesidades y exigencias del mercado e impulsar iniciativas para atender las mismas.

Fidelidad
Perseguimos la fidelidad de nuestros clientes y que éstos se conviertan en promotores de los productos. Respetamos la confianza otorgada por nuestros colaboradores.

Disciplina
Hacemos el trabajo con profesionalidad, dando el mayor esfuerzo para complacer a nuestros usuarios.

El equipo

En Cybermatics las personas son nuestro principal activo. Disponemos de personal altamente capacitado para atender una demanda creciente del mercado mexicano.

Para disponer de los mejores productos en el menor tiempo, contamos con toda una maquinaria bien engranada, formada por expertos profesionales en el área de Ingeniería, mercadeo y ventas.

Esperamos que nuestra oferta sea de su interés. Buscamos incorporar nuevos aliados a nuestra red actual conformada por empresas, negocios o personas emprendedoras.

Cada día innovamos para mejorar. Nos mueve el ofrecer nuevos y mejores servicios a nuestros clientes. Esto permite tener una oferta atractiva en constante renovación para nuestro canal de ventas. Es sencillo, buscamos el beneficio mutuo para crear una relación estable y de confianza.

En Cybermatics

"Las personas son nuestro principal activo. Personal altamente capacitado para atender la demanda creciente del mercado mexicano"

"Buscamos incorporar nuevos aliados a nuestra red actual formada por empresas, negocios o personas emprendedoras"

Conexiones

Práctico diseño, rápida instalación.
Adaptación eficiente a tubos de Poliuretano y Nylon.
Manguito de liberación de borde liso, para una fácil desinstalación.
Componentes niquelados que evitan la corrosión y el desgaste.

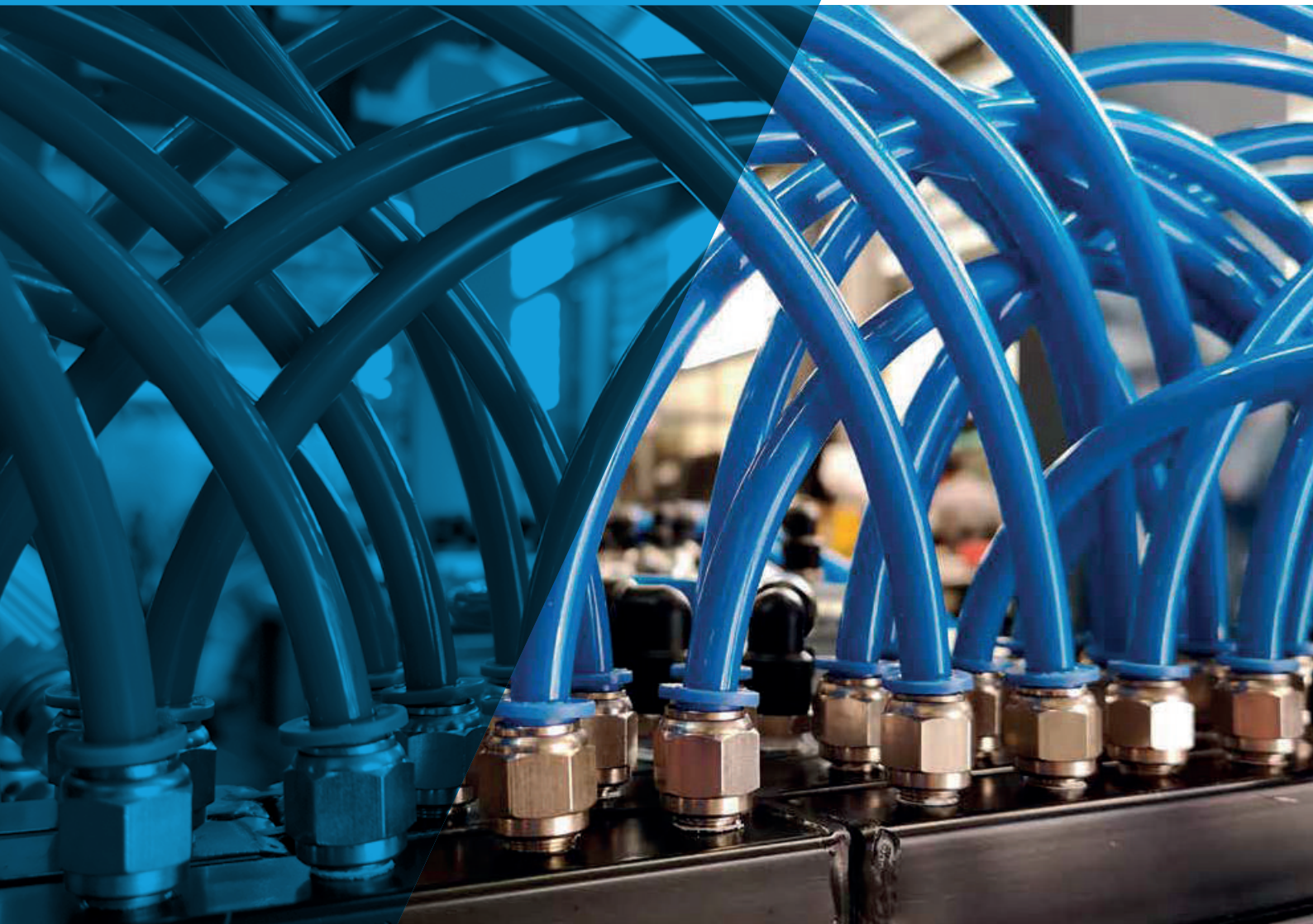

PCF Conexión recto hembra

OD en milímetros - Rosca R

Información Técnica:	
Fluido de trabajo:	Aire
Presión de trabajo Máxima:	150 [PSI]
Presión de trabajo negativa:	-29 [in Hg]
Temperatura de trabajo:	[0 - 60] ° C
Material del manguito de liberación:	Polióxido de Metileno
Material de los sellos:	NBR
Material del cuerpo:	Aleación de Niquel
Mangueras aplicables:	Poliuretano y Nylon

Beneficios

Los conectores neumáticos Cybermatics son los dispositivos más eficientes para conectar tubos, válvulas direccionales y otros componentes a los sistemas. Permiten la distribución de fluido en la red. Ofrecen una conexión y desconexión inmediata, de forma manual. Gracias a su rapidez de aplicación y su forma modular, este conector instantáneo contribuye a la eficacia de los sistemas neumáticos y de los dispositivos asociados. Cybermatics tiene una amplia gama de conectores, fabricados con materiales resistentes y con larga vida útil.

Características de diseño

- El conector recto hembra está diseñado para permitir una conexión rápida, del tipo *"push in"*, para mangueras neumáticas.
- Se adaptan eficientemente a los tubos de poliuretano y nylon.
- El manguito de liberación de borde liso permite la fácil desinstalación de los sistemas.
- Posee componentes niquelados que proporcionan una alta resistencia a la corrosión y desgaste.
- Las medidas disponibles permiten su aplicación con mangueras milimétricas y en pulgadas.
- Gracias a su hexágono interior y a su forma exterior son de fácil montaje.
- Con la utilización de una llave mecánica pueden ser instalados en espacios de difícil acceso.
- Amplias medidas de roscas disponibles, considerando las más aplicables en la industria.

Rápida conexión | Fácil montaje | Adaptable | Resistente a la corrosión | Amplias medidas

	1	2	-	3	4	5	6	7	8	9	10
Navegador:	A	C	-	P	C	F	0	4	0	1	B
	Conexiones		-	Tipo							
Diámetro (OD):							0				
								4			
Rosca:									0		
										1	
Color:											B

PCF Conexión recto hembra

OD en milímetros - Rosca R

Información sobre navegador:

Posición 3	Posición 4	Posición 5	Tipo
P	C	F	Conexión Recto Hembra

Posición 6	Posición 7	Diámetro OD [mm]	Posición 8	Posición 9	Rosca	Hilos /Pulgada	Posición 10	Color
0	4	4	M	5	M5	0,8	B	Azul
0	6	6	0	1	R 1/8 "	28		
0	8	8	0	2	R 1/4 "	19		
1	0	10	0	3	R 3/8 "	19		
1	2	12	0	4	R 1/2 "	14		

Medidas Referenciales:

Modelo	Diámetro del Orificio OD	Rosca
AC-PCF04M5B	4 mm	M5
AC-PCF0401B		R 1/8 "
AC-PCF0402B		R 1/4 "
AC-PCF0403B		R 3/8 "
AC-PCF06M5B	6 mm	M5
AC-PCF0601B		R 1/8 "
AC-PCF0602B		R 1/4 "
AC-PCF0603B		R 3/8 "
AC-PCF0604B		R 1/2 "
AC-PCF0801B	8 mm	R 1/8 "
AC-PCF0802B		R 1/4 "
AC-PCF0803B		R 3/8 "
AC-PCF0804B		R 1/2 "
AC-PCF1001B	10 mm	R 1/8 "
AC-PCF1002B		R 1/4 "
AC-PCF1003B		R 3/8 "
AC-PCF1004B		R 1/2 "
AC-PCF1201B	12 mm	R 1/8 "
AC-PCF1202B		R 1/4 "
AC-PCF1203B		R 3/8 "
AC-PCF1204B		R 1/2 "

PGK Conexión reductor cuerpo plástico
OD1 y OD2 en milímetros

Información Técnica:	
Fluido de trabajo:	Aire Comprimido y Agua
Presión de trabajo máxima:	290 [PSI]
Presión de trabajo negativa:	-29 [in Hg]
Temperatura de trabajo:	[-10 - 80] ° C
Material del manguito de liberación:	Latón Niquelado
Material de los sellos:	NBR
Material del cuerpo:	Latón Niquelado
Mangueras aplicables:	Poliuretano y Nylon

Beneficios

Los conectores neumáticos Cybermatics son los dispositivos más eficientes para conectar tubos, válvulas direccionales y otros componentes a los sistemas. Permite la distribución de fluido en la red. Ofrecen una conexión y desconexión inmediata, de forma manual. Gracias a su rapidez de aplicación y su forma modular, este conector instantáneo contribuye a la eficacia de los sistemas neumáticos y de los dispositivos asociados. Cybermatics tiene una amplia gama de conectores, fabricados con materiales resistentes y con larga vida útil.

Características de diseño

- La conexión reductor de plástico permite el ensamble rápido, del tipo *"push in"*, para mangueras neumáticas de diferentes diámetros.
- Este adaptador permite el flujo de aire desde un diámetro mayor a un diámetro menor en el sistema neumático.
- Se adaptan eficientemente a los tubos de poliuretano y nylon.
- El manguito de liberación de borde liso permite la fácil desinstalación de los sistemas.
- Las medidas disponibles permiten su aplicación con mangueras milimétricas.
- Su tamaño compacto y su peso ligero lo hace muy práctico en espacios reducidos.
- Disponibles considerando los diámetros de mangueras más aplicadas en la industria.

Rápida conexión | Fácil montaje | Adaptable | Resistente a la corrosión | Amplias medidas

Navegador:	1	2	-	3	4	5	6	7	8	9	10
	A	C	-	P	G	K	0	8	0	6	B
	Conexiones		-	Tipo							
Diámetro 1 (OD1) [mm]:							0				
								8			
Diámetro 2 (OD2) [mm]:									0		
										6	
Color:											B

PGK Conexión reductor cuerpo plástico

OD1 y OD2 en milímetros

Información sobre navegador

Posición 3	Posición 4	Posición 5	Tipo
P	G	K	Conexión Reductor Plástico

Posición 6	Posición 7	Diámetro OD1 [mm]	Posición 8	Posición 9	Diámetro OD2 [mm]	Posición 10	Color
0	6	6	0	6	6	B	Azul
0	8	8	0	8	8		
1	0	10					

Medidas Disponibles:

Modelo	Diámetro del Orificio 1 [OD1]	Diámetro del Orificio 2 [OD2]
AC-PGK0806B	8 mm	6 mm
AC-PGK1008B	10 mm	8 mm

PGJ Conexión reductor cuerpo metálico

OD1 y OD2 en pulgadas

Información Técnica:	
Fluido de trabajo:	Aire
Presión de trabajo Máxima:	150 [PSI]
Presión de trabajo negativa:	-29 [in Hg]
Temperatura de trabajo:	[0 - 60] ° C
Material del manguito de liberación:	Polióxido de Metileno
Material de los sellos:	NBR
Material del cuerpo:	Aleación de Niquel
Mangueras aplicables:	Poliuretano y Nylon

Beneficios

Los conectores neumáticos Cybermatics son los dispositivos más eficientes para conectar tubos, válvulas direccionales y otros componentes a los sistemas. Permiten la distribución de fluido en la red. Ofrecen una conexión y desconexión inmediata, de forma manual. Gracias a su rapidez de aplicación y su forma modular, este conector instantáneo contribuye a la eficacia de los sistemas neumáticos y de los dispositivos asociados. Cybermatics tiene una amplia gama de conectores, fabricados con materiales resistentes y con larga vida útil.

Características de diseño

- La conexión tapón reducción permite el ensamble rápido, del tipo *"push in"*, para mangueras neumáticas de diferentes diámetros.
- Con este adaptador se puede bloquear el flujo de aire desde un diámetro mayor a un diámetro menor en el sistema neumático.
- Se adaptan eficientemente a los tubos de poliuretano y nylon.
- El manguito de liberación de borde liso permite la fácil desinstalación de los sistemas.
- Posee componentes niquelados que proporcionan una alta resistencia a la corrosión y desgaste.
- Las medidas disponibles permiten su aplicación con mangueras milimétricas y en pulgadas.
- Su tamaño compacto y su peso ligero lo hace muy práctico en espacios reducidos.
- Amplias medidas disponibles, considerando las más aplicables en la industria.

Rápida conexión | Fácil montaje | Adaptable | Resistente a la corrosión | Amplias medidas

Navegador:	1	2	-	3	4	5	6	7	8	9
	A	C	-	P	G	J	3/8	N	1/4	B
	Conexiones		-	Tipo						
Diámetro 1 (OD1) [pulgadas]:							3/8			
Diámetro 2 (OD2) [pulgadas]:								N	1/4	
Color:										B

PGJ Conexión reductor cuerpo metálico

OD1 y OD2 en pulgadas

Información sobre navegador:

Posición 3	Posición 4	Posición 5	Tipo
P	G	J	Conexión Tapón Reductor

Posición 6	Diámetro OD1 [Pulg]
1/8	1/8 "
5/32	5/32 "
1/4	1/4 "
5/16	5/16 "
3/8	3/8 "
1/2	1/2 "

Posición 7	Posición 8	Diámetro OD2 [Pulg]
N	5/32	5/32 "
N	2	1/4 "
N	5/16	5/16 "
N	3	3/8 "
N	4	1/2 "

Posición 9	Color
B	Azul

Medidas Referenciales:

Modelo	Diámetro del Orificio 1 [OD1 - Pulgadas]	Diámetro del Orificio 2 [OD2 - Pulgadas]
AC-PGJ1/8N5/32B	1/8 "	5/32 "
AC-PGJ5/32N2B	5/32 "	1/4 "
AC-PGJ1/4N5/32B	1/4 "	5/32 "
AC-PGJ1/4N3B	1/4 "	3/8 "
AC-PGJ5/16N5/32B	5/16 "	5/32 "
AC-PGJ5/16N2B	5/16 "	1/4 "
AC-PGJ3/8N2B	3/8 "	1/4 "
AC-PGJ3/8N5/16B	3/8 "	5/16 "
AC-PGJ1/2N2B	1/2 "	1/4 "
AC-PGJ1/2N516B	1/2 "	5/16 "
AC-PGJ1/2N3B	1/2 "	3/8 "

PGJ Conexión reductor cuerpo metálico

OD1 y OD2 en milímetros

Información Técnica:	
Fluido de trabajo:	Aire
Presión de trabajo Máxima:	150 [PSI]
Presión de trabajo negativa:	-29 [in Hg]
Temperatura de trabajo:	[0 - 60] ° C
Material del manguito de liberación:	Polióxido de Metileno
Material de los sellos:	NBR
Material del cuerpo:	Aleación de Niquel
Mangueras aplicables:	Poliuretano y Nylon

Beneficios

Los conectores neumáticos Cybermatics son los dispositivos más eficientes para conectar tubos, válvulas direccionales y otros componentes a los sistemas. Permiten la distribución de fluido en la red. Ofrecen una conexión y desconexión inmediata, de forma manual. Gracias a su rapidez de aplicación y su forma modular, este conector instantáneo contribuye a la eficacia de los sistemas neumáticos y de los dispositivos asociados. Cybermatics tiene una amplia gama de conectores, fabricados con materiales resistentes y con larga vida útil.

Características de diseño

- La conexión tapón reducción permite el ensamble rápido, del tipo *"push in",* para mangueras neumáticas de diferentes diámetros.
- Con este adaptador se puede bloquear el flujo de aire desde un diámetro mayor a un diámetro menor en el sistema neumático.
- Se adaptan eficientemente a los tubos de poliuretano y nylon.
- El manguito de liberación de borde liso permite la fácil desinstalación de los sistemas.
- Posee componentes niquelados que proporcionan una alta resistencia a la corrosión y desgaste.
- Las medidas disponibles permiten su aplicación con mangueras milimétricas y en pulgadas.
- Su tamaño compacto y su peso ligero lo hace muy práctico en espacios reducidos.
- Amplias medidas disponibles, considerando las más aplicables en la industria.

Rápida conexión | Fácil montaje | Adaptable | Resistente a la corrosión | Amplias medidas

Navegador:	1	2	-	3	4	5	6	7	8	9	10
	A	C	-	P	G	J	0	6	0	4	B
	Conexiones		-	Tipo							
Diámetro 1 (OD1) [mm]:							0				
								6			
Diámetro 2 (OD2) [mm]:									0		
										4	
Color:											B

PGJ Conexión reductor cuerpo metálico

OD1 y OD2 en milímetros

Información sobre navegador:

Posición 3	Posición 4	Posición 5	Tipo
P	G	J	Conexión Tapón Reductor

Posición 6	Posición 7	Diámetro OD1 [mm]	Posición 8	Posición 9	Diámetro OD2 [mm]	Posición 10	Color
0	6	6	0	4	4	B	Azul
0	8	8	0	6	6		
1	0	10	0	8	8		
1	2	12	1	0	10		
1	6	16	1	2	12		

Medidas Referenciales:

Modelo	Diámetro del Orificio 1 [OD1]	Diámetro del Orificio 2 [OD2]
AC-PGJ0406B	4 mm	6 mm
AC-PGJ0604B	6 mm	4 mm
AC-PGJ0608B	6 mm	8 mm
AC-PGJ0804B	8 mm	4 mm
AC-PGJ0806B	8 mm	6 mm
AC-PGJ1006B	10 mm	6 mm
AC-PGJ1008B	10 mm	8 mm
AC-PGJ1206B	12 mm	6 mm
AC-PGJ1208B	12 mm	8 mm
AC-PGJ1210B	12 mm	10 mm
AC-PGJ1612B	16 mm	12 mm

PP Conexión tapón

OD en milímetros

Información Técnica:	
Fluido de trabajo:	Aire
Presión de trabajo Máxima:	150 [PSI]
Presión de trabajo negativa:	-29 [in Hg]
Temperatura de trabajo:	[0 - 60] ° C
Material del cuerpo:	Polióxido de Metileno
Mangueras aplicables:	Nylon y Poliuretano

Beneficios

Los tapones neumáticos Cybermatics son los dispositivos más eficientes para bloquear flujo de aire en los componentes y sistemas. Ofrecen una conexión y desconexión inmediata, de forma manual. Gracias a su rapidez de aplicación y su forma modular, este conector instantáneo contribuye a la eficacia de los sistemas neumáticos y de los dispositivos asociados. Cybermatics tiene una amplia gama de conectores, fabricados con materiales resistentes y con larga vida útil.

Características de diseño

- El tapón neumático permite bloquear el flujo de aire a través de un orificio.
- Se adaptan eficientemente a los conectores neumáticos, tubos de poliuretano y nylon.
- Es de fácil montaje.
- Pueden ser instalados en espacios de difícil acceso.
- Amplias medidas disponibles, considerando las más aplicables en la industria.

Bloquea flujo aire | Fácil montaje | Adaptable | Amplias medidas

Navegador:	1	2	-	3	4	5	6	7
	A	C	-	P	P	0	4	B
	Conexiones		-	Tipo				
Diámetro (OD) [mm]:						0		
							4	
Color:								B

PP Conexión tapón
OD en milímetros

Información sobre navegador:

Posición 3	Posición 4	Tipo
P	P	Tapón

Posición 5	Posición 6	Diámetro [mm]
0	4	4
0	6	6
0	8	8
1	0	0
1	2	2
1	6	6

Posición 7	Color
B	Negro

Medidas Referenciales:

Modelo	Diámetro del Orificio OD [mm]
AC-PP04B	4 mm
AC-PP06B	6 mm
AC-PP08B	8 mm
AC-PP10B	10 mm
AC-PP12B	12 mm
AC-PP16B	16 mm

PP Conexión tapón
OD en pulgadas

Información Técnica:	
Fluido de trabajo:	Aire
Presión de trabajo Máxima:	150 [PSI]
Presión de trabajo negativa:	-29 [in Hg]
Temperatura de trabajo:	[0 - 60] ° C
Material del cuerpo:	Polióxido de Metileno
Mangueras aplicables:	Nylon y Poliuretano

Beneficios

Los tapones neumáticos Cybermatics son los dispositivos más eficientes para bloquear flujo de aire en los compornentes y sistemas. Ofrecen una conexión y desconexión inmediata, de forma manual. Gracias a su rapidez de aplicación y su forma modular, este conector instantáneo contribuye a la eficacia de los sistemas neumáticos y de los dispositivos asociados. Cybermatics tiene una amplia gama de conectores, fabricados con materiales resistentes y con larga vida útil.

Características de diseño

- El tapón neumático permite bloquear el flujo de aire a través de un orificio.
- Se adaptan eficientemente a los conectores neumáticos, tubos de poliuretano y nylon.
- Es de fácil montaje.
- Pueden ser instalados en espacios de difícil acceso.
- Amplias medidas disponibles, considerando las más aplicables en la industria.

Bloquea flujo aire | Fácil montaje | Adaptable | Amplias medidas

Navegador:	1	2	-	3	4	5	6
	A	C	-	P	P	1/4	B
	Conexiones		-	Tipo			
Diámetro (OD) [pulgadas]:						1/4	
Color:							B

PP Conexión tapón
OD en pulgadas

Información sobre navegador:

Posición 3	Posición 4	Tipo
P	P	Tapón

Posición 5	Diámetro OD [Pulg]
5/32	5/32 "
3/16	3/16 "
1/4	1/4 "
5/16	5/16 "
3/8	3/8 "
1/2	1/2 "

Posición 6	Color
B	Negro

Medidas Referenciales:

Modelo	Diámetro del Orificio OD [Pulg]
AC-PP5/32B	5/32 "
AC-PP3/16B	3/16 "
AC-PP1/4B	1/4 "
AC-PP5/16B	5/16 "
AC-PP3/8B	3/8 "
AC-PP1/2B	1/2 "

PPC Conexión recto macho

OD en pulgadas - Rosca NPT y Rosca UNF

Información Técnica:	
Fluido de trabajo:	Aire
Presión de trabajo Máxima:	150 [PSI]
Presión de trabajo negativa:	-29 [in Hg]
Temperatura de trabajo:	[0 - 60] ° C
Material del manguito de liberación:	Polióxido de Metileno
Material de los sellos:	NBR
Material del cuerpo:	Aleación de Niquel
Mangueras aplicables:	Poliuretano y Nylon

Beneficios

Los conectores neumáticos Cybermatics son los dispositivos más eficientes para conectar tubos, válvulas direccionales y otros componentes a los sistemas. Permiten la distribución de fluido en la red. Ofrecen una conexión y desconexión inmediata, de forma manual. Gracias a su rapidez de aplicación y su forma modular, este conector instantáneo contribuye a la eficacia de los sistemas neumáticos y de los dispositivos asociados. Cybermatics tiene una amplia gama de conectores, fabricados con materiales resistentes y con larga vida útil.

Características de diseño

- El conector recto macho está diseñado para permitir una conexión rápida, del tipo *"push in"*, para mangueras neumáticas.
- Se adaptan eficientemente a los tubos de poliuretano y nylon.
- El manguito de liberación de borde liso permite la fácil desinstalación de los sistemas.
- Posee componentes niquelados que proporcionan una alta resistencia a la corrosión y desgaste.
- Las medidas disponibles permiten su aplicación con mangueras milimétricas y en pulgadas.
- Gracias a su hexágono interior y a su forma exterior son de fácil montaje.
- Con la utilización de una llave mecánica pueden ser instalados en espacios de difícil acceso.
- Amplias medidas de roscas disponibles, considerando las más aplicables en la industria.

Rápida conexión | Fácil montaje | Adaptable | Resistente a la corrosión | Amplias medidas

Navegador:	1	2	-	3	4	5	6	7	8	9
	A	C	-	P	P	C	1/4	N	1	B
	Conexiones		-	Tipo						
Diámetro (OD) [Pulgadas]:							1/4			
Rosca:								N		
									1	
Color:										B

PPC Conexión recto macho

OD en pulgadas - Rosca NPT y Rosca UNF

Información sobre navegador:

Posición 3	Posición 4	Posición 5	Tipo
P	P	C	Conexión Recto Macho

Posición 6	Diámetro [Pulg]
1/8	1/8"
5/32	5/32"
3/16	3/16"
1/4	1/4"
5/16	5/16"
3/8	3/8"
1/2	1/2"
5/8	5/8"

Posición 7	Posición 8	Rosca	Hilos /Pulgada
N	1	1/8" NPT	27
N	2	1/4" NPT	18
N	3	3/8" NPT	18
N	4	1/2" NPT	14
N	1/16	1/16"	28
U	10	10-32 UNF	32

Posición 9	Color
B	Azul

Medidas Referenciales:

Modelo	Diámetro del Orificio OD	Rosca
AC-PPC1/8U10B	1/8 "	10-32 UNF
AC-PPC1/8N1B		1/8 " NPT
AC-PPC1/8N2B		1/4 " NPT
AC-PPC5/32U10B	5/32 "	10-32 UNF
AC-PPC5/32N1/16B		1/16 " NPT
AC-PPC5/32N1B		1/8 " NPT
AC-PPC5/32N2B		1/4 " NPT
AC-PPC3/16U10B	3/16 "	10-32 UNF
AC-PPC3/16N1B		1/8 " NPT
AC-PPC3/16N2B		1/4 " NPT
AC-PPC3/16N3B		3/8 " NPT
AC-PPC1/4U10B	1/4 "	10-32 UNF
AC-PPC1/4N1/16B		1/16 " NPT
AC-PPC1/4N1B		1/8 " NPT
AC-PPC1/4N2B		1/4 " NPT
AC-PPC1/4N3B		3/8 " NPT
AC-PPC1/4N4B		1/2 " NPT
AC-PPC5/16N1B	5/16 "	1/8 " NPT
AC-PPC5/16N2B		1/4 " NPT
AC-PPC5/16N3B		3/8 " NPT
AC-PPC5/16N4B		1/2 " NPT
AC-PPC3/8N1B	3/8 "	1/8 " NPT
AC-PPC3/8N2B		1/4 " NPT
AC-PPC3/8N3B		3/8 " NPT
AC-PPC3/8N4B		1/2 " NPT
AC-PPC1/2N1B	1/2 "	1/8 " NPT
AC-PPC1/2N2B		1/4 " NPT
AC-PPC1/2N3B		3/8 " NPT
AC-PPC1/2N4B		1/2 " NPT
AC-PPC5/8N2B	5/8 "	1/4 " NPT
AC-PPC5/8N3B		3/8 " NPT
AC-PPC5/8N4B		1/2 " NPT

PPC Conexión recto macho

OD en milímetros - Rosca M y Rosca R

Información Técnica:	
Fluido de trabajo:	Aire
Presión de trabajo Máxima:	150 [PSI]
Presión de trabajo negativa:	-29 [in Hg]
Temperatura de trabajo:	[0 - 60] ° C
Material del manguito de liberación:	Polióxido de Metileno
Material de los sellos:	NBR
Material del cuerpo:	Aleación de Niquel
Mangueras aplicables:	Poliuretano y Nylon

Beneficios

Los conectores neumáticos Cybermatics son los dispositivos más eficientes para conectar tubos, válvulas direccionales y otros componentes a los sistemas. Permiten la distribución de fluido en la red. Ofrecen una conexión y desconexión inmediata, de forma manual. Gracias a su rapidez de aplicación y su forma modular, este conector instantáneo contribuye a la eficacia de los sistemas neumáticos y de los dispositivos asociados. Cybermatics tiene una amplia gama de conectores, fabricados con materiales resistentes y con larga vida útil.

Características de diseño

- El conector recto macho está diseñado para permitir una conexión rápida, del tipo *"push in"*, para mangueras neumáticas.
- Se adaptan eficientemente a los tubos de poliuretano y nylon.
- El manguito de liberación de borde liso permite la fácil desinstalación de los sistemas.
- Posee componentes niquelados que proporcionan una alta resistencia a la corrosión y desgaste.
- Las medidas disponibles permiten su aplicación con mangueras milimétricas y en pulgadas.
- Gracias a su hexágono interior y a su forma exterior son de fácil montaje.
- Con la utilización de una llave mecánica pueden ser instalados en espacios de difícil acceso.
- Amplias medidas de roscas disponibles, considerando las más aplicables en la industria.

Rápida conexión | Fácil montaje | Adaptable | Resistente a la corrosión | Amplias medidas

Navegador:	1	2	-	3	4	5	6	7	8	9	10
	A	C	-	P	P	C	0	6	0	2	B
	Conexiones		-	Tipo							
Diámetro (OD) [mm]:							0				
								6			
Rosca:									0		
										2	
Color:											B

PPC Conexión recto macho

OD en milímetros - Rosca M y Rosca R

Información sobre navegador:

Posición 3	Posición 4	Posición 5	Tipo
P	P	C	Conexión Recto Macho

Posición 6	Posición 7	Diámetro OD [mm]	Posición 8	Posición 9	Rosca	Hilos / Pulgada	Posición 10	Color
0	4	4	M	4	M4	0.7	B	Azul
0	6	6	M	5	M5	0.8		
0	8	8	M	6	M6	1		
1	0	10	0	1	R 1/8 "	28		
1	2	12	0	2	R 1/4 "	19		
1	4	14	0	3	R 3/8 "	19		
1	6	16	0	4	R 1/2 "	14		

Medidas Referenciales:

Modelo	Diámetro del Orificio OD	Rosca
AC-PPC04M4B	4 mm	M4
AC-PPC04M5B		M5
AC-PPC04M6B		M6
AC-PPC041/16B		R 1/16 "
AC-PPC0401B		R 1/8 "
AC-PPC0402B		R 1/4 "
AC-PPC0403B		R 3/8 "
AC-PPC06M4B	6 mm	M4
AC-PPC06M5B		M5
AC-PPC06M6B		M6
AC-PPC061/16B		R 1/16 "
AC-PPC0601B		R 1/8 "
AC-PPC0602B		R 1/4 "
AC-PPC0603B		R 3/8 "
AC-PPC0604B		R 1/2 "
AC-PPC0801B	8 mm	R 1/8 "
AC-PPC0802B		R 1/4 "
AC-PPC0803B		R 3/8 "
AC-PPC0804B		R 1/2 "
AC-PPC1001B	10 mm	R 1/8 "
AC-PPC1002B		R 1/4 "
AC-PPC1003B		R 3/8 "
AC-PPC1004B		R 1/2 "
AC-PPC1201B	12 mm	R 1/8 "
AC-PPC1202B		R 1/4 "
AC-PPC1203B		R 3/8 "
AC-PPC1204B		R 1/2 "
AC-PPC1401B	14 mm	R 1/8 "
AC-PPC1402B		R 1/4 "
AC-PPC1403B		R 3/8 "
AC-PPC1404B		R 1/2 "
AC-PPC1601B	16 mm	R 1/8 "
AC-PPC1602B		R 1/4 "
AC-PPC1603B		R 3/8 "
AC-PPC1604B		R 1/2 "

PPC Conexión recto macho

OD en milímetros - Rosca en NPT y Rosca UNF

Información Técnica:	
Fluido de trabajo:	Aire
Presión de trabajo Máxima:	150 [PSI]
Presión de trabajo negativa:	-29 [in Hg]
Temperatura de trabajo:	[0 - 60] ° C
Material del manguito de liberación:	Polióxido de Metileno
Material de los sellos:	NBR
Material del cuerpo:	Aleación de Niquel
Mangueras aplicables:	Poliuretano y Nylon

Beneficios

Los conectores neumáticos Cybermatics son los dispositivos más eficientes para conectar tubos, válvulas direccionales y otros componentes a los sistemas. Permiten la distribución de fluido en la red. Ofrecen una conexión y desconexión inmediata, de forma manual. Gracias a su rapidez de aplicación y su forma modular, este conector instantáneo contribuye a la eficacia de los sistemas neumáticos y de los dispositivos asociados. Cybermatics tiene una amplia gama de conectores, fabricados con materiales resistentes y con larga vida útil.

Características de diseño

- El conector recto macho está diseñado para permitir una conexión rápida, del tipo *"push in"*, para mangueras neumáticas.
- Se adaptan eficientemente a los tubos de poliuretano y nylon.
- El manguito de liberación de borde liso permite la fácil desinstalación de los sistemas.
- Posee componentes niquelados que proporcionan una alta resistencia a la corrosión y desgaste.
- Las medidas disponibles permiten su aplicación con mangueras milimétricas y en pulgadas.
- Gracias a su hexágono interior y a su forma exterior son de fácil montaje.
- Con la utilización de una llave mecánica pueden ser instalados en espacios de difícil acceso.
- Amplias medidas de roscas disponibles, considerando las más aplicables en la industria.

Rápida conexión | Fácil montaje | Adaptable | Resistente a la corrosión | Amplias medidas

Navegador:	1	2	-	3	4	5	6	7	8	9	10
	A	C	-	P	P	C	0	6	N	1	B
	Conexiones		-	Tipo							
Diámetro (OD) [mm]:							0				
								6			
Rosca:									N		
										1	
Color:											B

PPC Conexión recto macho

OD en milímetros - Rosca en NPT y Rosca UNF

Información sobre navegador:

Posición 3	Posición 4	Posición 5	Tipo
P	P	C	Conexión Recto Macho

Posición 6	Posición 7	Diámetro OD [mm]
0	4	4
0	6	6
0	8	8
1	0	10
1	2	12
1	4	14
1	6	16

Posición 8	Posición 9	Rosca	Hilos /Pulgada
U	10	10-32 UNF	32
N	1/16	1/16 " NPT	28
N	1	1/8 " NPT	27
N	2	1/4 " NPT	18
N	3	3/8 " NPT	18
N	4	1/2 " NPT	14

Posición 10	Color
B	Azul

Medidas Referenciales:

Modelo	Diámetro del Orificio OD	Rosca
AC-PPC04U10B	4 mm	10-32 UNF
AC-PPC04N1/16B		1/16 " NPT
AC-PPC04N1B		1/8 " NPT
AC-PPC04N2B		1/4 " NPT
AC-PPC06U10B	6 mm	10-32 UNF
AC-PPC06N1/16B		1/16 " NPT
AC-PPC06N1B		1/8 " NPT
AC-PPC06N2B		1/4 " NPT
AC-PPC06N3B		3/8 " NPT
AC-PPC06N4B		1/2 " NPT
AC-PPC08N1B	8 mm	1/8 " NPT
AC-PPC08N2B		1/4 " NPT
AC-PPC08N3B		3/8 " NPT
AC-PPC08N4B		1/2 " NPT
AC-PPC10N1B	10 mm	1/8 " NPT
AC-PPC10N2B		1/4 " NPT
AC-PPC10N3B		3/8 " NPT
AC-PPC10N4B		1/2 " NPT
AC-PPC12N1B	12 mm	1/8 " NPT
AC-PPC12N2B		1/4 " NPT
AC-PPC12N3B		3/8 " NPT
AC-PPC12N4B		1/2 " NPT
AC-PPC16N1B	16 mm	1/8 " NPT
AC-PPC16N2B		1/4 " NPT
AC-PPC16N3B		3/8 " NPT
AC-PPC16N4B		1/2 " NPT

PPC Conexión recto macho

OD en pulgadas - Rosca M y Rosca R

Información Técnica:	
Fluido de trabajo:	Aire
Presión de trabajo Máxima:	150 [PSI]
Presión de trabajo negativa:	-29 [in Hg]
Temperatura de trabajo:	[0 - 60] ° C
Material del manguito de liberación:	Polióxido de Metileno
Material de los sellos:	NBR
Material del cuerpo:	Aleación de Niquel
Mangueras aplicables:	Poliuretano y Nylon

Beneficios

Los conectores neumáticos Cybermatics son los dispositivos más eficientes para conectar tubos, válvulas direccionales y otros componentes a los sistemas. Permiten la distribución de fluido en la red. Ofrecen una conexión y desconexión inmediata, de forma manual. Gracias a su rapidez de aplicación y su forma modular, este conector instantáneo contribuye a la eficacia de los sistemas neumáticos y de los dispositivos asociados. Cybermatics tiene una amplia gama de conectores, fabricados con materiales resistentes y con larga vida útil.

Características de diseño

- El conector recto macho está diseñado para permitir una conexión rápida, del tipo *"push in"*, para mangueras neumáticas.
- Se adaptan eficientemente a los tubos de poliuretano y nylon.
- El manguito de liberación de borde liso permite la fácil desinstalación de los sistemas.
- Posee componentes niquelados que proporcionan una alta resistencia a la corrosión y desgaste.
- Las medidas disponibles permiten su aplicación con mangueras milimétricas y en pulgadas.
- Gracias a su hexágono interior y a su forma exterior son de fácil montaje.
- Con la utilización de una llave mecánica pueden ser instalados en espacios de difícil acceso.
- Amplias medidas de roscas disponibles, considerando las más aplicables en la industria.

Rápida conexión | Fácil montaje | Adaptable | Resistente a la corrosión | Amplias medidas

Navegador:	1	2	-	3	4	5	6	7	8	9
	A	C	-	P	P	C	1/4	M	4	B
	Conexiones		-	Tipo						
Diámetro (OD) [Pulgadas]:							1/4			
Rosca:								M		
									4	
Color:										B

PPC Conexión recto macho

OD en pulgadas - Rosca M y Rosca R

Información sobre navegador:

Posición 3	Posición 4	Posición 5	Tipo
P	P	C	Conexión Recto Macho

Posición 6	Diámetro [Pulg]
1/8	1/8"
5/32	5/32"
3/16	3/16"
1/4	1/4"
5/16	5/16"
3/8	3/8"
1/2	1/2"
5/8	5/8"

Posición 7	Posición 8	Rosca	Hilos /Pulgada
M	4	M4	0.7
M	5	M5	0.8
M	6	M6	1
R	1/16	R 1/16 "	28
R	1	R 1/8 "	28
R	2	R 1/4 "	19
R	3	R 3/8 "	19
R	4	R 1/2 "	14

Posición 9	Color
B	Azul

Medidas Referenciales:

Modelo	Diámetro del Orificio OD	Rosca
AC-PPC1/8M4B	1/8 "	M4
AC-PPC1/8M5B		M5
AC-PPC1/8M6B		M6
AC-PPC1/8R1/16B		R 1/16 "
AC-PPC1/8R1B		R 1/8 "
AC-PPC1/8R2B		R 1/4 "
AC-PPC1/8R3B		R 3/8 "
AC-PPC5/32M4B	5/32 "	M4
AC-PPC5/32M5B		M5
AC-PPC5/32M6B		M6
AC-PPC5/32R1/16B		R 1/16 "
AC-PPC5/32R1B		R 1/8 "
AC-PPC5/32R2B		R 1/4 "
AC-PPC5/32R3B		R 3/8 "
AC-PPC3/16M4B	3/16 "	M4
AC-PPC3/16M5B		M5
AC-PPC3/16M6B		M6
AC-PPC3/16R1/16B		R 1/16 "
AC-PPC3/16R1B		R 1/8 "
AC-PPC3/16R2B		R 1/4 "
AC-PPC3/16R3B		R 3/8 "

PPC Conexión recto macho

OD en pulgadas - Rosca M y Rosca R

	Modelo	Diámetro del Orificio OD	Rosca
Medidas Referenciales:	AC-PPC1/4M4B	1/4 "	M4
	AC-PPC1/4M5B		M5
	AC-PPC1/4M6B		M6
	AC-PPC1/4R1/16B		R 1/16 "
	AC-PPC1/4R1B		R 1/8 "
	AC-PPC1/4R2B		R 1/4 "
	AC-PPC1/4R3B		R 3/8 "
	AC-PPC1/4R4B		R 1/2 "
	AC-PPC5/16R1B	5/16 "	R 1/8 "
	AC-PPC5/16R2B		R 1/4 "
	AC-PPC5/16R3B		R 3/8 "
	AC-PPC5/16R4B		R 1/2 "
	AC-PPC3/8R1B	3/8 "	R 1/8 "
	AC-PPC3/8R2B		R 1/4 "
	AC-PPC3/8R3B		R 3/8 "
	AC-PPC3/8R4B		R 1/2 "
	AC-PPC1/2R1B	1/2 "	R 1/8 "
	AC-PPC1/2R2B		R 1/4 "
	AC-PPC1/2R3B		R 3/8 "
	AC-PPC1/2R4B		R 1/2 "
	AC-PPC5/8R1B	5/8 "	R 1/8 "
	AC-PPC5/8R2B		R 1/4 "
	AC-PPC5/8R3B		R 3/8 "
	AC-PPC5/8R4B		R 1/2 "

PPG Conexión unión reducción
OD1 y OD2 en pulgadas

Información Técnica:	
Fluido de trabajo:	Aire
Presión de trabajo Máxima:	150 [PSI]
Presión de trabajo negativa:	-29 [in Hg]
Temperatura de trabajo:	[0 - 60] ° C
Material del manguito de liberación:	Polióxido de Metileno
Material de los sellos:	NBR
Material del cuerpo:	Polibutileno Tereftalato (PBT)
Mangueras aplicables:	Poliuretano y Nylon

Beneficios

Los conectores neumáticos Cybermatics son los dispositivos más eficientes para conectar tubos, válvulas direccionales y otros componentes a los sistemas. Permiten la distribución de fluido en la red. Ofrecen una conexión y desconexión inmediata, de forma manual. Gracias a su rapidez de aplicación y su forma modular, este conector instantáneo contribuye a la eficacia de los sistemas neumáticos y de los dispositivos asociados. Cybermatics tiene una amplia gama de conectores, fabricados con materiales resistentes y con larga vida útil.

Características de diseño

- La conexión reducción permite el ensamble rápido, del tipo *"push in"*, para mangueras neumáticas de diferentes diámetros.
- Con este adaptador se puede conectar una manguera de un diámetro mayor a una de diámetro menor.
- Se adaptan eficientemente a los tubos de poliuretano y nylon.
- El manguito de liberación de borde liso permite la fácil desinstalación de los sistemas.
- Posee componentes niquelados que proporcionan una alta resistencia a la corrosión y desgaste.
- Las medidas disponibles permiten su aplicación con mangueras milimétricas y en pulgadas.
- Son de fácil montaje.
- Su tamaño compacto y su peso ligero lo hace muy práctico en espacios reducidos.
- Amplias medidas disponibles, considerando las más aplicables en la industria.

Rápida conexión | Fácil montaje | Adaptable | Resistente a la corrosión | Amplias medidas

Navegador:	1	2	-	3	4	5	6	7	8	9
	A	C	-	P	P	G	3/8	N	1/4	B
	Conexiones		-	Tipo						
Diámetro 1 (OD1) [Pulgadas]:							3/8			
Diámetro 2 (OD2) [Pulgadas]:								N	1/4	
Color:										B

PPG Conexión unión reducción
OD1 y OD2 en pulgadas

Información sobre navegador:

Posición 3	Posición 4	Posición 5	Tipo
P	P	G	Unión Reducción

Posición 6	Diámetro OD1 [Pulg]
3/16	3/16 "
1/4	1/4 "
5/16	5 /16 "
3/8	3/8 "
1/2	1/2 "

Posición 7	Posición 8	Diámetro OD2 [Pulg]
N	1	1/8 "
N	5/32	5/32 "
N	3/16	3/16 "
N	2	1/4 "
N	3	3/8 "
N	4	1/2 "

Posición 9	Color
B	Azul

Medidas Referenciales:

Modelo	Diámetro del Orificio 1 [OD1 - Pulgadas]	Diámetro del Orificio 2 [OD2 - Pulgadas]
AC-PPG3/16N5/32B	3/16 "	5/32 "
AC-PPG1/4N3/16B	1/4 "	3/16 "
AC-PPG1/4N1B	1/4 "	1/8 "
AC-PPG1/4N5/32	1/4 "	5/32 "
AC-PPG5/16N5/32B	5/16 "	5/32 "
AC-PPG5/16N2B	5/16 "	1/4 "
AC-PPG3/8N2B	3/8 "	1/4 "
AC-PPG3/8N5/16B	3/8 "	5/16 "
AC-PPG1/2N3B	1/2 "	3/8 "

PPG Conexión unión reducción

OD1 y OD2 en milímetros

Información Técnica:	
Fluido de trabajo:	Aire
Presión de trabajo Máxima:	150 [PSI]
Presión de trabajo negativa:	-29 [in Hg]
Temperatura de trabajo:	[0 - 60] ° C
Material del manguito de liberación:	Polióxido de Metileno
Material de los sellos:	NBR
Material del cuerpo:	Polibutileno Tereftalato (PBT)
Mangueras aplicables:	Poliuretano y Nylon

Beneficios

Los conectores neumáticos Cybermatics son los dispositivos más eficientes para conectar tubos, válvulas direccionales y otros componentes a los sistemas. Permiten la distribución de fluido en la red. Ofrecen una conexión y desconexión inmediata, de forma manual. Gracias a su rapidez de aplicación y su forma modular, este conector instantáneo contribuye a la eficacia de los sistemas neumáticos y de los dispositivos asociados. Cybermatics tiene una amplia gama de conectores, fabricados con materiales resistentes y con larga vida útil.

Características de diseño

- La conexión reducción permite el ensamble rápido, del tipo *"push in"*, para mangueras neumáticas de diferentes diámetros.
- Con este adaptador se puede conectar una manguera de un diámetro mayor a una de diámetro menor.
- Se adaptan eficientemente a los tubos de poliuretano y nylon.
- El manguito de liberación de borde liso permite la fácil desinstalación de los sistemas.
- Posee componentes niquelados que proporcionan una alta resistencia a la corrosión y desgaste.
- Las medidas disponibles permiten su aplicación con mangueras milimétricas y en pulgadas.
- Son de fácil montaje.
- Su tamaño compacto y su peso ligero lo hace muy práctico en espacios reducidos.
- Amplias medidas disponibles, considerando las más aplicables en la industria.

Rápida conexión | Fácil montaje | Adaptable | Resistente a la corrosión | Amplias medidas

Navegador:	1	2	-	3	4	5	6	7	8	9	10
	A	C	-	P	P	G	0	6	0	4	B
	Conexiones		-	Tipo							
Diámetro 1 (OD1) [mm]:							0				
								6			
Diámetro 2 (OD2) [mm]:									0		
										4	
Color:											B

PPG Conexión unión reducción

OD1 y OD2 en milímetros

Información sobre navegador:

Posición 3	Posición 4	Posición 5	Tipo
P	P	G	Unión Reducción

Posición 6	Posición 7	Diámetro OD 1 [mm]	Posición 8	Posición 9	Diámetro OD 2 [mm]	Posición 10	Color
0	6	6	0	4	4	B	Azul
0	8	8	0	6	6		
1	0	10	0	8	8		
1	2	12	1	0	10		
1	4	14	1	2	12		
1	6	16	1	4	14		
			1	6	16		

Medidas Referenciales:

Modelo	Diámetro del Orificio 1 [OD1]	Diámetro del Orificio 2 [OD2]
AC-PPG0604B	6 mm	4 mm
AC-PPG0804B	8 mm	4 mm
AC-PPG0806B	8 mm	6 mm
AC-PPG1006B	10 mm	6mm
AC-PPG1008B	10 mm	8mm
AC-PPG1206B	12 mm	6 mm
AC-PPG1208B	12 mm	8 mm
AC-PPG1210B	12 mm	10 mm
AC-PPG1612B	16 mm	12 mm

PPL Conexión codo giratorio

OD en milímetros - Rosca M y Rosca R

Información Técnica:	
Fluido de trabajo:	Aire
Presión de trabajo Máxima:	150 [PSI]
Presión de trabajo negativa:	-29 [in Hg]
Temperatura de trabajo:	[0 - 60] ° C
Material del manguito de liberación:	Polióxido de Metileno
Material de los sellos:	NBR
Material del cuerpo:	Aleación de Niquel
Mangueras aplicables:	Poliuretano y Nylon

Beneficios

Los conectores neumáticos Cybermatics son los dispositivos más eficientes para conectar tubos, válvulas direccionales y otros componentes a los sistemas. Permiten la distribución de fluido en la red. Ofrecen una conexión y desconexión inmediata, de forma manual. Gracias a su rapidez de aplicación y su forma modular, este conector instantáneo contribuye a la eficacia de los sistemas neumáticos y de los dispositivos asociados. Cybermatics tiene una amplia gama de conectores, fabricados con materiales resistentes y con larga vida útil.

Características de diseño

- El conector en 90° es un codo giratorio que está diseñado para permitir una conexión rápida, del tipo *"push in"* para mangueras neumáticas.
- Se adaptan eficientemente a los tubos de poliuretano y nylon.
- El manguito de liberación de borde liso permite la fácil desinstalación de los sistemas.
- Posee componentes niquelados que proporcionan una alta resistencia a la corrosión y desgaste.
- Las medidas disponibles permiten su aplicación con mangueras milimétricas y en pulgadas.
- Gracias a su hexágono interior y a su forma exterior son de fácil montaje.
- Con la utilización de una llave mecánica pueden ser instalados en espacios de difícil acceso.
- El codo gira 360° para facilitar la instalación en cualquier espacio o sistema.
- Amplias medidas disponibles, considerando las más aplicables en la industria.

Rápida conexión | Fácil montaje | Adaptable | Resistente a la corrosión | Amplias medidas | Codo giro 360º

Navegador:	1	2	-	3	4	5	6	7	8	9	10
	A	C	-	P	P	L	0	4	0	1	B
	Conexiones		-	Tipo							
Diámetro (OD):							0				
								4			
Rosca:									0		
										1	
Color:											B

PPL Conexión codo giratorio

OD en milímetros - Rosca M y Rosca R

Información sobre navegador:

Posición 3	Posición 4	Posición 5	Tipo
P	P	L	Conexión Codo Giratorio

Posición 6	Posición 7	Diámetro OD [mm]
0	4	4
0	6	6
0	8	8
1	0	10
1	2	12
1	4	14
1	6	16

Posición 8	Posición 9	Rosca	Hilos / Pulgada
M	5	M5	0.8
M	6	M6	1
0	1	R 1/8 "	28
0	2	R 1/4 "	19
0	3	R 3/8 "	19
0	4	R 1/2 "	14

Posición 10	Color
B	Azul

Medidas Referenciales:

Modelo	Diámetro del Orificio OD	Rosca
AC-PPL04M5B	4 mm	M5
AC-PPL04M6B		M6
AC-PPL0401B		R 1/8 "
AC-PPL0402B		R 1/4 "
AC-PPL0403B		R 3/8 "
AC-PPL06M5B	6 mm	M5
AC-PPL06M6B		M6
AC-PPL0601B		R 1/8 "
AC-PPL0602B		R 1/4 "
AC-PPL0603B		R 3/8 "
AC-PPL0604B		R 1/2 "
AC-PPL0801B	8 mm	R 1/8 "
AC-PPL0802B		R 1/4 "
AC-PPL0803B		R 3/8 "
AC-PPL0804B		R 1/2 "
AC-PPL1001B	10 mm	R 1/8 "
AC-PPL1002B		R 1/4 "
AC-PPL1003B		R 3/8 "
AC-PPL1004B		R 1/2 "
AC-PPL1201B	12mm	R 1/8 "
AC-PPL1202B		R 1/4 "
AC-PPL1203B		R 3/8 "
AC-PPL1204B		R 1/2 "
AC-PPL1401B	14 mm	R 1/8 "
AC-PPL1402B		R 1/4 "
AC-PPL1403B		R 3/8 "
AC-PPL1404B		R 1/2 "
AC-PPL1603B	16 mm	R 3/8 "
AC-PPL1604B		R 1/2 "

PPL Conexión codo giratorio

OD en pulgadas - Rosca M, Rosca NPT y Rosca UNF

Información Técnica:	
Fluido de trabajo:	Aire
Presión de trabajo Máxima:	150 [PSI]
Presión de trabajo negativa:	-29 [in Hg]
Temperatura de trabajo:	[0 - 60] ° C
Material del manguito de liberación:	Polióxido de Metileno
Material de los sellos:	NBR
Material del cuerpo:	Aleación de Niquel
Mangueras aplicables:	Poliuretano y Nylon

Beneficios

Los conectores neumáticos Cybermatics son los dispositivos más eficientes para conectar tubos, válvulas direccionales y otros componentes a los sistemas. Permiten la distribución de fluido en la red. Ofrecen una conexión y desconexión inmediata, de forma manual. Gracias a su rapidez de aplicación y su forma modular, este conector instantáneo contribuye a la eficacia de los sistemas neumáticos y de los dispositivos asociados. Cybermatics tiene una amplia gama de conectores, fabricados con materiales resistentes y con larga vida útil.

Características de diseño

- El conector en 90° es un codo giratorio que está diseñado para permitir una conexión rápida, del tipo *"push in"* para mangueras neumáticas.
- Se adaptan eficientemente a los tubos de poliuretano y nylon.
- El manguito de liberación de borde liso permite la fácil desinstalación de los sistemas.
- Posee componentes niquelados que proporcionan una alta resistencia a la corrosión y desgaste.
- Las medidas disponibles permiten su aplicación con mangueras milimétricas y en pulgadas.
- Gracias a su hexágono interior y a su forma exterior son de fácil montaje.
- Con la utilización de una llave mecánica pueden ser instalados en espacios de difícil acceso.
- El codo gira 360° para facilitar la instalación en cualquier espacio o sistema.
- Amplias medidas disponibles, considerando las más aplicables en la industria.

Rápida conexión | Fácil montaje | Adaptable | Resistente a la corrosión | Amplias medidas | Codo giro 360º

Navegador:	1	2	-	3	4	5	6	7	8	9
	A	C	-	P	P	L	1/4	N	1	B
	Conexiones		-	Tipo						
Diámetro (OD) [Pulgadas]:							1/4			
Rosca:								N		
									1	
Color:										B

PPL Conexión codo giratorio

OD en pulgadas - Rosca M, Rosca NPT y Rosca UNF

Información sobre navegador:

Posición 3	Posición 4	Posición 5	Tipo
P	P	L	Conexión Codo Giratorio

Posición 6	Diámetro OD [Pulg]
1/8	1/8 "
5/32	5/32 "
3/16	3/16 "
1/4	1/4 "
5/16	5/16 "
3/8	3/8 "
1/2	1/2 "

Posición 7	Posición 8	Rosca [NPT]	Hilos /Pulgada
M	5	M5	0.8
N	1	1/8 " NPT	27
N	2	1/4 " NPT	18
N	3	3/8 " NPT	18
N	4	1/2 " NPT	14
U	10	UNF-10-32	32

Posición 9	Color
B	Azul

Medidas Referenciales:

Modelo	Diámetro del Orificio OD [pulg]	Rosca
AC-PPL1/8N1B	1/8 "	1/8" NPT
AC-PPL1/8N2B		1/4 " NPT
AC-PPL5/32U10B	5/32"	UNF-10-32
AC-PPL5/32N1B		1/8" NPT
AC-PPL5/32N2B		1/4 " NPT
AC-PPL3/16U10B	3/16"	UNF-10-32
AC-PPL3/16N1B		1/8" NPT
AC-PPL3/16N2B		1/4 " NPT
AC-PPL3/16N3B		3/8" NPT
AC-PPL1/4M5B	1/4"	M5
AC-PPL1/4U10B		UNF-10-32
AC-PPL1/4N1B		1/8" NPT
AC-PPL1/4N2B		1/4 " NPT
AC-PPL1/4N3B		3/8" NPT
AC-PPL1/4N4B		1/2 " NPT
AC-PPL5/16N1B	5/16"	1/8" NPT
AC-PPL5/16N2B		1/4 " NPT
AC-PPL5/16N3B		3/8" NPT
AC-PPL5/16N4B		1/2 " NPT
AC-PPL3/8N1B	3/8"	1/8" NPT
AC-PPL3/8N2B		1/4 " NPT
AC-PPL3/8N3B		3/8" NPT
AC-PPL3/8N4B		1/2 " NPT
AC-PPL1/2N2B	1/2"	1/4 " NPT
AC-PPL1/2N3B		3/8" NPT
AC-PPL1/2N4B		1/2 " NPT

PPM Conexión pasamuros

OD en milímetros

Información Técnica:	
Fluido de trabajo:	Aire
Presión de trabajo Máxima:	150 [PSI]
Presión de trabajo negativa:	-29 [in Hg]
Temperatura de trabajo:	[0 - 60] ° C
Material del manguito de liberación:	Polióxido de Metileno
Material de los sellos:	NBR
Material del cuerpo:	Aleación de Niquel
Mangueras aplicables:	Poliuretano y Nylon

Beneficios

Los conectores neumáticos Cybermatics son los dispositivos más eficientes para conectar tubos, válvulas direccionales y otros componentes a los sistemas. Permiten la distribución de fluido en la red. Ofrecen una conexión y desconexión inmediata, de forma manual. Gracias a su rapidez de aplicación y su forma modular, este conector instantáneo contribuye a la eficacia de los sistemas neumáticos y de los dispositivos asociados. Cybermatics tiene una amplia gama de conectores, fabricados con materiales resistentes y con larga vida útil.

Características de diseño

- El conector pasamuros está diseñado para permitir una conexión rápida, del tipo *"push in"*, para mangueras neumáticas.
- Permite conectar mangueras a través de una lamina o tapa de gabinete.
- Se adaptan eficientemente a los tubos de poliuretano y nylon.
- El manguito de liberación de borde liso permite la fácil desinstalación de los sistemas.
- Posee componentes niquelados que proporcionan una alta resistencia a la corrosión y desgaste.
- Las medidas disponibles permiten su aplicación con mangueras milimétricas y en pulgadas.
- Gracias a su hexágono interior y a su forma exterior son de fácil montaje.
- Con la utilización de una llave mecánica pueden ser instalados en espacios de difícil acceso.
- Amplias medidas de roscas disponibles, considerando las más aplicables en la industria.

Rápida conexión | Fácil montaje | Adaptable | Resistente a la corrosión | Amplias medidas

Navegador:	1	2	-	3	4	5	6	7	8
	A	C	-	P	P	M	0	4	B
	Conexiones		-	Tipo					
Diámetro (OD) [mm]:							0		
								4	
Color:									B

PPM Conexión pasamuros

OD en milímetros

Información sobre navegador:

Posición 3	Posición 4	Posición 5	Tipo
P	P	M	Conexión Pasamuros

Posición 6	Posición 7	Diámetro OD [mm]
0	4	4
0	6	6
0	8	8
1	0	10
1	2	12
1	6	16

Posición 8	Color
B	Azul

Medidas Referenciales:

Modelo	Diámetro del Orificio OD [mm]
AC-PPM04B	4 mm
AC-PPM06B	6 mm
AC-PPM08B	8 mm
AC-PPM10B	10 mm
AC-PPM12B	12 mm
AC-PPM16B	16 mm

PPM Conexión pasamuros
OD en pulgadas

Información Técnica:	
Fluido de trabajo:	Aire
Presión de trabajo Máxima:	150 [PSI]
Presión de trabajo negativa:	-29 [in Hg]
Temperatura de trabajo:	[0 - 60] ° C
Material del manguito de liberación:	Polióxido de Metileno
Material de los sellos:	NBR
Material del cuerpo:	Aleación de Niquel
Mangueras aplicables:	Poliuretano y Nylon

Beneficios

Los conectores neumáticos Cybermatics son los dispositivos más eficientes para conectar tubos, válvulas direccionales y otros componentes a los sistemas. Permiten la distribución de fluido en la red. Ofrecen una conexión y desconexión inmediata, de forma manual. Gracias a su rapidez de aplicación y su forma modular, este conector instantáneo contribuye a la eficacia de los sistemas neumáticos y de los dispositivos asociados. Cybermatics tiene una amplia gama de conectores, fabricados con materiales resistentes y con larga vida útil.

Características de diseño

- El conector pasamuros está diseñado para permitir una conexión rápida, del tipo *"push in"*, para mangueras neumáticas.
- Permite conectar mangueras a través de una lamina o tapa de gabinete.
- Se adaptan eficientemente a los tubos de poliuretano y nylon.
- El manguito de liberación de borde liso permite la fácil desinstalación de los sistemas.
- Posee componentes niquelados que proporcionan una alta resistencia a la corrosión y desgaste.
- Las medidas disponibles permiten su aplicación con mangueras milimétricas y en pulgadas.
- Gracias a su hexágono interior y a su forma exterior son de fácil montaje.
- Con la utilización de una llave mecánica pueden ser instalados en espacios de difícil acceso.
- Amplias medidas de roscas disponibles, considerando las más aplicables en la industria.

Rápida conexión | Fácil montaje | Adaptable | Resistente a la corrosión | Amplias medidas

Navegador:	1	2	-	3	4	5	6	7
	A	C	-	P	P	M	1/4	B
	Conexiones		-	Tipo				
Diámetro (OD) [pulgadas]:							1/4	
Color:								B

PPM Conexión pasamuros
OD en pulgadas

Información sobre navegador:

Posición 3	Posición 4	Posición 5	Tipo
P	P	M	Conexión Pasamuros

Posición 6	Diámetro OD [pulg]
1/8	1/8"
5/32	5/32 "
3/16	3/16 "
1/4	1/4 "
5/16	5/16 "
3/8	3/8 "
1/2	1/2 "

Posición 7	Color
B	Azul

Medidas Referenciales:

Modelo	Diámetro del Orificio OD [pulg]
AC-PPM1/8B	1/8 "
AC-PPM5/32B	5/32 "
AC-PPM3/16B	3/16"
AC-PPM1/4B	1/4"
AC-PPM5/16B	5/16"
AC-PPM3/8B	3/8"
AC-PPM1/2B	1/2"

PPT Conexión macho tipo "T"

OD en milímetros - Rosca M y Rosca R

Información Técnica:	
Fluido de trabajo:	Aire
Presión de trabajo Máxima:	150 [PSI]
Presión de trabajo negativa:	-29 [in Hg]
Temperatura de trabajo:	[0 - 60] ° C
Material del manguito de liberación:	Polióxido de Metileno
Material de los sellos:	NBR
Material del cuerpo:	Aleación de Niquel
Mangueras aplicables:	Poliuretano y Nylon

Beneficios

Los conectores neumáticos Cybermatics son los dispositivos más eficientes para conectar tubos, válvulas direccionales y otros componentes a los sistemas. Permiten la distribución de fluido en la red. Ofrecen una conexión y desconexión inmediata, de forma manual. Gracias a su rapidez de aplicación y su forma modular, este conector instantáneo contribuye a la eficacia de los sistemas neumáticos y de los dispositivos asociados. Cybermatics tiene una amplia gama de conectores, fabricados con materiales resistentes y con larga vida útil.

Características de diseño

- El conector macho tipo *"T"* está diseñado para permitir una conexión rápida, del tipo *"push in"* para mangueras neumáticas.
- Se adaptan eficientemente a los tubos de poliuretano y nylon.
- Posee un extremo con rosca macho para ser conectado en los sistemas que se requiera.
- El manguito de liberación de borde liso permite la fácil desinstalación de los sistemas.
- Posee componentes niquelados que proporcionan una alta resistencia a la corrosión y desgaste.
- Las medidas disponibles permiten su aplicación con mangueras milimétricas y en pulgadas.
- Es de fácil montaje.
- Pueden ser instalados en espacios de difícil acceso.
- La forma en tipo *"T"* distribuye el aire según se requiera. De 1 entrada a 2 salidas.
- Amplias medidas de roscas disponibles, considerando las más aplicables en la industria.

Rápida conexión | Fácil montaje | Adaptable | Resistente a la corrosión | Amplias medidas

Navegador:	1	2	-	3	4	5	6	7	8	9	10
	A	C	-	P	P	T	0	4	0	1	B
	Conexiones		-	Tipo							
Diámetro (OD) [mm]:							0				
								4			
Rosca:									0		
										1	
Color:											B

PPT Conexión macho tipo "T"

OD en milímetros - Rosca M y Rosca R

Información sobre navegador:

Posición 3	Posición 4	Posición 5	Tipo
P	P	T	Conexión macho tipo *"T"*

Posición 6	Posición 7	Diámetro OD [mm]
0	4	4
0	6	6
0	8	8
1	0	10
1	2	12
1	6	16

Posición 8	Posición 9	Rosca	Hilos / pulgada
M	5	M5	0,8
M	6	M6	1
0	1	R 1/8 "	28
0	2	R 1/4 "	19
0	3	R 3/8 "	19
0	4	R 1/2 "	14

Posición 10	Color
B	Azul

Medidas Referenciales:

Modelo	Diámetro del Orificio OD [mm]	Rosca
AC-PPT04M5B	4 mm	M5
AC-PPT04M6B		M6
AC-PPT0401B		R 1/8 "
AC-PPT0402B		R 1/4 "
AC-PPT0403B		R 3/8 "
AC-PPT0404B		R 1/2 "
AC-PPT06M5B	6 mm	M5
AC-PPT06M6B		M6
AC-PPT0601B		R 1/8 "
AC-PPT0602B		R 1/4 "
AC-PPT0603B		R 3/8 "
AC-PPT0604B		R 1/2 "
AC-PPT0801B	8 mm	R 1/8 "
AC-PPT0802B		R 1/4 "
AC-PPT0803B		R 3/8 "
AC-PPT0804B		R 1/2 "
AC-PPT1001B	10 mm	R 1/8 "
AC-PPT1002B		R 1/4 "
AC-PPT1003B		R 3/8 "
AC-PPT1004B		R 1/2 "
AC-PPT1201B	12 mm	R 1/8 "
AC-PPT1202B		R 1/4 "
AC-PPT1203B		R 3/8 "
AC-PPT1204B		R 1/2 "
AC-PPT1601B	16 mm	R 1/8 "
AC-PPT1602B		R 1/4 "
AC-PPT1603B		R 3/8 "
AC-PPT1604B		R 1/2 "

PPT Conexión macho tipo "T"

OD en pulgadas - Rosca M, Rosca NPT y Rosca UNF

Información Técnica:	
Fluido de trabajo:	Aire
Presión de trabajo Máxima:	150 [PSI]
Presión de trabajo negativa:	-29 [in Hg]
Temperatura de trabajo:	[0 - 60] ° C
Material del manguito de liberación:	Polióxido de Metileno
Material de los sellos:	NBR
Material del cuerpo:	Aleación de Niquel
Mangueras aplicables:	Poliuretano y Nylon

Beneficios

Los conectores neumáticos Cybermatics son los dispositivos más eficientes para conectar tubos, válvulas direccionales y otros componentes a los sistemas. Permiten la distribución de fluido en la red. Ofrecen una conexión y desconexión inmediata, de forma manual. Gracias a su rapidez de aplicación y su forma modular, este conector instantáneo contribuye a la eficacia de los sistemas neumáticos y de los dispositivos asociados. Cybermatics tiene una amplia gama de conectores, fabricados con materiales resistentes y con larga vida útil.

Características de diseño

- El conector macho tipo *"T"* está diseñado para permitir una conexión rápida, del tipo *"push in"* para mangueras neumáticas.
- Se adaptan eficientemente a los tubos de poliuretano y nylon.
- Posee un extremo con rosca macho para ser conectado en los sistemas que se requiera.
- El manguito de liberación de borde liso permite la fácil desinstalación de los sistemas.
- Posee componentes niquelados que proporcionan una alta resistencia a la corrosión y desgaste.
- Las medidas disponibles permiten su aplicación con mangueras milimétricas y en pulgadas.
- Es de fácil montaje.
- Pueden ser instalados en espacios de difícil acceso.
- La forma en tipo *"T"* distribuye el aire según se requiera. De 1 entrada a 2 salidas.
- Amplias medidas de roscas disponibles, considerando las más aplicables en la industria.

Rápida conexión | Fácil montaje | Adaptable | Resistente a la corrosión | Amplias medidas

Navegador:	1	2	-	3	4	5	6	7	8	9
	A	C	-	P	P	T	1/4	N	1	B
	Conexiones		-	Tipo						
Diámetro (OD) [Pulgadas]:							1/4			
Rosca:								N		
									1	
Color:										B

PPT Conexión macho tipo "T"

OD en pulgadas - Rosca M, Rosca NPT y Rosca UNF

Información sobre navegador:

Posición 3	Posición 4	Posición 5	Tipo
P	P	T	Conexión macho tipo *"T"*

Posición 6	Diámetro OD [pulg]
5/32	5/32 "
3/16	3/16 "
1/4	1/4 "
5/16	5/16 "
3/8	3/8 "
1/2	1/2 "

Posición 7	Posición 8	Rosca	Hilos / pulgada
M	5	M5	0,8
U	10	10 -32 UNF	32
N	1	1/8 " NPT	27
N	2	1/4 " NPT	18
N	3	3/8 " NPT	18
N	4	1/2 " NPT	14

Posición 9	Color
B	Azul

Medidas Referenciales:

Modelo	Diámetro del Orificio OD [pulg]	Rosca
AC-PPT5/32U10B	5/32 "	10-32 UNF
AC-PPT5/32N1B		1/8 " NPT
AC-PPT5/32N2B		1/4 " NPT
AC-PPT3/16U10B	3/16 "	10-32 UNF
AC-PPT3/16N1B		1/8 " NPT
AC-PPT3/16N2B		1/4 " NPT
AC-PPT3/16N3B		3/8 " NPT
AC-PPT1/4M5B	1/4 "	M5
AC-PPT1/4U10B		10-32 UNF
AC-PPT1/4N1B		1/8 " NPT
AC-PPT1/4N2B		1/4 " NPT
AC-PPT1/4N3B		3/8 " NPT
AC-PPT1/4N4B		1/2 " NPT
AC-PPT5/16N1B	5/16 "	1/8 " NPT
AC-PPT5/16N2B		1/4 " NPT
AC-PPT5/16N3B		3/8 " NPT
AC-PPT5/16N4B		1/2 " NPT
AC-PPT3/8N1B	3/8 "	1/8 " NPT
AC-PPT3/8N2B		1/4 " NPT
AC-PPT3/8N3B		3/8 " NPT
AC-PPT3/8N4B		1/2 " NPT
AC-PPT1/2N2B	1/2 "	1/4 " NPT
AC-PPT1/2N3B		3/8 " NPT
AC-PPT1/2N4B		1/2 " NPT

PPY Conexión unión tipo "Y"

OD en milímetros

Información Técnica:	
Fluido de trabajo:	Aire
Presión de trabajo Máxima:	150 [PSI]
Presión de trabajo negativa:	-29 [in Hg]
Temperatura de trabajo:	[0 - 60] ° C
Material del manguito de liberación:	Polióxido de Metileno
Material de los sellos:	NBR
Material del cuerpo:	Polibutileno Tereftalato (PBT)
Mangueras aplicables:	Poliuretano y Nylon

Beneficios

Los conectores neumáticos Cybermatics son los dispositivos más eficientes para conectar tubos, válvulas direccionales y otros componentes a los sistemas. Permiten la distribución de fluido en la red. Ofrecen una conexión y desconexión inmediata, de forma manual. Gracias a su rapidez de aplicación y su forma modular, este conector instantáneo contribuye a la eficacia de los sistemas neumáticos y de los dispositivos asociados. Cybermatics tiene una amplia gama de conectores, fabricados con materiales resistentes y con larga vida útil.

Características de diseño

- El conector de unión tipo *"Y"* está diseñado para permitir una conexión rápida, del tipo *"push in"* para mangueras neumáticas.
- Se adaptan eficientemente a los tubos de poliuretano y nylon.
- El manguito de liberación de borde liso permite la fácil desinstalación de los sistemas.
- Posee componentes niquelados que proporcionan una alta resistencia a la corrosión y desgaste.
- Las medidas disponibles permiten su aplicación con mangueras milimétricas y en pulgadas.
- Es de fácil montaje.
- Pueden ser instalados en espacios de difícil acceso.
- La forma en tipo *"Y"* ramifica la entrada principal de aire a dos salidas.
- Amplias medidas disponibles, considerando las más aplicables en la industria.

Rápida conexión | Fácil montaje | Adaptable | Resistente a la corrosión | Amplias medidas

Navegador:	1	2	-	3	4	5	6	7	8
	A	C	-	P	P	Y	0	4	B
	Conexiones		-	Tipo					
Diámetro (OD) [mm]:							0		
								4	
Color:									B

PPY Conexión unión tipo "Y"

OD en milímetros

Información sobre navegador:

Posición 3	Posición 4	Posición 5	Tipo
P	P	Y	Unión Tipo "Y"

Posición 6	Posición 7	Diámetro OD [mm]
0	4	4 mm
0	6	6 mm
0	8	8 mm
1	0	10 mm
1	2	12 mm
1	6	16 mm

Posición 8	Color
B	Azul

Medidas Referenciales:

Modelo	Diámetro del Orificio OD [mm]
AC-PPY04B	4 mm
AC-PPY06B	6 mm
AC-PPY08B	8 mm
AC-PPY10B	10 mm
AC-PPY12B	12 mm
AC-PPY16B	16 mm

PPY Conexión unión tipo "Y"

OD en pulgadas

Información Técnica:	
Fluido de trabajo:	Aire
Presión de trabajo Máxima:	150 [PSI]
Presión de trabajo negativa:	-29 [in Hg]
Temperatura de trabajo:	[0 - 60] ° C
Material del manguito de liberación:	Polióxido de Metileno
Material de los sellos:	NBR
Material del cuerpo:	Polibutileno Tereftalato (PBT)
Mangueras aplicables:	Poliuretano y Nylon

Beneficios

Los conectores neumáticos Cybermatics son los dispositivos más eficientes para conectar tubos, válvulas direccionales y otros componentes a los sistemas. Permiten la distribución de fluido en la red. Ofrecen una conexión y desconexión inmediata, de forma manual. Gracias a su rapidez de aplicación y su forma modular, este conector instantáneo contribuye a la eficacia de los sistemas neumáticos y de los dispositivos asociados. Cybermatics tiene una amplia gama de conectores, fabricados con materiales resistentes y con larga vida útil.

Características de diseño

- El conector de unión tipo *"Y"* está diseñado para permitir una conexión rápida, del tipo *"push in"* para mangueras neumáticas.
- Se adaptan eficientemente a los tubos de poliuretano y nylon.
- El manguito de liberación de borde liso permite la fácil desinstalación de los sistemas.
- Posee componentes niquelados que proporcionan una alta resistencia a la corrosión y desgaste.
- Las medidas disponibles permiten su aplicación con mangueras milimétricas y en pulgadas.
- Es de fácil montaje.
- Pueden ser instalados en espacios de difícil acceso.
- La forma en tipo *"Y"* ramifica la entrada principal de aire a dos salidas.
- Amplias medidas disponibles, considerando las más aplicables en la industria.

Rápida conexión | Fácil montaje | Adaptable | Resistente a la corrosión | Amplias medidas

Navegador:	1	2	-	3	4	5	6	7
	A	C	-	P	P	Y	1/4	B
	Conexiones		-	Tipo				
Diámetro (OD) [pulgadas]:							1/4	
Color:								B

PPY Conexión unión tipo "Y"

OD en pulgadas

Información sobre navegador:

Posición 3	Posición 4	Posición 5	Tipo
P	P	Y	Unión Tipo "Y"

Posición 6	Diámetro OD [pulg]
1/8	1/8 "
5/32	5/32 "
3/16	3/16 "
1/4	1/4 "
5/16	5/16 "
3/8	3/8 "
1/2	1/2 "

Posición 7	Color
B	Azul

Medidas Referenciales:

Modelo	Diámetro del Orificio OD [Pulg]
AC-PPY1/8B	1/8"
AC-PPY5/32B	5/32 "
AC-PPY3/16B	3/16 "
AC-PPY1/4B	1/4 "
AC-PPY5/16B	5/16 "
AC-PPY3/8B	3/8 "
AC-PPY1/2B	1/2 "

PTT Conexión macho "T" lateral

OD en milímetros - Rosca M y Rosca R

Información Técnica:	
Fluido de trabajo:	Aire
Presión de trabajo Máxima:	150 [PSI]
Presión de trabajo negativa:	-29 [in Hg]
Temperatura de trabajo:	[0 - 60] ° C
Material del manguito de liberación:	Polióxido de Metileno
Material de los sellos:	NBR
Material del cuerpo:	Aleación de Niquel
Mangueras aplicables:	Poliuretano y Nylon

Beneficios

Los conectores neumáticos Cybermatics son los dispositivos más eficientes para conectar tubos, válvulas direccionales y otros componentes a los sistemas. Permiten la distribución de fluido en la red. Ofrecen una conexión y desconexión inmediata, de forma manual. Gracias a su rapidez de aplicación y su forma modular, este conector instantáneo contribuye a la eficacia de los sistemas neumáticos y de los dispositivos asociados. Cybermatics tiene una amplia gama de conectores, fabricados con materiales resistentes y con larga vida útil.

Características de diseño

- El conector macho tipo *"T"* lateral está diseñado para permitir una conexión rápida, del tipo *"push in"* para mangueras neumáticas.
- Se adaptan eficientemente a los tubos de poliuretano y nylon.
- Posee un extremo con rosca macho para ser conectado en los sistemas que se requiera.
- El manguito de liberación de borde liso permite la fácil desinstalación de los sistemas.
- Posee componentes niquelados que proporcionan una alta resistencia a la corrosión y desgaste.
- Las medidas disponibles permiten su aplicación con mangueras milimétricas y en pulgadas.
- Es de fácil montaje.
- Pueden ser instalados en espacios de difícil acceso.
- La forma en tipo *"T"* distribuye el aire según se requiera. De 1 entrada a 2 salidas.
- Amplias medidas de roscas disponibles, considerando las más aplicables en la industria.

Rápida conexión | Fácil montaje | Adaptable | Resistente a la corrosión | Amplias medidas

Navegador:	1	2	-	3	4	5	6	7	8	9	10
	A	C	-	P	T	T	0	4	0	1	B
	Conexiones		-	Tipo							
Diámetro (OD) [mm]:							0				
								4			
Rosca:									0		
										1	
Color:											B

PTT Conexión macho "T" lateral

OD en milímetros - Rosca M y Rosca R

Información sobre navegador:

Posición 3	Posición 4	Posición 5	Tipo
P	T	T	Conexión macho *"T"* lateral

Posición 6	Posición 7	Diámetro OD [mm]	Posición 8	Posición 9	Rosca	Hilos / pulgada	Posición 10	Color
0	4	4	M	5	M5	0,8	B	Azul
0	6	6	M	6	M6	1		
0	8	8	0	1	R 1/8 "	28		
1	0	10	0	2	R 1/4 "	19		
1	2	12	0	3	R 3/8 "	19		
			0	4	R 1/2 "	14		

Medidas Referenciales:

Modelo	Diámetro del Orificio OD	Rosca
AC-PTT04M5B	4 mm	M5
AC-PTT04M6B		M6
AC-PTT0401B		R 1/8 "
AC-PTT0402B		R 1/4 "
AC-PTT0403B		R 3/8 "
AC-PTT06M5B	6 mm	M5
AC-PTT06M6B		M6
AC-PTT0601B		R 1/8 "
AC-PTT0602B		R 1/4 "
AC-PTT0603B		R 3/8 "
AC-PTT0604B		R 1/2 "
AC-PTT0801B	8 mm	R 1/8 "
AC-PTT0802B		R 1/4 "
AC-PTT0803B		R 3/8 "
AC-PTT0804B		R 1/2 "
AC-PTT1001B	10 mm	R 1/8 "
AC-PTT1002B		R 1/4 "
AC-PTT1003B		R 3/8 "
AC-PTT1004B		R 1/2 "
AC-PPT1201B	12 mm	R 1/8 "
AC-PPT1202B		R 1/4 "
AC-PPT1203B		R 3/8 "
AC-PPT1204B		R 1/2 "

PTT Conexión macho "T" lateral

OD en pulgadas - Rosca NPT y Rosca UNF

Información Técnica:	
Fluido de trabajo:	Aire
Presión de trabajo Máxima:	150 [PSI]
Presión de trabajo negativa:	-29 [in Hg]
Temperatura de trabajo:	[0 - 60] ° C
Material del manguito de liberación:	Polióxido de Metileno
Material de los sellos:	NBR
Material del cuerpo:	Aleación de Niquel
Mangueras aplicables:	Poliuretano y Nylon

Beneficios

Los conectores neumáticos Cybermatics son los dispositivos más eficientes para conectar tubos, válvulas direccionales y otros componentes a los sistemas. Permiten la distribución de fluido en la red. Ofrecen una conexión y desconexión inmediata, de forma manual. Gracias a su rapidez de aplicación y su forma modular, este conector instantáneo contribuye a la eficacia de los sistemas neumáticos y de los dispositivos asociados. Cybermatics tiene una amplia gama de conectores, fabricados con materiales resistentes y con larga vida útil.

Características de diseño

- El conector macho tipo *"T"* lateral está diseñado para permitir una conexión rápida, del tipo *"push in"* para mangueras neumáticas.
- Se adaptan eficientemente a los tubos de poliuretano y nylon.
- Posee un extremo con rosca macho para ser conectado en los sistemas que se requiera.
- El manguito de liberación de borde liso permite la fácil desinstalación de los sistemas.
- Posee componentes niquelados que proporcionan una alta resistencia a la corrosión y desgaste.
- Las medidas disponibles permiten su aplicación con mangueras milimétricas y en pulgadas.
- Es de fácil montaje.
- Pueden ser instalados en espacios de difícil acceso.
- La forma en tipo *"T"* distribuye el aire según se requiera. De 1 entrada a 2 salidas.
- Amplias medidas de roscas disponibles, considerando las más aplicables en la industria.

Rápida conexión | Fácil montaje | Adaptable | Resistente a la corrosión | Amplias medidas

Navegador:	1	2	-	3	4	5	6	7	8	9
	A	C	-	P	T	T	1/4	N	1	B
	Conexiones		-	Tipo						
Diámetro (OD) [Pulgadas]:							1/4			
Rosca:								N		
									1	
Color:										B

PTT Conexión macho "T" lateral

OD en pulgadas - Rosca NPT y Rosca UNF

Información sobre navegador:

Posición 3	Posición 4	Posición 5	Tipo
P	T	T	Conexión macho "T" lateral

Posición 6	Diámetro OD [Pulg]
5/32	5/32 "
3/16	3/16 "
1/4	1/4 "
5/16	5/16 "
3/8	3/8 "
1/2	1/2 "

Posición 7	Posición 8	Rosca	Hilos /Pulgada
U	10	10 - 32 UNF	32
N	1	1/8 " NPT	27
N	2	1/4 " NPT	18
N	3	3/8 " NPT	18
N	4	1/2 " NPT	14

Posición 9	Color
B	Azul

Medidas Referenciales:

Modelo	Diámetro del Orificio OD [pulg]	Rosca
AC-PTT5/32U10B	5/32 "	10-32 UNF
AC-PTT5/32N1B		1/8 " NPT
AC-PTT5/32N2B		1/4 " NPT
AC-PTT3/16U10B	3/16 "	10-32 UNF
AC-PTT3/16N1B		1/8 " NPT
AC-PTT3/16N2B		1/4 " NPT
AC-PTT3/16N3B		3/8 " NPT
AC-PTT1/4U10B	1/4 "	10-32 UNF
AC-PTT1/4N1B		1/8 " NPT
AC-PTT1/4N2B		1/4 " NPT
AC-PTT1/4N3B		3/8 " NPT
AC-PTT5/16N1B	5/16 "	1/8 " NPT
AC-PTT5/16N2B		1/4 " NPT
AC-PTT5/16N3B		3/8 " NPT
AC-PTT5/16N4B		1/2 " NPT
AC-PTT3/8N1B	3/8 "	1/8 " NPT
AC-PTT3/8N2B		1/4 " NPT
AC-PTT3/8N3B		3/8 " NPT
AC-PTT3/8N4B		1/2 " NPT
AC-PTT1/2N2B	1/2 "	1/4 " NPT
AC-PTT1/2N3B		3/8 " NPT
AC-PTT1/2N4B		1/2 " NPT

PUC Conexión unión recta

OD en milímetros

Información Técnica:	
Fluido de trabajo:	Aire
Presión de trabajo máxima:	150 [PSI]
Presión de trabajo negativa:	-29 [in Hg]
Temperatura de trabajo:	[0 - 60] ° C
Material del manguito de liberación:	Polióxido de Metileno
Material de los sellos:	NBR
Material del cuerpo:	Polibutileno Tereftalato (PBT)
Mangueras aplicables:	Poliuretano y Nylon

Beneficios

Los conectores neumáticos Cybermatics son los dispositivos más eficientes para conectar tubos, válvulas direccionales y otros componentes a los sistemas. Permiten la distribución de fluido en la red. Ofrecen una conexión y desconexión inmediata, de forma manual. Gracias a su rapidez de aplicación y su forma modular, este conector instantáneo contribuye a la eficacia de los sistemas neumáticos y de los dispositivos asociados. Cybermatics tiene una amplia gama de conectores, fabricados con materiales resistentes y con larga vida útil.

Características de diseño

- La conexión recta permite el ensamble rápido, del tipo *"push in"*, para mangueras neumáticas del mismo diámetro.
- Se adaptan eficientemente a los tubos de poliuretano y nylon.
- El manguito de liberación de borde liso permite la fácil desinstalación de los sistemas.
- Posee componentes niquelados que proporcionan una alta resistencia a la corrosión y desgaste.
- Las medidas disponibles permiten su aplicación con mangueras milimétricas y en pulgadas.
- Son de fácil montaje.
- Su tamaño compacto y su peso ligero lo hace muy práctico en espacios reducidos.
- Amplias medidas disponibles, considerando las más aplicables en la industria.

Rápida conexión | Fácil montaje | Adaptable | Resistente a la corrosión | Amplias medidas

Navegador:	1	2	-	3	4	5	6	7	8
	A	C	-	P	U	C	0	4	B
	Conexiones		-	Tipo					
Diámetro (OD) [mm]:							0		
								4	
Color:									B

PUC Conexión unión recta

OD en milímetros

Información sobre navegador:

Posición 3	Posición 4	Posición 5	Tipo
P	U	C	Unión Recta

Posición 6	Posición 7	Diámetro OD [mm]
0	4	4 mm
0	5	5 mm
0	6	6 mm
0	7	7 mm
0	8	8 mm
0	9	9 mm
0	10	10 mm
0	11	11 mm
0	12	12 mm
0	13	13 mm
0	14	14 mm
0	15	15 mm
0	16	16 mm

Posición 8	Color
B	Azul

Medidas Referenciales:

Modelo	Diámetro del Orificio OD [mm]
AC-PUC04B	4 mm
AC-PUC05B	5 mm
AC-PUC06B	6 mm
AC-PUC07B	7 mm
AC-PUC08B	8 mm
AC-PUC09B	9 mm
AC-PUC10B	10 mm
AC-PUC11B	11 mm
AC-PUC12B	12 mm
AC-PUC13B	13 mm
AC-PUC14B	14 mm
AC-PUC15B	15 mm
AC-PUC16B	16 mm

PUC Conexión unión recta

OD en pulgadas

Información Técnica:	
Fluido de trabajo:	Aire
Presión de trabajo Máxima:	150 [PSI]
Presión de trabajo negativa:	-29 [in Hg]
Temperatura de trabajo:	[0 - 60] ° C
Material del manguito de liberación:	Polióxido de Metileno
Material de los sellos:	NBR
Material del cuerpo:	Polibutileno Tereftalato (PBT)
Mangueras aplicables:	Poliuretano y Nylon

Beneficios

Los conectores neumáticos Cybermatics son los dispositivos más eficientes para conectar tubos, válvulas direccionales y otros componentes a los sistemas. Permiten la distribución de fluido en la red. Ofrecen una conexión y desconexión inmediata, de forma manual. Gracias a su rapidez de aplicación y su forma modular, este conector instantáneo contribuye a la eficacia de los sistemas neumáticos y de los dispositivos asociados. Cybermatics tiene una amplia gama de conectores, fabricados con materiales resistentes y con larga vida útil.

Características de diseño

- La conexión recta permite el ensamble rápido, del tipo *"push in"*, para mangueras neumáticas del mismo diámetro.
- Se adaptan eficientemente a los tubos de poliuretano y nylon.
- El manguito de liberación de borde liso permite la fácil desinstalación de los sistemas.
- Posee componentes niquelados que proporcionan una alta resistencia a la corrosión y desgaste.
- Las medidas disponibles permiten su aplicación con mangueras milimétricas y en pulgadas.
- Son de fácil montaje.
- Su tamaño compacto y su peso ligero lo hace muy práctico en espacios reducidos.
- Amplias medidas disponibles, considerando las más aplicables en la industria.

Rápida conexión | Fácil montaje | Adaptable | Resistente a la corrosión | Amplias medidas

Navegador:	1	2	-	3	4	5	6	7
	A	C	-	P	U	C	1/8	B
	Conexiones		-	Tipo				
Diámetro (OD) [pulgadas]:							1/8	
Color:								B

PUC Conexión unión recta

OD en pulgadas

Información sobre navegador:

Posición 3	Posición 4	Posición 5	Tipo
P	U	C	Unión Recta

Posición 6	Diámetro OD [pulg]
1/8	1/8 "
5/32	5/32 "
3/16	3/16 "
1/4	1/4 "
5/16	5/16 "
3/8	3/8 "
1/2	1/2 "
5/8	5/8 "

Posición 7	Color
B	Azul

Medidas Referenciales:

Modelo	Diámetro del Orificio OD [pulg]
AC-PUC1/8B	1/8 "
AC-PUC5/32B	5/32 "
AC-PUC3/16B	3/16 "
AC-PUC1/4B	1/4 "
AC-PUC5/16B	5/16 "
AC-PUC3/8B	3/8 "
AC-PUC1/2B	1/2 "
AC-PUC5/8B	5/8 "

PUL Conexión unión tipo "L"

OD en milímetros

Información Técnica:	
Fluido de trabajo:	Aire
Presión de trabajo Máxima:	150 [PSI]
Presión de trabajo negativa:	-29 [in Hg]
Temperatura de trabajo:	[0 - 60] ° C
Material del manguito de liberación:	Polióxido de Metileno
Material de los sellos:	NBR
Material del cuerpo:	Polibutileno Tereftalato (PBT)
Mangueras aplicables:	Poliuretano y Nylon

Beneficios

Los conectores neumáticos Cybermatics son los dispositivos más eficientes para conectar tubos, válvulas direccionales y otros componentes a los sistemas. Permiten la distribución de fluido en la red. Ofrecen una conexión y desconexión inmediata, de forma manual. Gracias a su rapidez de aplicación y su forma modular, este conector instantáneo contribuye a la eficacia de los sistemas neumáticos y de los dispositivos asociados. Cybermatics tiene una amplia gama de conectores, fabricados con materiales resistentes y con larga vida útil.

Características de diseño

- El conector en 90° es una unión tipo *"L"*.
- Está diseñado para permitir una conexión rápida, del tipo *"push in"* para mangueras neumáticas.
- Se adaptan eficientemente a los tubos de poliuretano y nylon.
- El manguito de liberación de borde liso permite la fácil desinstalación de los sistemas.
- Posee componentes niquelados que proporcionan una alta resistencia a la corrosión y desgaste.
- Las medidas disponibles permiten su aplicación con mangueras milimétricas y en pulgadas.
- Es de fácil montaje.
- Pueden ser instalados en espacios de difícil acceso.
- Amplias medidas disponibles, considerando las más aplicables en la industria.

Rápida conexión | Fácil montaje | Adaptable | Resistente a la corrosión | Amplias medidas

Navegador:	1	2	-	3	4	5	6	7	8
	A	C	-	P	U	L	0	4	B
	Conexiones		-	Tipo					
Diámetro (OD) [mm]:							0		
								4	
Color:									B

PUL Conexión unión tipo “L”

OD en milímetros

Información sobre navegador:

Posición 3	Posición 4	Posición 5	Tipo
P	U	L	Unión Tipo “L”

Posición 6	Posición 7	Diámetro OD [mm]
0	4	4
0	6	6
0	8	8
1	0	10
1	2	12
1	6	16

Posición 8	Color
B	Azul

Medidas Referenciales:

Modelo	Diámetro del Orificio OD [mm]
AC-PUL04B	4 mm
AC-PUL06B	6 mm
AC-PUL08B	8 mm
AC-PUL10B	10 mm
AC-PUL12B	12 mm
AC-PUL16B	16 mm

PUL Conexión unión tipo "L"

OD en pulgadas

Información Técnica:	
Fluido de trabajo:	Aire
Presión de trabajo Máxima:	150 [PSI]
Presión de trabajo negativa:	-29 [in Hg]
Temperatura de trabajo:	[0 - 60] ° C
Material del manguito de liberación:	Polióxido de Metileno
Material de los sellos:	NBR
Material del cuerpo:	Polibutileno Tereftalato (PBT)
Mangueras aplicables:	Poliuretano y Nylon

Beneficios

Los conectores neumáticos Cybermatics son los dispositivos más eficientes para conectar tubos, válvulas direccionales y otros componentes a los sistemas. Permiten la distribución de fluido en la red. Ofrecen una conexión y desconexión inmediata, de forma manual. Gracias a su rapidez de aplicación y su forma modular, este conector instantáneo contribuye a la eficacia de los sistemas neumáticos y de los dispositivos asociados. Cybermatics tiene una amplia gama de conectores, fabricados con materiales resistentes y con larga vida útil.

Características de diseño

- El conector en 90° es una unión tipo *"L"*.
- Está diseñado para permitir una conexión rápida, del tipo *"push in"* para mangueras neumáticas.
- Se adaptan eficientemente a los tubos de poliuretano y nylon.
- El manguito de liberación de borde liso permite la fácil desinstalación de los sistemas.
- Posee componentes niquelados que proporcionan una alta resistencia a la corrosión y desgaste.
- Las medidas disponibles permiten su aplicación con mangueras milimétricas y en pulgadas.
- Es de fácil montaje.
- Pueden ser instalados en espacios de difícil acceso.
- Amplias medidas disponibles, considerando las más aplicables en la industria.

Rápida conexión | Fácil montaje | Adaptable | Resistente a la corrosión | Amplias medidas

Navegador:	1	2	-	3	4	5	6	7
	A	C	-	P	U	L	1/4	B
	Conexiones		-	Tipo				
Diámetro (OD) [pulgadas]:							1/4	
Color:								B

PUL Conexión unión tipo "L"

OD en pulgadas

Información sobre navegador:

Posición 3	Posición 4	Posición 5	Tipo
P	U	L	Unión Tipo "L"

Posición 6	Diámetro OD [pulg]
1/8	1/8 "
5/32	5/32 "
3/16	3/16 "
1/4	1/4 "
5/16	5/16 "
3/8	3/8 "
1/2	1/2 "

Posición 7	Color
B	Azul

Medidas Referenciales:

Modelo	Diámetro del Orificio OD [Pulg]
AC-PUL1/8B	1/8"
AC-PUL5/32B	5/32 "
AC-PUL3/16B	3/16 "
AC-PUL1/4B	1/4 "
AC-PUL5/16B	5/16 "
AC-PUL3/8B	3/8 "
AC-PUL1/2B	1/2 "

PUL Conexión unión tipo "L" reducción

OD1 y OD2 en milímetros

Información Técnica:	
Fluido de trabajo:	Aire
Presión de trabajo Máxima:	150 [PSI]
Presión de trabajo negativa:	-29 [in Hg]
Temperatura de trabajo:	[0 - 60] ° C
Material del manguito de liberación:	Polióxido de Metileno
Material de los sellos:	NBR
Material del cuerpo:	Polibutileno Tereftalato (PBT)
Mangueras aplicables:	Poliuretano y Nylon

Beneficios

Los conectores neumáticos Cybermatics son los dispositivos más eficientes para conectar tubos, válvulas direccionales y otros componentes a los sistemas. Permiten la distribución de fluido en la red. Ofrecen una conexión y desconexión inmediata, de forma manual. Gracias a su rapidez de aplicación y su forma modular, este conector instantáneo contribuye a la eficacia de los sistemas neumáticos y de los dispositivos asociados. Cybermatics tiene una amplia gama de conectores, fabricados con materiales resistentes y con larga vida útil.

Características de diseño

- La conexión reducción permite el ensamble rápido, del tipo *"push in"*, para mangueras neumáticas de diferentes diámetros.
- Con este adaptador se puede conectar una manguera de un diámetro mayor a una de diámetro menor en 90°.
- Se adaptan eficientemente a los tubos de poliuretano y nylon.
- El manguito de liberación de borde liso permite la fácil desinstalación de los sistemas.
- Posee componentes niquelados que proporcionan una alta resistencia a la corrosión y desgaste.
- Las medidas disponibles permiten su aplicación con mangueras milimétricas y en pulgadas.
- Son de fácil montaje.
- Su tamaño compacto y su peso ligero lo hace muy práctico en espacios reducidos.

Rápida conexión | Fácil montaje | Adaptable | Resistente a la corrosión | Amplias medidas

Navegador:	1	2	-	3	4	5	6	7	8	9	10
	A	C	-	P	U	L	0	6	0	4	B
	Conexiones		-	Tipo							
Diámetro 1 (OD1) [mm]:							0				
								6			
Diámetro 2 (OD2) [mm]:									0		
										4	
Color:											B

PUL Conexión unión tipo "L" reducción

OD1 y OD2 en milímetros

Información sobre navegador:

Posición 3	Posición 4	Posición 5	Tipo
P	U	L	Unión tipo "L" Reducción

Posición 6	Posición 7	Diámetro OD 1 [mm]	Posición 8	Posición 9	Diámetro OD 2 [mm]	Posición 10	Color
0	6	6	0	4	4	B	Azul
0	8	8	0	6	6		
1	0	10	0	8	8		
1	2	12	1	0	10		

Medidas Referenciales:

Modelo	Diámetro del Orificio 1 [OD1]	Diámetro del Orificio 2 [OD2]
AC-PUL0604B	6 mm	4 mm
AC-PUL0806B	8 mm	6 mm
AC-PUL1008B	10 mm	8 mm
AC-PUL1210B	12 mm	10 mm

PUT Conexión unión tipo "T"

OD en milímetros

Información Técnica:	
Fluido de trabajo:	Aire
Presión de trabajo Máxima:	150 [PSI]
Presión de trabajo negativa:	-29 [in Hg]
Temperatura de trabajo:	[0 - 60] ° C
Material del manguito de liberación:	Polióxido de Metileno
Material de los sellos:	NBR
Material del cuerpo:	Polibutileno Tereftalato (PBT)
Mangueras aplicables:	Poliuretano y Nylon

Beneficios

Los conectores neumáticos Cybermatics son los dispositivos más eficientes para conectar tubos, válvulas direccionales y otros componentes a los sistemas. Permiten la distribución de fluido en la red. Ofrecen una conexión y desconexión inmediata, de forma manual. Gracias a su rapidez de aplicación y su forma modular, este conector instantáneo contribuye a la eficacia de los sistemas neumáticos y de los dispositivos asociados. Cybermatics tiene una amplia gama de conectores, fabricados con materiales resistentes y con larga vida útil.

Características de diseño

- El conector de unión tipo *"T"* está diseñado para permitir una conexión rápida, del tipo *"push in"* para mangueras neumáticas.
- Se adaptan eficientemente a los tubos de poliuretano y nylon.
- El manguito de liberación de borde liso permite la fácil desinstalación de los sistemas.
- Posee componentes niquelados que proporcionan una alta resistencia a la corrosión y desgaste.
- Las medidas disponibles permiten su aplicación con mangueras milimétricas y en pulgadas.
- Es de fácil montaje.
- Pueden ser instalados en espacios de difícil acceso.
- La forma en tipo *"T"* distribuye el aire según se requiera. De 1 entrada a 2 salidas.
- Amplias medidas disponibles, considerando las más aplicables en la industria.

Rápida conexión | Fácil montaje | Adaptable | Resistente a la corrosión | Amplias medidas

Navegador:	1	2	-	3	4	5	6	7	8
	A	C	-	P	U	T	0	4	B
	Conexiones		-	Tipo					
Diámetro (OD) [mm]:							0		
								4	
Color:									B

PUT Conexión unión tipo "T"

OD en milímetros

Información sobre navegador:

Posición 3	Posición 4	Posición 5	Tipo
P	U	T	Unión Tipo "T"

Posición 6	Posición 7	Diámetro OD [mm]
0	4	4
0	6	6
0	8	8
1	0	10
1	2	12
1	4	14
1	6	16

Posición 8	Color
B	Azul

Medidas Referenciales:

Modelo	Diámetro del Orificio OD [mm]
AC-PUT04B	4 mm
AC-PUT06B	6 mm
AC-PUT08B	8 mm
AC-PUTB10B	10 mm
AC-PUTB12B	12 mm
AC-PUTB14B	14 mm
AC-PUTB16B	16 mm

PUT Conexión unión tipo "T"

OD en pulgadas

Información Técnica:	
Fluido de trabajo:	Aire
Presión de trabajo Máxima:	150 [PSI]
Presión de trabajo negativa:	-29 [in Hg]
Temperatura de trabajo:	[0 - 60] ° C
Material del manguito de liberación:	Polióxido de Metileno
Material de los sellos:	NBR
Material del cuerpo:	Polibutileno Tereftalato (PBT)
Mangueras aplicables:	Poliuretano y Nylon

Beneficios

Los conectores neumáticos Cybermatics son los dispositivos más eficientes para conectar tubos, válvulas direccionales y otros componentes a los sistemas. Permiten la distribución de fluido en la red. Ofrecen una conexión y desconexión inmediata, de forma manual. Gracias a su rapidez de aplicación y su forma modular, este conector instantáneo contribuye a la eficacia de los sistemas neumáticos y de los dispositivos asociados. Cybermatics tiene una amplia gama de conectores, fabricados con materiales resistentes y con larga vida útil.

Características de diseño

- El conector de unión tipo *"T"* está diseñado para permitir una conexión rápida, del tipo *"push in"* para mangueras neumáticas.
- Se adaptan eficientemente a los tubos de poliuretano y nylon.
- El manguito de liberación de borde liso permite la fácil desinstalación de los sistemas.
- Posee componentes niquelados que proporcionan una alta resistencia a la corrosión y desgaste.
- Las medidas disponibles permiten su aplicación con mangueras milimétricas y en pulgadas.
- Es de fácil montaje.
- Pueden ser instalados en espacios de difícil acceso.
- La forma en tipo *"T"* distribuye el aire según se requiera. De 1 entrada a 2 salidas.
- Amplias medidas disponibles, considerando las más aplicables en la industria.

Rápida conexión | Fácil montaje | Adaptable | Resistente a la corrosión | Amplias medidas

Navegador:	1	2	-	3	4	5	6	7
	A	C	-	P	U	T	1/8	B
	Conexiones		-	Tipo				
Diámetro (OD) [pulgadas]:							1/8	
Color:								B

PUT Conexión unión tipo "T"

OD en pulgadas

Información sobre navegador:

Posición 3	Posición 4	Posición 5	Tipo
P	U	T	Unión Tipo *"T"*

Posición 6	Diámetro OD [pulg]
1/8	1/8 "
5/32	5/32 "
3/16	3/16 "
1/4	1/4 "
5/16	5/16 "
3/8	3/8 "
1/2	1/2 "
5/8	5/8 "

Posición 7	Color
B	Azul

Medidas Referenciales:

Modelo	Diámetro del Orificio OD [Pulg]
AC-PUT1/8B	1/8 "
AC-PUT5/32B	5/32 "
AC-PUT3/16B	3/16 "
AC-PUT1/4B	1/4 "
AC-PUT5/16B	5/16 "
AC-PUT3/8B	3/8 "
AC-PUT1/2B	1/2 "
AC-PUT5/8B	5/8 "

PWT Conexión macho tipo "Y"

OD en milímetros - Rosca M y Rosca R

Información Técnica:	
Fluido de trabajo:	Aire
Presión de trabajo Máxima:	150 [PSI]
Presión de trabajo negativa:	-29 [in Hg]
Temperatura de trabajo:	[0 - 60] ° C
Material del manguito de liberación:	Polióxido de Metileno
Material de los sellos:	NBR
Material del cuerpo:	Aleación de Niquel
Mangueras aplicables:	Poliuretano y Nylon

Beneficios

Los conectores neumáticos Cybermatics son los dispositivos más eficientes para conectar tubos, válvulas direccionales y otros componentes a los sistemas. Permiten la distribución de fluido en la red. Ofrecen una conexión y desconexión inmediata, de forma manual. Gracias a su rapidez de aplicación y su forma modular, este conector instantáneo contribuye a la eficacia de los sistemas neumáticos y de los dispositivos asociados. Cybermatics tiene una amplia gama de conectores, fabricados con materiales resistentes y con larga vida útil.

Características de diseño

- El conector macho tipo *"Y"* está diseñado para permitir una conexión rápida, del tipo *"push in"* para mangueras neumáticas.
- Se adaptan eficientemente a los tubos de poliuretano y nylon.
- Posee un extremo con rosca macho para ser conectado en los sistemas que se requiera.
- El manguito de liberación de borde liso permite la fácil desinstalación de los sistemas.
- Posee componentes niquelados que proporcionan una alta resistencia a la corrosión y desgaste.
- Las medidas disponibles permiten su aplicación con mangueras milimétricas y en pulgadas.
- Es de fácil montaje.
- Pueden ser instalados en espacios de difícil acceso.
- La forma en tipo *"Y"* distribuye el aire según se requiera. De 1 entrada a 2 salidas.
- Amplias medidas de roscas disponibles, considerando las más aplicables en la industria.

Rápida conexión | Fácil montaje | Adaptable | Resistente a la corrosión | Amplias medidas

Navegador:	1	2	-	3	4	5	6	7	8	9	10
	A	C	-	P	W	T	0	4	0	1	B
	Conexiones		-	Tipo							
Diámetro (OD) [mm]:							0				
								4			
Rosca:									0		
										1	
Color:											B

PWT Conexión macho tipo "Y"

OD en milímetros - Rosca M y Rosca R

Información sobre navegador:

Posición 3	Posición 4	Posición 5	Tipo
P	W	T	Conexión macho tipo "Y"

Posición 6	Posición 7	Diámetro OD [mm]
0	4	4
0	6	6
0	8	8
1	0	10
1	2	12

Posición 8	Posición 9	Rosca	Hilos / pulgada
M	5	M5	0,8
M	6	M6	1
0	1	R 1/8 "	28
0	2	R 1/4 "	19
0	3	R 3/8 "	19
0	4	R 1/2 "	14

Posición 10	Color
B	Azul

Medidas Referenciales:

Modelo	Diámetro del Orificio OD [mm]	Rosca
AC-PWT04M5B	4 mm	M5
AC-PWT04M6B		M6
AC-PWT0401B		R 1/8 "
AC-PWT0402B		R 1/4 "
AC-PWT0403B		R 3/8 "
AC-PWT06M5B	6 mm	M5
AC-PWT06M6B		M6
AC-PWT0601B		R 1/8 "
AC-PWT0602B		R 1/4 "
AC-PWT0603B		R 3/8 "
AC-PWT0604B		R 1/2 "
AC-PWT0801B	8 mm	R 1/8 "
AC-PWT0802B		R 1/4 "
AC-PWT0803B		R 3/8 "
AC-PWT0804B		R 1/2 "
AC-PWT1001B	10 mm	R 1/8 "
AC-PWT1002B		R 1/4 "
AC-PWT1003B		R 3/8 "
AC-PWT1004B		R 1/2 "
AC-PWT1201B	12 mm	R 1/8 "
AC-PWT1202B		R 1/4 "
AC-PWT1203B		R 3/8 "
AC-PWT1204B		R 1/2 "

PWT Conexión macho tipo "Y"

OD en pulgadas - Rosca NPT y Rosca UNF

Información Técnica:	
Fluido de trabajo:	Aire
Presión de trabajo Máxima:	150 [PSI]
Presión de trabajo negativa:	-29 [in Hg]
Temperatura de trabajo:	[0 - 60] ° C
Material del manguito de liberación:	Polióxido de Metileno
Material de los sellos:	NBR
Material del cuerpo:	Aleación de Niquel
Mangueras aplicables:	Poliuretano y Nylon

Beneficios

Los conectores neumáticos Cybermatics son los dispositivos más eficientes para conectar tubos, válvulas direccionales y otros componentes a los sistemas. Permiten la distribución de fluido en la red. Ofrecen una conexión y desconexión inmediata, de forma manual. Gracias a su rapidez de aplicación y su forma modular, este conector instantáneo contribuye a la eficacia de los sistemas neumáticos y de los dispositivos asociados. Cybermatics tiene una amplia gama de conectores, fabricados con materiales resistentes y con larga vida útil.

Características de diseño

- El conector macho tipo *"Y"* está diseñado para permitir una conexión rápida, del tipo *"push in"* para mangueras neumáticas.
- Se adaptan eficientemente a los tubos de poliuretano y nylon.
- Posee un extremo con rosca macho para ser conectado en los sistemas que se requiera.
- El manguito de liberación de borde liso permite la fácil desinstalación de los sistemas.
- Posee componentes niquelados que proporcionan una alta resistencia a la corrosión y desgaste.
- Las medidas disponibles permiten su aplicación con mangueras milimétricas y en pulgadas.
- Es de fácil montaje.
- Pueden ser instalados en espacios de difícil acceso.
- La forma en tipo *"Y"* distribuye el aire según se requiera. De 1 entrada a 2 salidas.
- Amplias medidas de roscas disponibles, considerando las más aplicables en la industria.

Rápida conexión | Fácil montaje | Adaptable | Resistente a la corrosión | Amplias medidas

Navegador:	1	2	-	3	4	5	6	7	8	9
	A	C	-	P	W	T	1/4	N	1	B
	Conexiones		-	Tipo						
Diámetro (OD) [Pulgadas]:							1/4			
Rosca:								N		
									1	
Color:										B

PWT Conexión macho tipo "Y"

OD en pulgadas - Rosca NPT y Rosca UNF

Información sobre navegador:

Posición 3	Posición 4	Posición 5	Tipo
P	W	T	Conexión macho tipo "Y"

Posición 6	Diámetro [Pulg]
5/32	5/32 "
3/16	3/16 "
1/4	1/4 "
5/16	5/16 "
3/8	3/8 "
1/2	1/2 "

Posición 7	Posición 8	Rosca	Hilos /Pulgada
U	10	10-32 UNF	32
N	1	1/8 " NPT	27
N	2	1/4 " NPT	18
N	3	3/8 " NPT	18
N	4	1/2 " NPT	14

Posición 9	Color
B	Azul

Medidas Referenciales:

Modelo	Diámetro del Orificio OD [pulg]	Rosca
AC-PWT5/32U10B	5/32 "	10-32 UNF
AC-PWT5/32N1B		1/8 " NPT
AC-PWT5/32N2B		1/4 " NPT
AC-PWT3/16U10B	3/16 "	10-32 UNF
AC-PWT3/16N1B		1/8 " NPT
AC-PWT3/16N2B		1/4 " NPT
AC-PWT3/16N3B		3/8 " NPT
AC-PWT1/4U10B	1/4 "	10-32 UNF
AC-PWT1/4N1B		1/8 " NPT
AC-PWT1/4N2B		1/4 " NPT
AC-PWT1/4N3B		3/8 " NPT
AC-PWT5/16N1B	5/16 "	1/8 " NPT
AC-PWT5/16N2B		1/4 " NPT
AC-PWT5/16N3B		3/8 " NPT
AC-PWT5/16N4B		1/2 " NPT
AC-PWT3/8N1B	3/8 "	1/8 " NPT
AC-PWT3/8N2B		1/4 " NPT
AC-PWT3/8N3B		3/8 " NPT
AC-PWT3/8N4B		1/2 " NPT
AC-PWT1/2N2B	1/2 "	1/4 " NPT
AC-PWT1/2N3B		3/8 " NPT
AC-PWT1/2N4B		1/2 " NPT

PYY Conexión unión doble "Y"

OD en milímetros

Información Técnica:	
Fluido de trabajo:	Aire
Presión de trabajo Máxima:	150 [PSI]
Presión de trabajo negativa:	-29 [in Hg]
Temperatura de trabajo:	[0 - 60] ° C
Material del manguito de liberación:	Polióxido de Metileno
Material de los sellos:	NBR
Material del cuerpo:	Polibutileno Tereftalato (PBT)
Mangueras aplicables:	Poliuretano y Nylon

Beneficios

Los conectores neumáticos Cybermatics son los dispositivos más eficientes para conectar tubos, válvulas direccionales y otros componentes a los sistemas. Permiten la distribución de fluido en la red. Ofrecen una conexión y desconexión inmediata, de forma manual. Gracias a su rapidez de aplicación y su forma modular, este conector instantáneo contribuye a la eficacia de los sistemas neumáticos y de los dispositivos asociados. Cybermatics tiene una amplia gama de conectores, fabricados con materiales resistentes y con larga vida útil.

Características de diseño

- El conector de unión tipo doble *"Y"* está diseñado para permitir una conexión rápida, del tipo *"push in"* para mangueras neumáticas.
- Se adaptan eficientemente a los tubos de poliuretano y nylon.
- El manguito de liberación de borde liso permite la fácil desinstalación de los sistemas.
- Posee componentes niquelados que proporcionan una alta resistencia a la corrosión y desgaste.
- Las medidas disponibles permiten su aplicación con mangueras milimétricas y en pulgadas.
- Es de fácil montaje y pueden ser instalados en espacios de difícil acceso.
- La forma en tipo doble *"Y"* ramifica la entrada principal de aire hacia cuatro salidas.

Rápida conexión | Fácil montaje | Adaptable | Resistente a la corrosión | Amplias medidas

Navegador:	1	2	-	3	4	5	6	7	8
	A	C	-	P	Y	Y	0	6	B
	Conexiones		-	Tipo					
Diámetro (OD) [mm]:							0		
								6	
Color:									B

Información sobre navegador:	Posición 3	Posición 4	Posición 5	Tipo		
	P	Y	Y	Unión Doble "Y"		
	Posición 6	Posición 7	Diámetro OD [mm]		Posición 8	Color
	0	6	6		B	Azul

Medidas Referenciales:	Modelo	Diámetro del Orificio OD [mm]
	AC-PYY06B	6 mm

PZA Conexión unión tipo cruz

OD en milímetros

Información Técnica:	
Fluido de trabajo:	Aire
Presión de trabajo Máxima:	150 [PSI]
Presión de trabajo negativa:	-29 [in Hg]
Temperatura de trabajo:	[0 - 60] ° C
Material del manguito de liberación:	Polióxido de Metileno
Material de los sellos:	NBR
Material del cuerpo:	Polibutileno Tereftalato (PBT)
Mangueras aplicables:	Poliuretano y Nylon

Beneficios

Los conectores neumáticos Cybermatics son los dispositivos más eficientes para conectar tubos, válvulas direccionales y otros componentes a los sistemas. Permiten la distribución de fluido en la red. Ofrecen una conexión y desconexión inmediata, de forma manual. Gracias a su rapidez de aplicación y su forma modular, este conector instantáneo contribuye a la eficacia de los sistemas neumáticos y de los dispositivos asociados. Cybermatics tiene una amplia gama de conectores, fabricados con materiales resistentes y con larga vida útil.

Características de diseño

- El conector de unión tipo cruz está diseñado para permitir una conexión rápida, del tipo *"push in"* para mangueras neumáticas.
- Se adaptan eficientemente a los tubos de poliuretano y nylon.
- El manguito de liberación de borde liso permite la fácil desinstalación de los sistemas.
- Posee componentes niquelados que proporcionan una alta resistencia a la corrosión y desgaste.
- Las medidas disponibles permiten su aplicación con mangueras milimétricas y en pulgadas.
- Es de fácil montaje.
- Pueden ser instalados en espacios de difícil acceso.
- La forma en tipo cruz distribuye el aire según se requiera. De 1 entrada hacia 3 salidas.
- Amplias medidas disponibles, considerando las más aplicables en la industria.

Rápida conexión | Fácil montaje | Adaptable | Resistente a la corrosión | Amplias medidas

Navegador:	1	2	-	3	4	5	6	7	8
	A	C	-	P	Z	A	0	4	B
	Conexiones		-	Tipo					
Diámetro (OD) [mm]:							0		
								4	
Color:									B

PZA Conexión unión tipo cruz

OD en milímetros

Información sobre navegador:

Posición 3	Posición 4	Posición 5	Tipo
P	Z	A	Unión Tipo Cruz

Posición 6	Posición 7	Diámetro OD [mm]
0	4	4
0	6	6
0	8	8
1	0	10
1	2	12

Posición 8	Color
B	Azul

Medidas Referenciales:

Modelo	Diámetro del Orificio OD [mm]
AC-PZA04B	4 mm
AC-PZA06B	6 mm
AC-PZA08B	8 mm
AC-PZA10B	10 mm
AC-PZA12B	12 mm

PZA Conexión unión tipo cruz

OD en pulgadas

Información Técnica:	
Fluido de trabajo:	Aire
Presión de trabajo Máxima:	150 [PSI]
Presión de trabajo negativa:	-29 [in Hg]
Temperatura de trabajo:	[0 - 60] ° C
Material del manguito de liberación:	Polióxido de Metileno
Material de los sellos:	NBR
Material del cuerpo:	Polibutileno Tereftalato (PBT)
Mangueras aplicables:	Poliuretano y Nylon

Beneficios

Los conectores neumáticos Cybermatics son los dispositivos más eficientes para conectar tubos, válvulas direccionales y otros componentes a los sistemas. Permiten la distribución de fluido en la red. Ofrecen una conexión y desconexión inmediata, de forma manual. Gracias a su rapidez de aplicación y su forma modular, este conector instantáneo contribuye a la eficacia de los sistemas neumáticos y de los dispositivos asociados. Cybermatics tiene una amplia gama de conectores, fabricados con materiales resistentes y con larga vida útil.

Características de diseño

- El conector de unión tipo cruz está diseñado para permitir una conexión rápida, del tipo *"push in"* para mangueras neumáticas.
- Se adaptan eficientemente a los tubos de poliuretano y nylon.
- El manguito de liberación de borde liso permite la fácil desinstalación de los sistemas.
- Posee componentes niquelados que proporcionan una alta resistencia a la corrosión y desgaste.
- Las medidas disponibles permiten su aplicación con mangueras milimétricas y en pulgadas.
- Es de fácil montaje.
- Pueden ser instalados en espacios de difícil acceso.
- La forma en tipo cruz distribuye el aire según se requiera. De 1 entrada hacia 3 salidas.
- Amplias medidas disponibles, considerando las más aplicables en la industria.

Rápida conexión | Fácil montaje | Adaptable | Resistente a la corrosión | Amplias medidas

Navegador:	1	2	-	3	4	5	6	7
	A	C	-	P	Z	A	1/8	B
	Conexiones		-	Tipo				
Diámetro (OD) [pulgadas]:							1/8	
Color:								B

PZA Conexión unión tipo cruz

OD en pulgadas

Información sobre navegador:

Posición 3	Posición 4	Posición 5	Tipo
P	Z	A	Unión Tipo Cruz

Posición 6	Diámetro OD [pulg]
5/32	5/32 "
3/16	3/16 "
1/4	1/4 "
5/16	5/16 "
3/8	3/8 "
1/2	1/2 "

Posición 7	Color
B	Azul

Medidas Referenciales:

Modelo	Diámetro del Orificio OD [Pulg]
AC-PZA5/32B	5/32 "
AC-PZA3/16B	3/16 "
AC-PZA1/4B	1/4 "
AC-PZA5/16B	5/16 "
AC-PZA3/8B	3/8 "
AC-PZA1/2B	1/2 "

Conexiones Metálicas

Diseñadas para dirigir y distribuir aire comprimido en circuitos neumáticos.
Pueden ser instaladas en un Manifold de distribución.
Centralización de funciones en varios dispositivos.
Pueden trabajar libres de aceite.

MPPC Conexión recto macho metálico

OD en milímetros - Rosca R

Información Técnica:	
Fluido de trabajo:	Aire Comprimido y Agua
Presión de trabajo máxima:	290 [PSI]
Presión de trabajo negativa:	-29 [in Hg]
Temperatura de trabajo:	[-10 - 80] ° C
Material del manguito de liberación:	Latón Niquelado
Material de los sellos:	NBR
Material del cuerpo:	Latón Niquelado
Mangueras aplicables:	Poliuretano y Nylon

Beneficios

Los conectores neumáticos Cybermatics son los dispositivos más eficientes para conectar tubos, válvulas direccionales y otros componentes a los sistemas. Permite la distribución de fluido en la red. Ofrecen una conexión y desconexión inmediata, de forma manual. Gracias a su rapidez de aplicación y su forma modular, este conector instantáneo contribuye a la eficacia de los sistemas neumáticos y de los dispositivos asociados. Cybermatics tiene una amplia gama de conectores, fabricados con materiales resistentes y con larga vida útil.

Características de diseño

- El conector recto macho está diseñado para permitir una conexión rápida, del tipo *"push in"*, para mangueras neumáticas.
- Se adaptan eficientemente a los tubos de poliuretano y nylon.
- El manguito de liberación de borde liso permite la fácil desinstalación de los sistemas.
- El cuerpo niquelado proporciona una alta resistencia a la corrosión y desgaste.
- Las medidas disponibles permiten su aplicación con mangueras milimétricas.
- Gracias a su hexágono exterior son de fácil montaje.
- Con la utilización de una llave mecánica pueden ser instalados.
- Disponibles considerando las roscas más aplicadas en la industria.

Resistente a la corrosión | Fácil montaje | Adaptable | Rápida conexión | Amplias medidas

Navegador:	1	2	-	3	4	5	6	7	8	9	10
	A	C	-	M	P	P	C	0	6	0	1
	Conexiones		-	Tipo							
Diámetro (OD):								0			
									6		
Rosca:										0	
											1

MPPC Conexión recto macho metálico

OD en milímetros - Rosca R

Información sobre navegador:

Posición 3	Posición 4	Posición 5	Posición 6	Tipo
M	P	P	C	Conexión Recto Macho Metálico

Posición 7	Posición 8	Diámetro de Conexión OD [mm]
0	6	6
0	8	8
1	0	10
1	2	12

Posición 9	Posición 10	Diámetro de la Rosca
0	1	R 1/8 "
0	2	R 1/4 "

Medidas Disponibles:

Modelo	Diámetro de Conexión (OD) [mm]	Rosca
AC-MPPC0601	6 mm	R 1/8 "
AC-MPPC0602		R 1/4 "
AC-MPPC0801	8 mm	R 1/8 "
AC-MPPC0802		R 1/4 "
AC-MPPC1002	10 mm	R 1/4 "
AC-MPPC1202	12 mm	R 1/4 "

MPCF Conexión recto hembra metálico

OD en milímetros - Rosca R

Información Técnica:	
Fluido de trabajo:	Aire Comprimido y Agua
Presión de trabajo máxima:	290 [PSI]
Presión de trabajo negativa:	-29 [in Hg]
Temperatura de trabajo:	[-10 - 80] ° C
Material del manguito de liberación:	Latón Niquelado
Material de los sellos:	NBR
Material del cuerpo:	Latón Niquelado
Mangueras aplicables:	Poliuretano y Nylon

Beneficios

Los conectores neumáticos Cybermatics son los dispositivos más eficientes para conectar tubos, válvulas direccionales y otros componentes a los sistemas. Permite la distribución de fluido en la red. Ofrecen una conexión y desconexión inmediata, de forma manual. Gracias a su rapidez de aplicación y su forma modular, este conector instantáneo contribuye a la eficacia de los sistemas neumáticos y de los dispositivos asociados. Cybermatics tiene una amplia gama de conectores, fabricados con materiales resistentes y con larga vida útil.

Características de diseño

- El conector recto hembra está diseñado para permitir una conexión rápida, del tipo *"push in"*, para mangueras neumáticas.
- Se adaptan eficientemente a los tubos de poliuretano y nylon.
- El manguito de liberación de borde liso permite la fácil desinstalación de los sistemas.
- El cuerpo niquelado proporciona una alta resistencia a la corrosión y desgaste.
- Las medidas disponibles permiten su aplicación con mangueras milimétricas.
- Gracias a su hexágono exterior son de fácil montaje.
- Con la utilización de una llave mecánica pueden ser instalados.
- Disponibles considerando las roscas más aplicadas en la industria.

Resistente a la corrosión | Fácil montaje | Adaptable | Rápida conexión | Amplias medidas

Navegador:	1	2	-	3	4	5	6	7	8	9	10
	A	C	-	M	P	C	F	0	6	0	1
	Conexiones		-	Tipo							
Diámetro (OD):								0			
									6		
Rosca:										0	
											1

MPCF Conexión recto hembra metálico

OD en milímetros - Rosca R

Información sobre navegador:

Posición 3	Posición 4	Posición 5	Posición 6	Tipo
M	P	C	F	Conexión Recto Hembra Metálico

Posición 7	Posición 8	Diámetro de Conexión OD [mm]	Posición 9	Posición 10	Diámetro de la Rosca
0	6	6	0	1	R 1/8 "
0	8	8	0	2	R 1/4 "

Medidas Referenciales:

Modelo	Diámetro de Conexión (OD) [mm]	Rosca
AC-MPCF0601	6 mm	R 1/8 "
AC-MPCF0602		R 1/4 "
AC-MPCF0801	8 mm	R 1/8 "
AC-MPCF0802		R 1/4 "

MPPL Conexión codo giratorio metálico

OD en milímetros - Rosca R

Información Técnica:	
Fluido de trabajo:	Aire Comprimido y Agua
Presión de trabajo máxima:	290 [PSI]
Presión de trabajo negativa:	-29 [in Hg]
Temperatura de trabajo:	[-10 - 80] ° C
Material del manguito de liberación:	Latón Niquelado
Material de los sellos:	NBR
Material del cuerpo:	Latón Niquelado
Mangueras aplicables:	Poliuretano y Nylon

Beneficios

Los conectores neumáticos Cybermatics son los dispositivos más eficientes para conectar tubos, válvulas direccionales y otros componentes a los sistemas. Permite la distribución de fluido en la red. Ofrecen una conexión y desconexión inmediata, de forma manual. Gracias a su rapidez de aplicación y su forma modular, este conector instantáneo contribuye a la eficacia de los sistemas neumáticos y de los dispositivos asociados. Cybermatics tiene una amplia gama de conectores, fabricados con materiales resistentes y con larga vida útil.

Características de diseño

- El conector en 90° es un codo giratorio que está diseñado permitir una conexión rápida, del tipo *"push in"* para mangueras neumáticas.
- Se adaptan eficientemente a los tubos de poliuretano y nylon.
- El manguito de liberación de borde liso permite la fácil desinstalación de los sistemas.
- El cuerpo niquelado proporciona una alta resistencia a la corrosión y desgaste.
- Las medidas disponibles permiten su aplicación con mangueras milimétricas.
- Gracias a su hexágono exterior son de fácil montaje.
- Con la utilización de una llave mecánica pueden ser instalados.
- El codo gira 360° para facilitar la instalación en cualquier espacio o sistema.
- Disponibles considerando las roscas más aplicadas en la industria.

Rápida conexión | Fácil montaje | Adaptable | Resistente a la corrosión | Amplias medidas | Codo giro 360°

Navegador:	1	2	-	3	4	5	6	7	8	9	10
	A	C	-	M	P	P	L	0	6	0	1
	Conexiones		-	Tipo							
Diámetro (OD):								0			
									6		
Rosca:										0	
											1

MPPL Conexión codo giratorio metálico

OD en milímetros - Rosca R

Información sobre navegador:

Posición 3	Posición 4	Posición 5	Posición 6	Tipo
M	P	P	L	Conexión Codo Giratorio Metálico

Posición 7	Posición 8	Diámetro de Conexión OD [mm]
0	6	6
0	8	8
1	0	10
1	2	12

Posición 9	Posición 10	Diámetro de la Rosca
0	1	R 1/8 "
0	2	R 1/4 "

Medidas Disponibles:

Modelo	Diámetro de Conexión (OD) [mm]	Rosca
AC-MPPL0601	6 mm	R 1/8 "
AC-MPPL0602		R 1/4 "
AC-MPPL0802	8 mm	R 1/4 "
AC-MPPL1002	10 mm	R 1/4 "
AC-MPPL1202	12 mm	R 1/4 "

MPPL Conexión unión tipo L metálica

OD en milímetros

Cm

Información Técnica:	
Fluido de trabajo:	Aire Comprimido y Agua
Presión de trabajo máxima:	290 [PSI]
Presión de trabajo negativa:	-29 [in Hg]
Temperatura de trabajo:	[-10 - 80] ° C
Material del manguito de liberación:	Latón Niquelado
Material de los sellos:	NBR
Material del cuerpo:	Latón Niquelado
Mangueras aplicables:	Poliuretano y Nylon

Beneficios

Los conectores neumáticos Cybermatics son los dispositivos más eficientes para conectar tubos, válvulas direccionales y otros componentes a los sistemas. Permite la distribución de fluido en la red. Ofrecen una conexión y desconexión inmediata, de forma manual. Gracias a su rapidez de aplicación y su forma modular, este conector instantáneo contribuye a la eficacia de los sistemas neumáticos y de los dispositivos asociados. Cybermatics tiene una amplia gama de conectores, fabricados con materiales resistentes y con larga vida útil.

Características de diseño

- El conector en 90° es una unión tipo *"L"*.
- Está diseñado para permitir una conexión rápida, del tipo *"push in"* para mangueras neumáticas.
- Se adaptan eficientemente a los tubos de poliuretano y nylon.
- El manguito de liberación de borde liso permite la fácil desinstalación de los sistemas.
- El cuerpo niquelado proporciona una alta resistencia a la corrosión y desgaste.
- Las medidas disponibles permiten su aplicación con mangueras milimétricas.
- Son de fácil montaje.
- Pueden ser instalados en espacios de difícil acceso.
- Disponibles considerando los diámetros de mangueras más aplicadas en la industria.

Rápida conexión | Fácil montaje | Adaptable | Resistente a la corrosión | Amplias medidas

Navegador:	1	2	-	3	4	5	6	7	8
	A	C	-	M	P	P	L	0	6
	Conexiones		-	Tipo					
Diámetro (OD) [mm]:								0	
									6

MPPL Conexión unión tipo L metálica

OD en milímetros

Información sobre navegador:

Posición 3	Posición 4	Posición 5	Posición 6	Tipo
M	P	P	L	Unión Tipo L Metálica

Posición 7	Posición 8	Diámetro de Conexión OD
0	6	6
0	8	8
1	0	10

Medidas Disponibles:

Modelo	Diámetro de Conexión OD [mm]
AC-MPPL06	6 mm
AC-MPPL08	8 mm
AC-MPPL10	10 mm

MPPT Conexión macho tipo T metálico

OD en milímetros - Rosca R

Información Técnica:	
Fluido de trabajo:	Aire Comprimido y Agua
Presión de trabajo máxima:	290 [PSI]
Presión de trabajo negativa:	-29 [in Hg]
Temperatura de trabajo:	[-10 - 80] ° C
Material del manguito de liberación:	Latón Niquelado
Material de los sellos:	NBR
Material del cuerpo:	Latón Niquelado
Mangueras aplicables:	Poliuretano y Nylon

Beneficios

Los conectores neumáticos Cybermatics son los dispositivos más eficientes para conectar tubos, válvulas direccionales y otros componentes a los sistemas. Permite la distribución de fluido en la red. Ofrecen una conexión y desconexión inmediata, de forma manual. Gracias a su rapidez de aplicación y su forma modular, este conector instantáneo contribuye a la eficacia de los sistemas neumáticos y de los dispositivos asociados. Cybermatics tiene una amplia gama de conectores, fabricados con materiales resistentes y con larga vida útil.

Características de diseño

- El conector macho tipo *"T"* está diseñado para permitir una conexión rápida, del tipo *"push in"* para mangueras neumáticas.
- Se adaptan eficientemente a los tubos de poliuretano y nylon.
- Posee un extremo con rosca macho para ser conectado en los sistemas que se requieran.
- El manguito de liberación de borde liso permite la fácil desinstalación de los sistemas.
- El cuerpo niquelado proporciona una alta resistencia a la corrosión y desgaste.
- Las medidas disponibles permiten su aplicación con mangueras milimétricas.
- Es de fácil montaje.
- Pueden ser instalados en espacios de difícil acceso.
- La forma en tipo *"T"* distribuye el aire según se requiera. De 1 entrada a 2 salidas.
- Disponibles considerando las roscas más aplicadas en la industria.

Resistente a la corrosión | Fácil montaje | Adaptable | Rápida conexión | Amplias medidas

Navegador:	1	2	-	3	4	5	6	7	8	9	10
	A	C	-	M	P	P	T	0	6	0	1
	Conexiones		-	Tipo							
Diámetro (OD) [mm]:								0			
									6		
Rosca:										0	
											1

MPPT Conexión macho tipo T metálico

OD en milímetros - Rosca R

Información sobre navegador:

Posición 3	Posición 4	Posición 5	Posición 6	Tipo
M	P	P	T	Conexión Macho Tipo *"T"* Metálico

Posición 7	Posición 8	Diámetro de Conexión OD [mm]	Posición 9	Posición 10	Diámetro de la Rosca
0	6	6	0	1	R 1/8 "
0	8	8	0	2	R 1/4 "

Medidas Disponibles:

Modelo	Diámetro de Conexión OD [mm]	Diámetro de la Rosca
AC-MPPT0601	6 mm	R 1/8 "
AC-MPPT0602		R 1/4 "
AC-MPPT0801	8 mm	R 1/8 "
AC-MPPT0802		R 1/4 "

MPUT Conexión unión tipo T metálica

OD en milímetros

Información Técnica:	
Fluido de trabajo:	Aire Comprimido y Agua
Presión de trabajo máxima:	290 [PSI]
Presión de trabajo negativa:	-29 [in Hg]
Temperatura de trabajo:	[-10 - 80] ° C
Material del manguito de liberación:	Latón Niquelado
Material de los sellos:	NBR
Material del cuerpo:	Latón Niquelado
Mangueras aplicables:	Poliuretano y Nylon

Beneficios

Los conectores neumáticos Cybermatics son los dispositivos más eficientes para conectar tubos, válvulas direccionales y otros componentes a los sistemas. Permite la distribución de fluido en la red. Ofrecen una conexión y desconexión inmediata, de forma manual. Gracias a su rapidez de aplicación y su forma modular, este conector instantáneo contribuye a la eficacia de los sistemas neumáticos y de los dispositivos asociados. Cybermatics tiene una amplia gama de conectores, fabricados con materiales resistentes y con larga vida útil.

Características de diseño

- El conector de unión tipo *"T"* está diseñado para permitir una conexión rápida, del tipo *"push in"* para mangueras neumáticas.
- Se adaptan eficientemente a los tubos de poliuretano y nylon.
- El manguito de liberación de borde liso permite la fácil desinstalación de los sistemas.
- El cuerpo niquelado proporciona una alta resistencia a la corrosión y desgaste.
- Las medidas disponibles permiten su aplicación con mangueras milimétricas.
- Son de fácil montaje.
- Pueden ser instalados en espacios de difícil acceso.
-La forma en tipo *"T"* distribuye el aire según se requiera. De 1 entrada a 2 salidas.
- Disponibles considerando los diámetros de mangueras más aplicadas en la industria.

Rápida conexión | Fácil montaje | Adaptable | Resistente a la corrosión | Amplias medidas

Navegador:	1	2	-	3	4	5	6	7	8
	A	C	-	M	P	U	T	0	6
	Conexiones		-	Tipo					
Diámetro (OD) [mm]:								0	
									6

MPUT Conexión unión tipo T metálica

OD en milímetros

Cm

Información sobre navegador:

Posición 3	Posición 4	Posición 5	Posición 6	Tipo
M	P	U	T	Unión Tipo T Metálica

Posición 7	Posición 8	Diámetro de Conexión OD
0	6	6
0	8	8
1	0	10

Medidas Disponibles:

Modelo	Diámetro de Conexión OD [mm]
AC-MPUT06	6 mm
AC-MPUT08	8 mm
AC-MPUT10	10 mm

MPUC Conexión unión recta metálica

OD en milímetros

Información Técnica:	
Fluido de trabajo:	Aire Comprimido y Agua
Presión de trabajo máxima:	290 [PSI]
Presión de trabajo negativa:	-29 [in Hg]
Temperatura de trabajo:	[-10 - 80] ° C
Material del manguito de liberación:	Latón Niquelado
Material de los sellos:	NBR
Material del cuerpo:	Latón Niquelado
Mangueras aplicables:	Poliuretano y Nylon

Beneficios

Los conectores neumáticos Cybermatics son los dispositivos más eficientes para conectar tubos, válvulas direccionales y otros componentes a los sistemas. Permite la distribución de fluido en la red. Ofrecen una conexión y desconexión inmediata, de forma manual. Gracias a su rapidez de aplicación y su forma modular, este conector instantáneo contribuye a la eficacia de los sistemas neumáticos y de los dispositivos asociados. Cybermatics tiene una amplia gama de conectores, fabricados con materiales resistentes y con larga vida útil.

Características de diseño

- La conexión unión recta permite el ensamble rápido, del tipo *"push in"*, para mangueras neumáticas.
- Se adaptan eficientemente a los tubos de poliuretano y nylon.
- El manguito de liberación de borde liso permite la fácil desinstalación de los sistemas.
- El cuerpo niquelado proporciona una alta resistencia a la corrosión y desgaste.
- Las medidas disponibles permiten su aplicación con mangueras milimétricas.
- Son de fácil montaje.
- Su tamaño compacto y su peso ligero lo hace muy práctico en espacios reducidos.
- Disponibles considerando los diámetros de mangueras más aplicadas en la industria.

Rápida conexión | Fácil montaje | Adaptable | Resistente a la corrosión | Amplias medidas

Navegador:	1	2	-	3	4	5	6	7	8
	A	C	-	M	P	U	C	0	6
	Conexiones		-	Tipo					
Diámetro (OD) [mm]:								0	
									6

MPUC Conexión unión recta metálica

OD en milímetros

Cm

Información sobre navegador:

Posición 3	Posición 4	Posición 5	Posición 6	Tipo
M	P	U	C	Unión Recta Metálica

Posición 7	Posición 8	Diámetro de Conexión OD
0	6	6
0	8	8
1	0	10

Medidas Disponibles:

Modelo	Diámetro de Conexión OD [mm]
AC-MPUC06	6 mm
AC-MPUC08	8 mm
AC-MPUC10	10 mm

MPPY unión tipo Y metálica

OD en milímetros

Información Técnica:	
Fluido de trabajo:	Aire Comprimido y Agua
Presión de trabajo máxima:	290 [PSI]
Presión de trabajo negativa:	-29 [in Hg]
Temperatura de trabajo:	[-10 - 80] ° C
Material del manguito de liberación:	Latón Niquelado
Material de los sellos:	NBR
Material del cuerpo:	Latón Niquelado
Mangueras aplicables:	Poliuretano y Nylon

Beneficios

Los conectores neumáticos Cybermatics son los dispositivos más eficientes para conectar tubos, válvulas direccionales y otros componentes a los sistemas. Permite la distribución de fluido en la red. Ofrecen una conexión y desconexión inmediata, de forma manual. Gracias a su rapidez de aplicación y su forma modular, este conector instantáneo contribuye a la eficacia de los sistemas neumáticos y de los dispositivos asociados. Cybermatics tiene una amplia gama de conectores, fabricados con materiales resistentes y con larga vida útil.

Características de diseño

- El conector de unión tipo *"Y"* está diseñado para permitir una conexión rápida, del tipo *"push in"* para mangueras neumáticas.
- Se adaptan eficientemente a los tubos de poliuretano y nylon.
- El manguito de liberación de borde liso permite la fácil desinstalación de los sistemas.
- El cuerpo niquelado proporciona una alta resistencia a la corrosión y desgaste.
- Las medidas disponibles permiten su aplicación con mangueras milimétricas.
- Son de fácil montaje.
- Pueden ser instalados en espacios de difícil acceso.
-La forma en tipo *"Y"* ramifica la entrada principal de aire a dos salidas.
- Disponibles considerando los diámetros de mangueras más aplicadas en la industria.

Rápida conexión | Fácil montaje | Adaptable | Resistente a la corrosión | Amplias medidas

Navegador:	1	2	-	3	4	5	6	7	8
	A	C	-	M	P	P	Y	0	6
	Conexiones		-	Tipo					
Diámetro (OD) [mm]:								0	
									6

MPPY unión tipo Y metálica

OD en milímetros

Cm

Información sobre navegador:

Posición 3	Posición 4	Posición 5	Posición 6	Tipo
M	P	P	Y	Unión Tipo Y Metálica

Posición 7	Posición 8	Diámetro de Conexión OD
0	6	6
0	8	8
1	0	10

Medidas Disponibles:

Modelo	Diámetro de Conexión OD [mm]
AC-MPPY06	6 mm
AC-MPPY08	8 mm
AC-MPPY10	10 mm

Mangueras

Disponibles en Poliuretano y Nylon.
Variedad de medidas y colores, ideales para cada aplicación.
De gran elasticidad y resistencia.
No se deforman ni resquebrajan.

Mangueras de Nylon
en milímetros

Información Técnica:		Simbología Neumática:
Tipo de fluido:	Aire, agua, vapor y algunos fluidos corrosivos.	
Presión de trabajo:	290 PSIG MAX	
Temperatura de trabajo:	[-10 a 80] ° C	
Material de la manguera:	Nylon (PA6)	

Beneficios

Las mangueras de Nylon son especialmente diseñadas para ser resistentes, son muy apropiadas para el flujo de aire en maquinarias. Son duraderas, soportan tensión y compresión. El material tiene propiedades importantes como bajo coeficiente de fricción, alto brillo, y gran defensa ante combustibles, aceites y solventes químicos. Cybermatics le ofrece la posibilidad de comprar el rollo organizado en un práctico maletín, llevadero a cualquier sitio. Y con la posibilidad de cortar la cantidad necesaria que requiere de este consumible gracias a las marcas en la superficie del producto.

Características de diseño

- Diseñadas para ofrecer excelente resistencia a la abrasión y desgaste.
- Proporcionan gran resistencia a la intemperie.
- Tienen gran elasticidad, permite radios de flexión mínimos sin deformarse ni resquebrajarse.
- Excelente desempeño ante las vibraciones.
- Para mayor comodidad, a lo largo de la manguera encontrará la medición metro a metro, facilitando el corte y conteo.
- Son de fácil inserción en conectores rápidos.
- Son muy ligeras.
- Disponible en varios diámetros y colores.

Fácil inserción

Varios colores y diámetros

Gran elasticidad

Resistente a la abrasión

Medición en manguera

Navegador:	1	2	-	3	4	5	6	7	8	9	10
	A	M	-	N	Y	0	8	5	0	L	1
	Manguera milimétrica de Nylon, por rollo										
Diámetro externo en mm:						0					
							8				
Diámetro interno en mm:								5			
									0		
Color:										L	
Presentación:											1

Información sobre navegador:

Posición 5	Posición 6	Diámetro Externo [mm]
0	4	4
0	6	6
0	8	8
1	0	10
1	2	12
1	4	14
1	6	16

Posición 7	Posición 8	Diámetro Interno [mm]
2	0	2
2	5	2,5
4	0	4
5	0	5
6	5	6,5
8	0	8
1	0	10
1	1	11

Posición 9	Color
L	Blanco

Posición 10	Presentación [metros]
5	50
1	100
2	200

2D

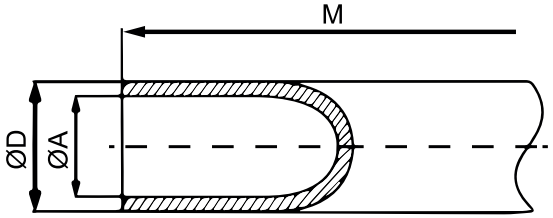

Tablas de medidas referenciales:

Código	Milímetros [mm]		Metros [m]
	Diámetro Externo (D)	Diámetro Interno (A)	Presentación
AM-NY0425L1	4	2,5	100
AM-NY0604L1	6	4	100
AM-NY0806L5	8	6	50

Mangueras de Nylon
en pulgadas

Información Técnica:		Simbología Neumática:
Tipo de fluido:	Aire, agua, vapor y algunos fluidos corrosivos.	
Presión de trabajo:	290 PSIG MAX	
Temperatura de trabajo:	[-10 a 80] ° C	
Material de la manguera:	Nylon (PA6)	

Beneficios

Gracias a que este tipo de mangueras de nylon son ampliamente usadas en muchos sectores, se incorporan las medidas estándar en pulgadas. Los beneficios van ligados a la calidad y resistencia de esta tubería. Pero además, soportará mayores temperaturas, mejor coeficiente de fricción y posee la cualidad de adaptarse a cualquier terreno, es decir, que su resiliencia la hace un producto indispensable en las diferentes industrias.

Características de diseño

- Diseñadas para ofrecer excelente resistencia a la abrasión y desgaste.
- Proporcionan gran resistencia a la intemperie.
- Tienen gran elasticidad, permite radios de flexión mínimos sin deformarse ni resquebrajarse.
- Excelente desempeño ante las vibraciones.
- Para mayor comodidad, a lo largo de la manguera encontrará la medición metro a metro, facilitando el corte y conteo.
- Son de fácil inserción en conectores rápidos.
- Son muy ligeras.
- Disponible en varios diámetros y colores.

Fácil inserción | Varios colores y diámetros | Gran elasticidad | Resistente a la abrasión | Medición en manguera

Navegador:	1	2	-	3	4	5	6	7
	A	M	-	N	Y	1/4	L	1
	Manguera de Nylon en pulgadas							
Diámetro externo en mm:						1/4		
Color:							L	
Presentación:								1

Información sobre navegador:

Posición 5	Diámetro Externo [pulg]
1/8	1/8 "
1/4	1/4 "
3/8	3/8"
1/2	1/2"

Posición 6	Color
L	Blanco

Posición 7	Presentación [metros]
5	50
1	100
2	200

2D

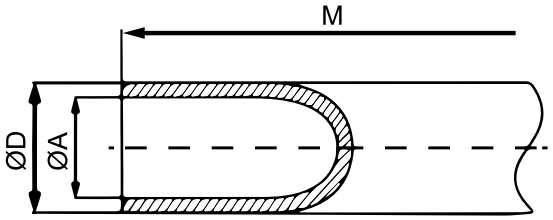

Tablas de medidas referenciales:

Código	Pulgadas [pulg]		Metros [m]
	Diámetro Externo (D)	Diámetro Interno (A)	Presentación
AM-NY1/8L1	1/8 "	2 mm	100
AM-NY1/4L1	1/4 "	3/16 "	100
AM-NY3/8L1	3/8 "	6.99 mm	100
AM-NY1/2L1	1/2 "	3/8 "	100

Mangueras de Poliuretano
en milímetros

Información Técnica:		Simbología Neumática:
Tipo de fluido:	AIRE (no líquidos ni otros gases)	
Presión de trabajo:	[0 - 150] PSI	
Temperatura de trabajo:	[0 - 60] ° C	
Material de la manguera:	Poliuretano	

Beneficios

Las mangueras de poliuretano representan gran ventaja en aplicaciones que ameritan flexión y un pequeño radio de curvaturas. Las propiedades físicas del material son excepcionales para embientes abrasivos. Es liviana y de fácil manipulación, la presentación tipo maletín es cómodo para facilitar el transporte y selección de la longitud que se requiere. Cybermatics emplea este polimero de alta calidad para satisfacer las demandas más exigentes. Ideales para herramientas neumáticas, robótica, automartización, entre muchos otros.

Características de diseño

- Diseñadas para ofrecer excelente resistencia a la abrasión y desgaste.
- Son resistentes a las grasas y aceites.
- Tienen gran elasticidad, permite radios de flexión mínimos sin deformarse ni resquebrajarse.
- El empaque varía dependiendo del tipo de medida seleccionada.
- Viene en presentación de caja con asa, haciendo la función de maletín y envueltas en plástico.
- Para mayor comodidad, a lo largo de la manguera encontrará la medición a metro, facilitando el corte y conteo.
- Son de fácil inserción en conectores rápidos.
- Son muy ligeras.
- Disponible en varios diámetros y colores.

Fácil inserción | Varios colores y diámetros | Gran elasticidad | Resistente a la abrasión | Medición en manguera

Navegador:	1	2	-	3	4	5	6	7	8	9	10
	A	M	-	P	U	0	8	5	0	B	1
	Manguera milimétrica de poliuretano por rollo										
Diámetro externo en mm:						0					
							8				
Diámetro interno en mm:								5			
									0		
Color:										B	
Presentación:											1

Información sobre navegador:

Posición 5	Posición 6	Diámetro Externo [mm]
0	4	4
0	6	6
0	8	8
1	0	10
1	2	12
1	4	14
1	6	16

Posición 7	Posición 8	Diámetro Interno [mm]
2	0	2
2	5	2,5
4	0	4
5	0	5
6	5	6,5
8	0	8
1	0	10
1	1	11

Posición 9	Color
C	Transparente
B	Azul
R	Rojo
G	Verde
N	Negro
O	Anaranjado
A	Azul transparente

Posición 10	Presentación [metros]
5	50
1	100
2	200

2D

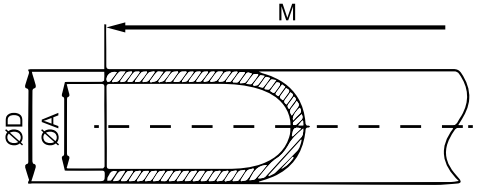

Mangueras de Poliuretano
en milímetros

Tablas de medidas referenciales:

Código	Milímetros [mm]		Metros [m]	Gramos [gr]
	Diámetro Externo (D)	Diámetro Interno (A)	Presentación	Peso
AM-PU0425B2	4	2,5	200	2400
AM-PU0425C2	4	2,5		2400
AM-PU0425A2	4	2,5		2400
AM-PU0640G2	6	4		4400
AM-PU0640R2	6	4		4400
AM-PU0640B2	6	4		4400
AM-PU0640C2	6	4		4400
AM-PU0640N2	6	4		4400
AM-PU0640A2	6	4	100	4400
AM-PU0850G1	8	5		4300
AM-PU0850R1	8	5		4300
AM-PU0850B1	8	5		4300
AM-PU0850C1	8	5		4300
AM-PU0850N1	8	5		4300
AM-PU0850A1	8	5		4300
AM-PU1065B1	10	6,5		6100
AM-PU1065C1	10	6,5		6100
AM-PU1065N1	10	6,5		6100
AM-PU1065A1	10	6,5		6100
AM-PU1280B1	12	8		8300
AM-PU1280C1	12	8		8300
AM-PU1280N1	12	8		8300
AM-PU1280A1	12	8		8300
AM-PU1612B1	16	12		11500

Mangueras de Poliuretano
en pulgadas

Información Técnica:		Simbología Neumática:
Tipo de fluido:	AIRE (no líquidos ni otros gases)	
Presión de trabajo:	[0 - 150] PSI	
Temperatura de trabajo:	[0 - 60] ° C	
Material de la manguera:	Poliuretano	

Beneficios
Cybermatics le ofrece estas útiles tuberías de poliuretano en medidas estandard en pulgadas, para las aplicaciones que lo ameriten.
Puede adquirir la manguera por rollo y mantener un amplio stock.

Características de diseño
- Diseñadas para ofrecer excelente resistencia a la abrasión y desgaste.
- Son resistentes a las grasas y aceites.
- Tienen gran elasticidad, permite radios de flexión mínimos sin deformarse ni resquebrajarse.
- El empaque varía dependiendo del tipo de medida seleccionada.
  Viene en presentación de caja con asa, haciendo la función de maletín y envueltas en plástico.
- Para mayor comodidad, a lo largo de la manguera encontrará la medición metro a metro, facilitando el corte y conteo.
- Son de fácil inserción en conectores rápidos.
- Son muy ligeras.
- Disponible en varios diámetros y colores.

Fácil inserción

Varios colores y diámetros

Gran elasticidad

Resistente a la abrasión

Medición en manguera

Mangueras de Poliuretano
en pulgadas

Navegador:	1	2	-	3	4	5	6	7
	A	M	-	P	U	1/4	B	1
	Manguera de poliuretano en pulgadas							
Diámetro externo en mm:						1/4		
Color:							B	
Presentación:								1

Información sobre navegador:

Posición 5	Diámetro Externo [pulg]
1/8	1/8 "
1/4	1/4 "
3/8	3/8"
1/2	1/2"

Posición 6	Color
C	Transparente
B	Azul
R	Rojo
G	Verde
N	Negro
O	Anaranjado
A	Azul Transparente

Posición 7	Presentación [metros]
5	50
1	100
2	200

Mangueras de Poliuretano
en pulgadas

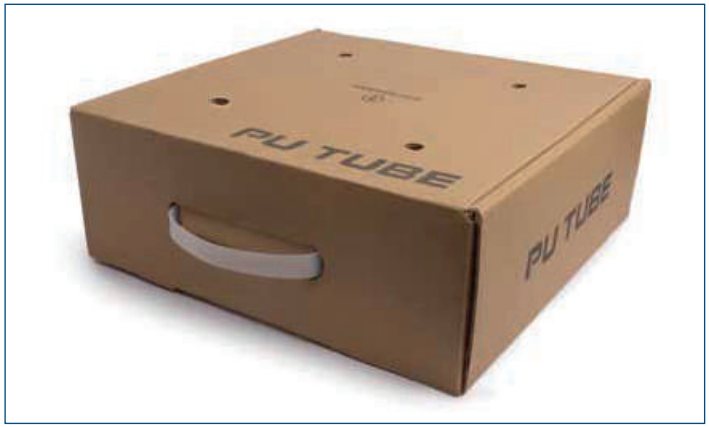

2D

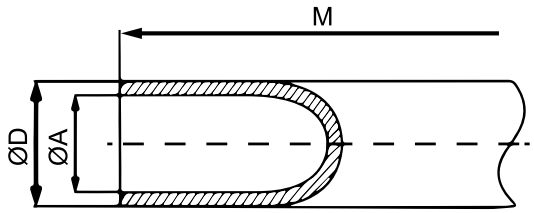

Tablas de medidas referenciales:	Código	Pulgadas [pulg]		Metros [m]	Gramos [gr]
		Diámetro Externo (D)	Diámetro Interno (A)	Presentación	Peso
	AM-PU1/4B2	1/4	4.23 mm	200	4900
	AM-PU1/4C2	1/4	4.23 mm		4900
	AM-PU1/4A2	1/4	4.23 mm		4900
	AM-PU1/4R2	1/4	1/4		5400
	AM-PU1/4G2	1/4	1/4		5400
	AM-PU1/4N2	1/4	1/4		5400
	AM-PU3/8B1	3/8	1/4	100	5400
	AM-PU3/8C1	3/8	1/4		5400
	AM-PU3/8A1	3/8	1/4		5400
	AM-PU1/2B1	1/2	8.46 mm		9300
	AM-PU1/2C1	1/2	8.46 mm		9300
	AM-PU1/2A1	1/2	8.46 mm		9300

Información Técnica:		Simbología Neumática:
Tipo de fluido:	AIRE (no líquidos ni otros gases)	
Presión de trabajo:	[0 - 150] PSI	
Temperatura de trabajo:	[0 - 60] ° C	
Material de la manguera:	Poliuretano	

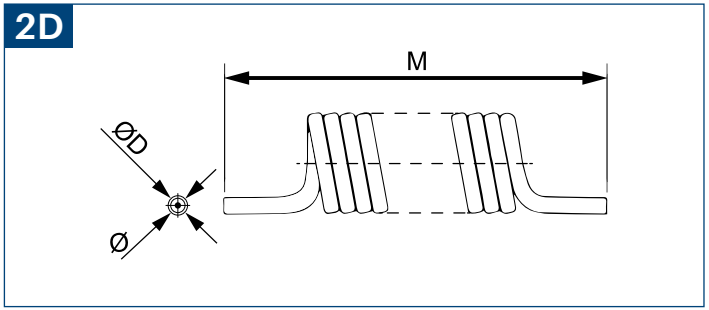

Beneficios

En esta presentación de manguera de poliuretano se tiene que la tubería es en forma de espiral, siendo de un tamaño muy reducido y compacto cuando están recogidas, según el modelo que prefiera puede obtener elongaciones útiles para sus requerimientos. Este material permite que la manguera retráctil vuelva, de forma automática, a su posición inicial. Las mangueras extensibles son sumamente prácticas y útiles para adaptar herramientas neumáticas, en interiores, exteriores y en muchas industrias.

Características de diseño

- Diseñadas para ofrecer excelente resistencia a la abrasión y desgaste
- Tienen gran elásticidad y memoria.
- Son ligeras y flexibles.
- Viene en varios colores y elongaciones.
- Su forma resorteada la hace retractil y antitorceduras.
- Ideal para trabajos con pistolas de soplado y herramientas neumáticas.

Navegador:	1	2	-	3	4	5	6	7	8	9	10	11
	A	M	-	U	C	0	8	0	5	Y	5	0
	Manguera Retráctil											
Diámetro Externo:						0						
							8					
Diámetro interno:								0				
									5			
Color:										Y		
Longitud:											5	
												0

Resistente a la abrasión | Gran elasticidad | Varios colores y elongaciones | Pistolas de soplado

Información sobre navegador:

Posición 5	Posición 6	Diámetro Externo [mm]
0	6	6
0	8	8
1	0	10
1	2	12
1	6	16

Posición 7	Posición 8	Diámetro Interno [mm]
0	4	4
0	5	5
5	5	5,5
0	6	6
6	5	6,5
0	8	8
0	9	9

Posición 9	Color
C	Transparente
Y	Amarillo
B	Azul
R	Rojo
G	Verde
N	Negro
O	Anaranjado
A	Azul Transparente

Posición 10	Posición 11	Longitud [metros]
3	0	3
4	0	4
5	0	5
6	0	6
7	5	7,5
8	0	8
10	0	9

Tablas de medidas referenciales:

Código	Milímetros [mm]		Metros [m]	Gramos [gr]
	Diámetro Externo (D)	Diámetro Interno (A)	Presentación	Peso
AM-UC0805B50	8	5	5	150
AM-UC0805B75	8	5	7,5	150
AM-UC0805Y75	8	5	7,5	150
AM-UC1065B50	10	6,5	5	225
AM-UC1065B75	10	6,5	7,5	225
AM-UC1065Y75	10	6,5	7,5	225

Accesorios de conexiones

Se adaptan eficientemente a tubos de Poliuretano y Nylon.
Diferentes tipos y medidas de roscas disponibles.

Regulador de caudal de 90°

OD en milímetros y pulgadas - Rosca M, Rosca G y Rosca NPT

Información Técnica:	
Tipo de fluido:	Aire (No líquidos ni otros gases)
Presión de trabajo:	150 PSI MAX
Presión negativa:	-29.5 In Hg
Temperatura de trabajo:	[0 - 60]°C [32 - 140]° F
Mangueras aplicables:	Poliuretano y Nylon

Simbología Neumática:

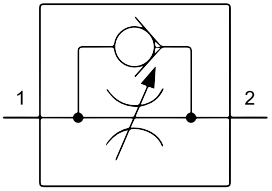

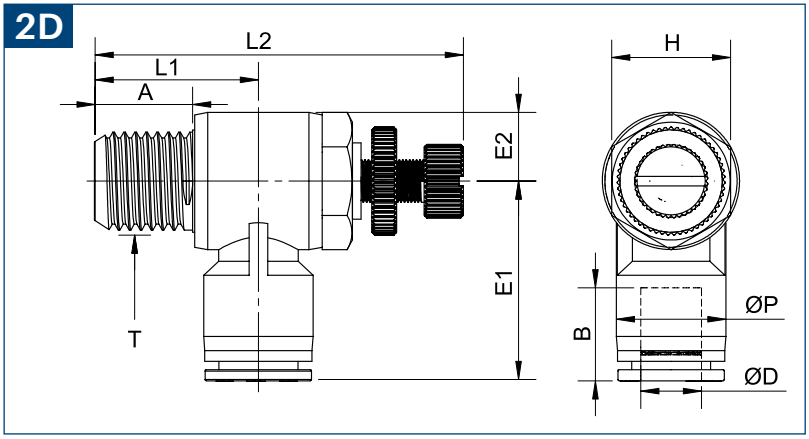

Beneficios

Este regulador de caudal en 90° es muy útil en aplicaciones donde se debe optimizar el espacio. Por ejemplo en paneles de control neumático o en dispositivos donde hay espacio limitado. Cybermatics incluye en este diseño el giro de 360° en la base del componente, esta característica permite acomodarlo de acuerdo a los requerimientos que se desee. La calidad y capacidad de regular el fluido unidireccionalmente está garantizada.

Características de diseño

- Dispositivo diseñado para regular de forma óptima el flujo de trabajo de manera unidireccional y en un ángulo de 90º.
- Tiene la función de girar la base principal 360º después de instalado. Ideal para adaptarse al sistema de tuberías que requiera.
- Se adapta eficientemente a tubos de Poliuretano y Nylon, gracias al anillo de agarre, fabricado en acero inoxidable.
- El manguito de liberación es de borde liso. Elaborado con Polióxido de Metileno (POM), permite la rápida desinstalación de los dispositivos.
- Posee componentes niquelados que agregan resistencia a la corrosión y al desgaste.
- Se ajusta a mangueras milimétricas y en pulgadas.

Rápida desinstalación | Todo tipo de mangueras | Tubos Poliuretano y Nylon | Resistente a la corrosión | Giro 360º de la base

Regulador de caudal de 90°

OD en milímetros y pulgadas - Rosca M, Rosca G y Rosca NPT

Navegador 1:	1	2	-	3	4	5	6	7	8	9	10
	A	R	-	N	S	C	0	6	G	1	B
	Regulador de Caudal 90° OD (mm) x Rosca (G)										
Diámetro (OD):							0	6			
Rosca:									G	1	
Color:											B

Información sobre navegador 1:

Posición 6	Posición 7	Diámetro [mm]
0	4	4
0	6	6
0	8	8
1	0	10
1	2	12

Posición 8	Posición 9	Rosca
M	5	M5
G	1	G 1/8
G	2	G 1/4
G	3	G 3/8
G	4	G 1/2
R	1	R 1/8
R	2	R 1/4
R	3	R 3/8
R	4	R 1/2

Posición 10	Color Aro
W	Blanco
S	Gris
B	Azul
R	Rojo
G	Verde
N	Negro
O	Otro

Navegador 2:	1	2	-	3	4	5	6	7	8	9
	A	R	-	N	S	C	1/4	N	1	B
	Regulador de Caudal 90° OD (Pulg) x Rosca (NPT)									
Diámetro (OD):							1/4			
Rosca:								N		
									1	
Color:										B

Información sobre navegador 2:

Posición 6	Diámetro [Pulg]
1/8	1/8 ″
1/4	1/4 ″
3/8	3/8 ″
1/2	1/2 ″

Posición 7	Posición 8	Rosca NPT
N	1	1/8 ″
N	2	1/4 ″
N	3	3/8 ″
N	4	1/2 ″

Posición 9	Color Aro
W	Blanco
S	Gris
B	Azul
R	Rojo
G	Verde
N	Negro
O	Otro

Regulador de caudal de 90°

OD en milímetros y pulgadas - Rosca M, Rosca G y Rosca NPT

Medidas Referenciales del 2D												
Modelo	OD	OP	T	L1	L2 Min	L2 Max	E1	E2	A	B	H	Peso [gr]
AR-NSC1/4M5B	M5	7,8	M5*0.8p	9,6	27,1	29,1	16,5	5	3,6	11,3	8	8
AR-NSC1/4N1B	1/4"	13	NPT 1/8"	15,2	34,9	39,8	25,0	7,1	8,2	16,8	7/16	19,7
AR-NSC1/4N2B	1/4"	13	NPT 1/4"	18,4	40,6	47	26,8	9,1	11	16,8	19/32	35,7
AR-NSC1/4N3B	1/4"	13	NPT 3/8"	21,9	47,9	54,9	28,4	11,3	13,1	16,8	3/4	66,7
AR-NSC1/4N4B	1/4"	13	NPT 1/2"	26,5	53,9	61,3	33,0	14	16,5	19,6	15/16	109,2
AR-NSC3/8N1B	3/8"	17,5	NPT 1/8"	15,2	40,6	47	31,0	9,1	11	19,6	19/32	39,2
AR-NSC3/8N2B	3/8"	17,5	NPT 1/4"	20,7	40,6	47	31,0	9,1	11	19,6	19/32	39,2
AR-NSC3/8N3B	3/8"	17,5	NPT 3/8"	22,6	47,9	54,9	30,8	11,3	13,1	19,6	3/4	70,2
AR-NSC3/8N4B	3/8"	17,5	NPT 1/2"	26,5	53,9	61,3	33,0	14	16,5	19,6	15/16	109,2
AR-NSC1/2N2B	1/2"	20,8	NPT 1/4"	20,7	40,6	47	31,0	9,1	11	19,6	19/32	39,2
AR-NSC1/2N3B	1/2"	20,8	NPT 3/8"	24,1	47,9	54,9	34,0	11,3	13,1	22,0	3/4	74
AR-NSC1/2N4B	1/2"	20,8	NPT 1/2"	27,7	53,9	61,3	36,5	14	16,5	22,1	15/16	119
AR-NSC04M5B	4	10,3	M5*0.8p	10,3	27,1	29,1	20,2	5,0	3,6	14,8	8,0	9,0
AR-NSC04R1B	4	10,5	R 1/8"	15,1	35,5	40,7	23,3	7,0	8,2	15,3	11,0	20,0
AR-NSC04R2B	4	10,5	R 1/4"	18,5	40,3	46,6	25,3	9,0	11,0	15,3	15,0	36,0
AR-NSC06M5B	6	12,5	M5*0.8p	11,4	27,1	29,1	22,7	5,0	3,6	16,4	8,0	10,0
AR-NSC06R1B	6	12,5	R 1/8"	15,1	35,5	40,7	24,2	7,0	8,2	16,4	11,0	21,0
AR-NSC06R2B	6	12,5	R 1/4"	18,4	40,3	46,6	26,2	9,0	11,0	16,4	15,0	37,0
AR-NSC06R3B	6	12,5	R 3/8"	21,9	46,9	54,9	27,7	11,0	12,2	16,4	19,0	70,0
AR-NSC06R4B	6	12,5	R 1/2"	26,5	54,0	60,1	30,8	14,0	16,5	16,4	24,0	108,0
AR-NSC08R1B	8	14,5	R 1/8"	16,2	35,5	40,7	26,0	7,0	8,2	18,3	11,0	22,0
AR-NSC08R2B	8	14,5	R 1/4"	19,3	40,3	46,6	28,0	9,0	11,0	18,3	15,0	38,0
AR-NSC08R3B	8	14,5	R 3/8"	21,9	46,9	54,9	29,0	11,0	12,2	18,3	19,0	71,0
AR-NSC10R1B	10	17,5	R 1/8"	17,7	35,5	40,7	27,9	7,0	8,2	19,7	11,0	26,0
AR-NSC10R2B	10	17,5	R 1/4"	20,7	40,3	46,6	29,9	9,0	11,0	19,7	15,0	42,0
AR-NSC10R3B	10	17,5	R 3/8"	23,2	46,9	54,9	31,0	11,2	12,2	19,7	19,0	73,0
AR-NSC10R4B	10	17,5	R 1/2"	26,5	54,0	60,1	33,4	14,0	16,5	19,7	24,0	110,0
AR-NSC12R2B	12	20,5	R 1/4"	22,2	40,3	46,6	33,3	9,0	11,0	22,4	15,0	45,0
AR-NSC12R3B	12	20,5	R 3/8"	24,0	46,9	54,9	33,7	11,5	12,2	21,9	19,0	75,0
AR-NSC12R4B	12	20,5	R 1/2"	28,0	54,0	60,1	36,1	14,0	16,5	21,9	24,0	113,0
Medidas en Milímetros a menos que se indique otra referencia												

MNSC Regulador de caudal de 90° metálico

OD en milímetros - Rosca R

Información Técnica:	
Fluido de trabajo:	Aire Comprimido
Presión de trabajo máxima:	290 [PSI]
Presión de trabajo negativa:	-29 [in Hg]
Temperatura de trabajo:	[-10 - 80] ° C
Material del manguito de liberación:	Latón Niquelado
Material de los sellos:	NBR
Material del cuerpo:	Latón Niquelado
Mangueras aplicables:	Poliuretano y Nylon

Simbología Neumática:

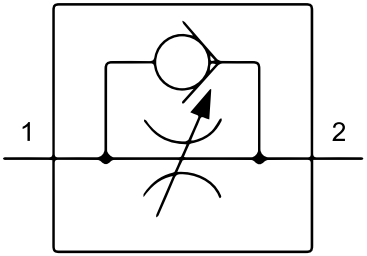

Beneficios

Este regulador de 90° es muy útil en aplicaciones donde se debe optimizar el espacio. Por ejemplo, en paneles de control neumáticos o en los puestos de conexión de los actuadores neumáticos. Cybermatics garantiza la calidad y capacidad de regular el fluido unidireccionalmente.

Características de diseño

- Dispositivo diseñado para regular de forma óptima el flujo de trabajo de manera unidireccional y en un ángulo de 90°.
- Ideal para adaptarse a los sistemas de tuberías que requiera.
- Se adapta eficientemente a tubos de Poluiretano y Nylon.
- El manguito de liberación es de borde liso. Permite la rápida desinstalación de los dispositivos.
- El cuerpo niquelado le otorga resistencia a la corrosión y al desgaste.
- Disponibles considerando los diámetros de mangueras más aplicadas en la industria.

Rápida conexión | Fácil montaje | Adaptable | Resistente a la corrosión | Amplias medidas

MNSC Regulador de caudal de 90° metálico

OD en milímetros - Rosca R

Navegador:	1	2	-	3	4	5	6	7	8	9	10
	A	R	-	M	N	S	C	0	6	R	1
	Regulador de Caudal de 90° Metálico OD [mm] x Rosca (R)										
Diámetro (OD) [mm]:								0			
									6		
Rosca:										R	
											1

Información sobre navegador	Posición 7	Posición 8	Diámetro [mm]	Posición 9	Posición 10	Rosca
	0	6	6	R	1	R 1/8
	0	8	8	R	2	R 1/4
	1	0	10			

2D

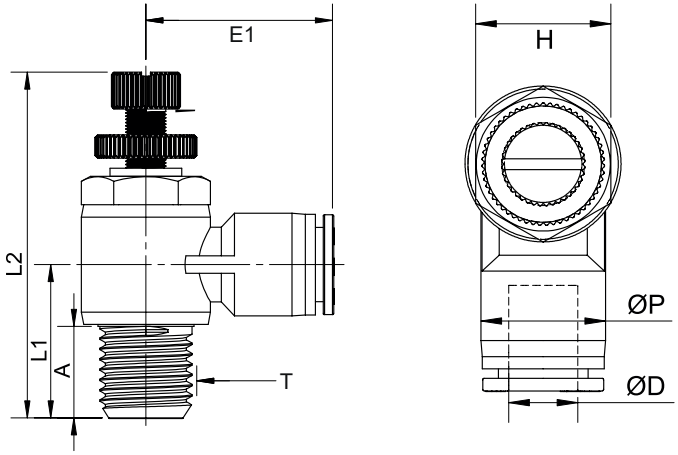

Medidas Disponibles:

Medidas Referenciales del 2D								
Modelo	ØD	ØP	T	L1	L2	E1	A	H
AR-MNSC06R1	6	11,5	R 1/8"	14,5	36	25,5	8,5	12
AR-MNSC06R2	6	11,5	R 1/4"	18	44,5	26,7	12	14
AR-MNSC08R1	8	13,5	R 1/8"	14,5	36	27,5	8,5	12
AR-MNSC08R2	8	13,5	R 1/4"	19	44,5	29,7	12	14
AR-MNSC010R2	10	15,5	R 1/4"	19,8	44,5	31	12	14

Medidas en Milímetros a menos que se indique otra referencia

Regulador de caudal lineal

OD en milímetros y pulgadas

Información Técnica:	
Tipo de fluido:	Aire (No líquidos ni otros gases)
Presión de trabajo:	150 PSI MAX
Presión negativa:	-29.5 In Hg
Temperatura de trabajo:	[0 - 60]°C [32 - 140]° F
Mangueras aplicables:	Poliuretano y Nylon

Simbología Neumática:

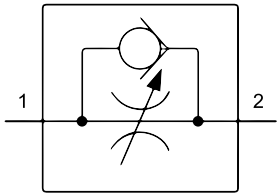

Beneficios

El regulador neumático unidireccional permite controlar la circulación del fluido en un sentido. Estos dispositivos ayudan a calibrar un caudal constante y entre los beneficios se puede mencionar que estabiliza la presión y minimiza el riesgo de fugas. Cybermatics ofrece gran variedad de medidas para satisfacer las necesidades existentes.

Características de diseño

- Dispositivo diseñado para regular de forma óptima el flujo de trabajo de manera unidireccional.
- Se adapta eficientemente a tubos de poliuretano y Nylon, gracias al anillo de agarre, fabricado en acero inoxidable.
- EL manguito de liberación es de borde liso. Elaborado con Polióxido de Metileno (POM), permite la rápida desinstalación de los dispositivos.
- Posee componentes niquelados que agregan resistencia a la corrosión y al desgaste.
- Se ajusta a mangueras milimétricas y en pulgadas.

Rápida desinstalación | Todo tipo de mangueras | Tubos Poliuretano y Nylon | Resistente a la corrosión

Regulador de caudal lineal
OD en milímetros y pulgadas

Navegador 1:	1	2	-	3	4	5	6	7	8
	A	R	-	N	S	L	0	6	B
	Regulador de Caudal Lineal (OD mm x OD mm)								
Diámetro (OD):							0	6	
Color:									B

Información sobre navegador 1:

Posición 6	Posición 7	Diámetro [mm]	Posición 8	Color Aro
0	4	4	W	Blanco
0	6	6	S	Gris
0	8	8	B	Azul
1	0	10	R	Rojo
1	2	12	G	Verde
1	4	14	N	Negro
1	5	15	O	Otro
1	6	16		

Navegador 2:	1	2	-	3	4	5	6	7
	A	R	-	N	S	L	1/4	B
	Regulador de Caudal Lineal (OD Pulg x OD Pulg)							
Diámetro (OD):							1/4	
Color:								B

Información sobre navegador 2:

Posición 6	Diámetro [Pulg]	Posición 7	Color Aro
5/32	5/32 "	W	Blanco
3/16	3/16 "	S	Gris
1/4	1/4 "	B	Azul
5/16	5/16 "	R	Rojo
1	1 "	G	Verde
3/8	3/8 "	N	Negro
1/2	1/2 "	O	Otro

2D

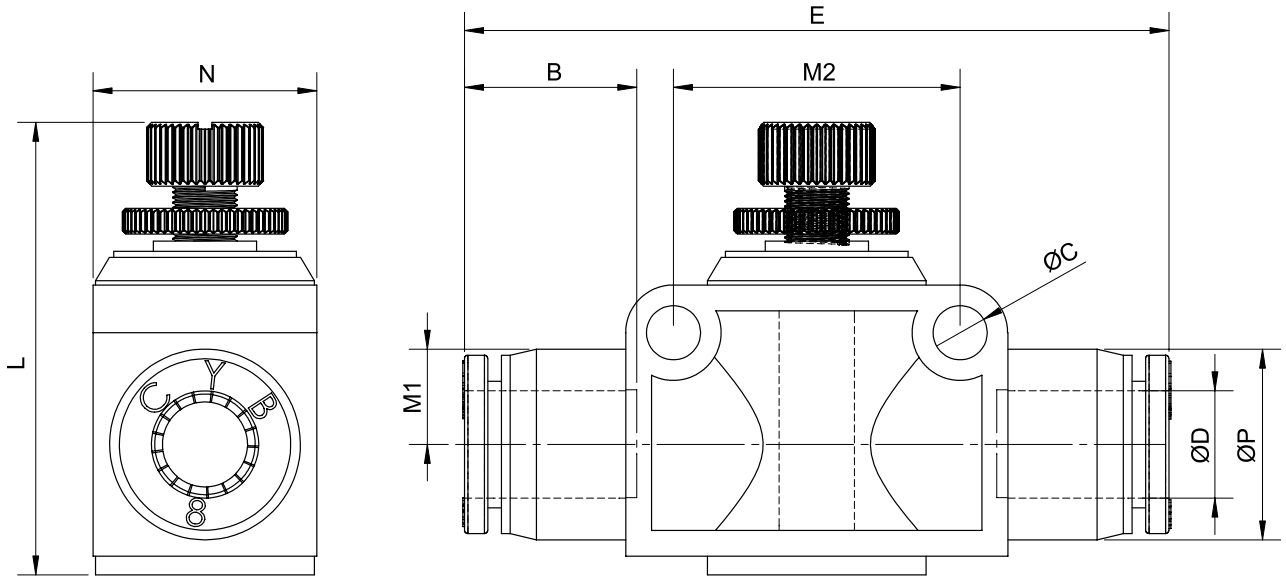

Medidas Referenciales del 2D											
Modelo	OD	OP	L / Min	L / Max	E	N	OC	B	M1	M2	Peso [gr]
AR-NSL1/4B	1/4"	13	33,5	37,9	50,1	16,0	4,3	16,8	7,8	20,4	29,4
AR-NSL3/8B	3/8"	17,5	40,7	48,7	63,0	23,0	4,3	20,1	10,6	27,6	84,4
AR-NSL1/2B	1/2"	21	45	53,5	73,9	26,5	4,3	23,1	11,9	32,4	124,0
AR-NSL04B	4	11	26,4	28,9	42,1	12,0	3,2	14,8	5,4	15,4	13,0
AR-NSL06B	6	13	33,5	37,9	49,5	16,0	4,3	16,4	7,8	20,4	28,0
AR-NSL08B	8	15	35,5	41,5	56,7	19,0	4,3	18,3	8,5	23,0	45,0
AR-NSL10B	10	17,5	40,7	48,7	63,4	23,0	4,3	20,2	10,6	27,6	84,0
AR-NSL12B	12	20,5	45	53,5	73,9	26,5	4,4	22,9	11,9	32,4	123,0

Medidas en Milímetros a menos que se indique otra referencia

Silenciador

Rosca en milímetros, Rosca en pulgadas y Rosca M

Información Técnica:		Simbología Neumática:
Material absorbente de ruido:	Bronce sinterizado	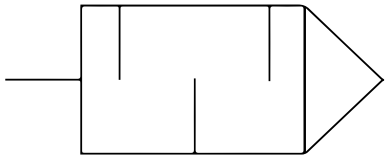
Material de la base (Rosca):	Latón	
Presión de trabajo:	[0-150] PSIG	
Presión de prueba:	435 PSIG	
Presión negativa:	-29.5 In Hg	
Temperatura de trabajo:	[25-80]°C	

Beneficios

Los silenciadores de Cybermatics tienen excelente absorción de ruido, los materiales empleados en su fabricación son resistentes a la temperatura y al paso del tiempo, no se deterioran fácilmente. Contar con estos dispositivos en sus sistemas neumáticos le permitirá aumentar el confort, el ruido será minimizado. Son de fácil montaje y mantenimiento.

Características de diseño

- Dispositivo diseñado para disminuir efectivamente el ruido del escape de aire en los equipos neumáticos, de acuerdo con los estándares aceptables.
- Equilibra de manera óptima la reducción del ruido y la presión inversa aceptable del sistema.
- Son modelos compactos y prácticos.
- Poseen excelente resistencia química y mecánica.
- Disponible en varias presentaciones de roscas.
- Se considera un accesorio indispensable en diferentes circuitos neumáticos para minimizar los niveles sonoros.
- Es muy usado en instalaciones con actuadores neumáticos.

Reducción del ruido | Compacto y práctico | Varias roscas | Resistencia química y mecánica

Navegador:	1	2	-	3	4	5	6	7	8
	A	S	-	S	T	B	R	1	B
	Silenciador								
Tipo:						B			
Rosca:							R		
								1	
Referencia:									B

Información sobre navegador:

Posición 5	Tipo
B	Bronce tipo cono truncado
P	Plástico Simple

Posición 6	Posición 7	Rosca
M	5	M5
R	1	R 1/8
R	2	R 1/4
R	3	R 3/8
R	4	R 1/2
N	1	N 1/8 "
N	2	N 1/4 "
N	3	N 3/8 "
N	4	N 1/4 "

Posición 8	Referencia
B	B

Silenciador plano de bronce

Rosca R y Rosca M

Información Técnica:	
Material absorbente de ruido:	Bronce sinterizado
Material de la base (Rosca):	Latón
Presión de trabajo:	[0-150] PSIG
Presión de prueba:	435 PSIG
Presión negativa:	-29.5 In Hg
Temperatura de trabajo:	[25-80]°C

Simbología Neumática:

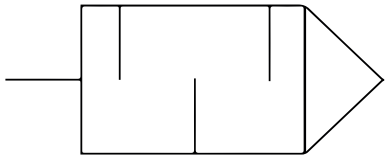

Beneficios

Los silenciadores de Cybermatics tienen excelente absorción de ruido, los materiales empleados en su fabricación son resistentes a la temperatura y al paso del tiempo, no se deterioran fácilmente. Contar con estos dispositivos en sus sistemas neumáticos le permitirá aumentar el confort, el ruido será minimizado. Se pueden instalar con poca protuberancia, como parte integral plana del equipo, a su vez son de fácil montaje y mantenimiento.

Características de diseño

- Dispositivo diseñado para disminuir efectivamente el ruido del escape de aire en los equipos neumáticos, de acuerdo con los estándares aceptables.
- Equilibra de manera óptima la reducción del ruido y la presión inversa aceptable del sistema.
- Dispone de muy poco volumen saliente.
- Poseen excelente resistencia química y mecánica.
- Disponible en varias presentaciones de roscas.
- Se considera un accesorio indispensable en diferentes circuitos neumáticos para minimizar los niveles sonoros.
- Es muy usado en instalaciones con actuadores neumáticos.

Reducción del ruido | Compacto y práctico | Varias roscas | Resistencia química y mecánica

Silenciador plano de bronce
Rosca R y Rosca M

	1	2	-	3	4	5	6	7	8
Navegador:	A	S	-	S	B	S	R	1	B
	Silenciador								
Tipo:					B				
						S			
Rosca:							R		
								1	
Referencia:									B

Información sobre navegador:

Posición 4	Posición 5	Tipo	Posición 6	Posición 7	Rosca	Posición 8	Referencia
B	S	Plano de Bronce	M	5	M5	B	B
			R	1	R 1/8		
			R	2	R 1/4		
			R	3	R 3/8		
			R	4	R 1/2		

Medidas Referenciales:

Modelo	Rosca
AS-SBSM5	M5
AS-SBS01	R1/8 "
AS-SBS02	R1/4 "
AS-SBS03	R3/8 "
AS-SBS04	R1/2 "

Silenciador plástico
Rosca R y Rosca M

Información Técnica:	
Material absorbente de ruido:	Bronce sinterizado
Material de la base (Rosca):	Latón
Presión de trabajo:	[0-150] PSIG
Presión de prueba:	435 PSIG
Presión negativa:	-29.5 In Hg
Temperatura de trabajo:	[25-80]°C

Simbología Neumática:

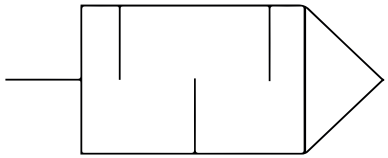

Beneficios

Los silenciadores plásticos de Cybermatics tienen excelente absorción de ruido, los materiales empleados en su fabricación son resistentes a la temperatura y al paso del tiempo, no se deterioran fácilmente. Contar con estos dispositivos en sus sistemas neumáticos le permitirá aumentar el confort, el ruido será minimizado. Los silenciadores de plástico son más eficientes y ligeros.

Características de diseño

- Utiliza una carcasa de polietileno (PE) resistente con elemento de espuma de polivinilo
- Dispositivo diseñado para disminuir efectivamente el ruido del escape de aire en los equipos neumáticos, de acuerdo con los estándares aceptables.
- Equilibra de manera óptima la reducción del ruido y la presión inversa aceptable del sistema.
- Poseen excelente resistencia al agua y aceite.
- Disponible en varias presentaciones de roscas.
- Se considera un accesorio indispensable en diferentes circuitos neumáticos para minimizar los niveles sonoros.
- Es muy usado en instalaciones con actuadores neumáticos.

Reducción del ruido | Compacto y práctico | Varias roscas | Resistencia química y mecánica

Silenciador plástico
Rosca R y Rosca M

Navegador:	1	2	-	3	4	5	6	7	8
	A	S	-	S	P	U	R	1	B
	Silenciador								
Tipo:					P				
						U			
Rosca:							R		
								1	
Referencia:									B

Información sobre navegador:

Posición 4	Posición 5	Tipo	Posición 6	Posición 7	Rosca	Posición 8	Referencia
P	U	Plastico Simple	M	5	M5	B	B
			R	1	R 1/8		
			R	2	R 1/4		
			R	3	R 3/8		
			R	4	R 1/2		

Medidas Referenciales:

Modelo	Rosca
AS-SPUM5	M5
AS-SPU01	R1/8 "
AS-SPU02	R1/4 "
AS-SPU03	R3/8 "
AS-SPU04	R1/2 "

Válvula Check
Rosca R y Rosca NPT

Información Técnica:		Simbología Neumática:
Fluido:	Aire (No líquido, No gas)	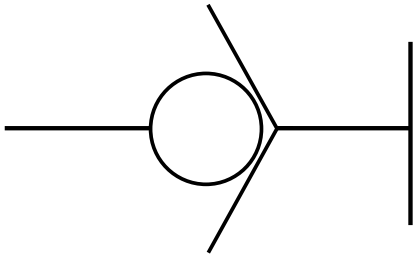
Tipo de válvula:	Cierre en dirección macho a hembra *"OUT TYPE"*	
	Cierre en dirección hembra a macho *"IN TYPE"*	
Presión de trabajo máxima:	150 [Psi]	
Presión negativa:	-29.5 in Hg	
Presión de apertura de check:	117 [Psi]	
Temperatura máxima:	[20 - 115] PSIG	
Temperatura:	[0-60]° C	
Material del cuerpo:	Bronce Niquelado	
Material de los sellos:	NBR	

Beneficios

Las válvulas check previene el contra flujo. Cybermatics ofrece un diseño robusto y resistente a los ambientes abrasivos. Una válvula antirretorno representa un plus de seguridad para instalaciones de servicios neumáticos. Evitando retornos a la red.

Características de diseño

- Componente diseñado para permitir el paso del fluido en una dirección pero cierra automáticamente para prevenir flujo en la dirección opuesta.
- Mantiene una presión de aire en la entrada y salida debido al controlador direccional del flujo de aire.
- Diferentes tipos y medidas de roscas disponibles.
- Pueden ser instaladas en diferentes aplicaciones y como dispositivos de seguridad.
- Son eficientes y confiables.

Paso de fluidos eficiente | Presión de aire contralada | Varias roscas | Muy eficientes

Navegador 1:	1	2	-	3	4	5	6	7	8	9
	A	C	-	C	V	F	0	1	0	1
	Conexiones			Válvula Check de flujo						
Rosca Puerto Macho:							0	1		
Rosca Puerto Hembra:									0	1

Información sobre navegador 1:

Posición 3	Posición 4	Posición 5	Tipo de Válvula Check
C	V	F	Hembra - Macho
C	V	P	Macho - Hembra

Posición 6	Posición 7	Puerto Macho Rosca R
0	1	R 1/8 "
0	2	R1/4 "
0	3	R 3/8 "
0	4	R 1/2 "

Posición 8	Posición 9	Puerto Hembra Rosca R
0	1	R 1/8 "
0	2	R1/4 "
0	3	R 3/8 "
0	4	R 1/2 "

Navegador 2:	1	2	-	3	4	5	6	7	8	9	10
	A	C	-	C	V	F	N	0	1	0	1
	Conexiones			Válvula Check de flujo							
Tipo de Rosca:							N				
Rosca Puerto Macho NTP:								0	1		
Rosca Puerto Hembra NTP:										0	1

Información sobre navegador 2:

Posición 3	Posición 4	Posición 5	Tipo de Válvula Check
C	V	F	Hembra - Macho
C	V	P	Macho - Hembra

Posición 6	Posición 7	Posición 8	Puerto Macho Rosca NPT
N	0	1	NPT 1/8 "
N	0	2	NPT 1/4 "
N	0	3	NPT 3/8 "
N	0	4	NPT 1/2 "

Posición 9	Posición 10	Puerto Hembra Rosca NPT
0	1	NPT 1/8 "
0	2	NPT 1/4 "
0	3	NPT 3/8 "
0	4	NPT 1/2 "

2D

Flujo en dirección Hembra-Macho
Bloqueo en dirección Macho-Hembra

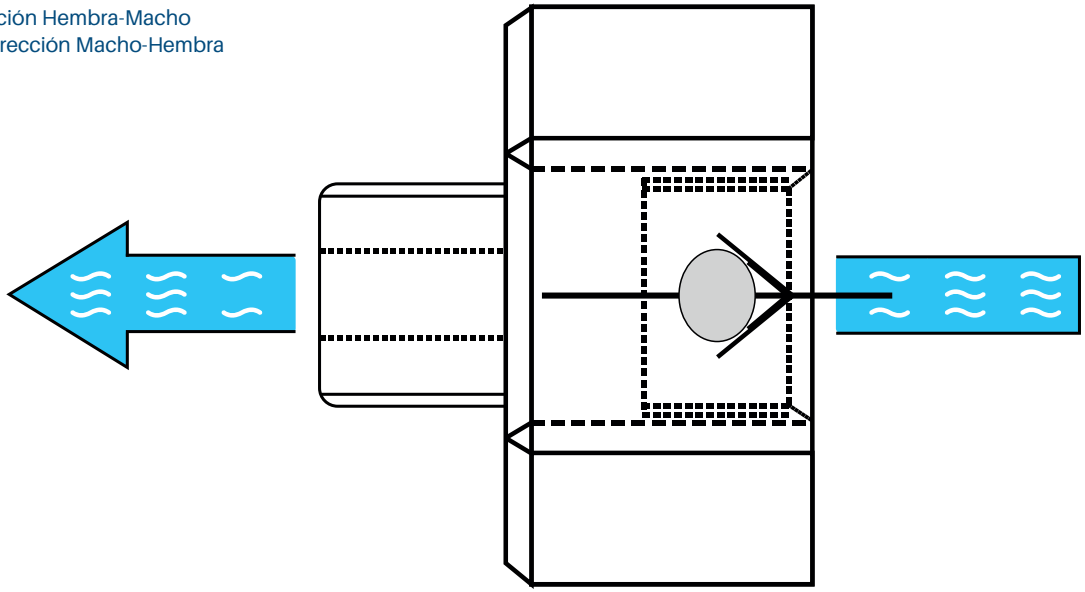

	Modelo	Puerto Macho	Puerto Hembra
Medidas Referenciales:	AC-CVF0101	R 1/8 "	R 1/8 "
	AC-CVF0202	R 1/4 "	R 1/4 "
	AC-CVF0303	R 3/8 "	R 3/8 "
	AC-CVF0404	R 1/2 "	R 1/2 "
	AC-CVFN0101	1/8 " NPT	1/8 " NPT
	AC-CVFN0202	1/4 " NPT	1/4 " NPT
	AC-CVFN0303	3/8 " NPT	3/8 " NPT
	AC-CVFN0404	1/2 " NPT	1/2 " NPT

Válvula deslizante
Rosca G

Información Técnica:	
Fluido:	Aire comprimido
Presión de trabajo:	[0 - 145] PSIG
Temperatura de trabajo:	[5 - 60] °C
Mangueras aplicables:	Poliueratano y Nylon
Material del cuerpo:	Latón
Fuerza de trabajo:	20 [N]

Simbología Neumática:

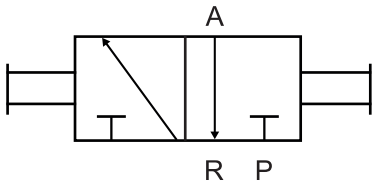

Beneficios

Las válvulas deslizantes poseen dos posiciones y tres vías con accionamiento por corredera. Usualmente se utilizan para habilitar o desabilitar la alimentación de aire comprimido a los circuitos o actuadores. Cuando se cierra, se libera el aire presurizado de los cilindros neumáticos, válvulas y sistemas neumático.

Características de diseño

- Componente diseñado para abrir o cerrar la alimentación de aire comprimido a los cilindros neumáticos, válvulas o circuitos.
- Posee escape de aire cuando la válvula esta cerrada para despresurizar el sistema.
- Funcionan como dispositivos de seguridad.
- Cuerpo de latón resistente.

Rediccionamiento de Flujo | Escape de Aire | Aplicaciones de Seguridad | Muy eficientes | Puertos variados

Válvula deslizante
Rosca G

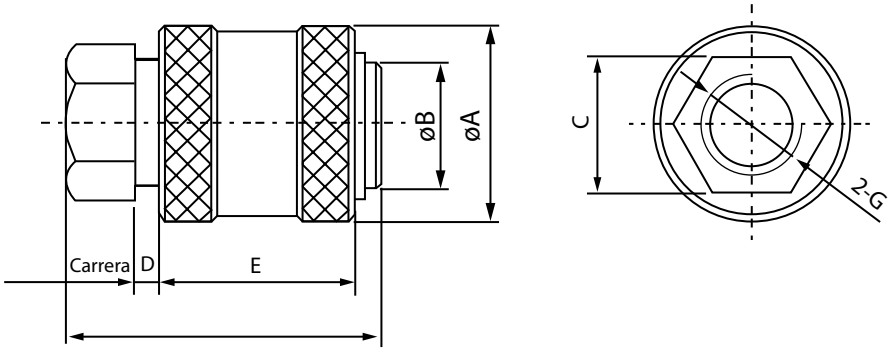

Navegador:	1	2	-	3	4	5	-	6	7
	A	C	-	H	S	V	-	G	2
	Válvula Deslizante								
Tipo de rosca:								G	
Tamaño del puerto:									2

Información del Navegador:

Posición 3	Posición 4	Posición 5	Tipo de válvula
H	S	V	Válvula Deslizante

Posición 6	Posición 7	Tamaño del puerto	Orificio [mm]
G	2	G1/4"	7
G	3	G3/8"	10
G	4	G1/2"	12

Modelos Disponibles:

Modelo	ØA	ØB	C	E	E	L	Rosca
AC-HSV-G2	27	18	19	32	32	48	G1/4
AC-HSV-G3	30	21	22	32	32	48	G3/8
AC-HSV-G4	38	24	27	40	40	70	G1/2

Medidas en Milímetros a menos que se indique otra referencia

Válvula manual de corte de flujo
OD1 y OD2 en pulgadas y en milímetros

Información Técnica:	
Fluido:	Aire (No líquido, No gas)
Presión de trabajo máxima:	150 [Psi]
Presión negativa:	-29.5 in Hg
Temperatura:	[0-60]° C
Material del cuerpo:	Polioxido de Metileno
Material de los sellos:	NBR

Simbología Neumática:

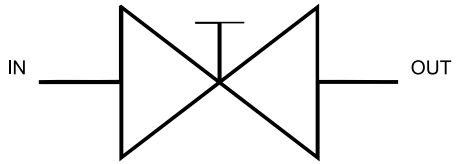

Beneficios

Las válvulas de paso permiten abrir o cerrar el flujo de aire dependiendo de la aplicación deseada. Este cierre se hace de manera manual, a través de la perilla de giro en la parte superior. Cybermatics ofrece un diseño robusto y resistente a los ambientes abrasivos.

Una válvula de paso es útil en diferentes aplicaciones donde se requiera hacer mantenimiento y cortar el suministro de aire puntual por ejemplo. Es un elemento común en los sistemas neumáticos.

Características de diseño

- Componente diseñado para permitir el paso del fluido en una dirección y con cierre manual mediante una perilla de giro.
- Es posible regular el flujo manualmente, graduando la apertura o cierre.
- Alta capacidad de cierre hermético.
- Diferentes medidas de diámetros disponibles.
- Aplicables a manguera de poliuretano y nylon.
- Pueden ser instaladas en diferentes aplicaciones y como dispositivos de seguridad.
- Son eficientes y confiables.

Fluido en una dirección | Regulador de flujo manual | Mangueras Nylon/Poliuretano | Muy eficientes | Diferentes diámetros

Navegador 1:	1	2	-	3	4	5	6	7	8
	A	C	-	H	V	F	1/4	1/4	B
	Conexiones		-	Válvula de Paso					
Diámetro OD1 [pulgadas]:							1/4		
Diámetro OD2 [pulgadas]:								1/4	
Color:									B

Información sobre navegador 1:

Posición 3	Posición 4	Posición 5	Tipo de válvula
H	V	F	De paso

Posición 6	Diámetro OD1 [pulg]
5/32	5/32 "
1/4	1/4 "
5/16	5/16 "
3/8	3/8 "
1/2	1/2 "

Posición 7	Diámetro OD2 [pulg]
5/32	5/32 "
1/4	1/4 "
5/16	5/16 "
3/8	3/8 "
1/2	1/2 "

Posición 8	Color
B	Azul

Navegador 2:	1	2	-	3	4	5	6	7	8	9	10
	A	C	-	H	V	F	0	4	0	8	B
	Conexiones			Válvula de paso							
Diámetro OD1 [mm]:							0	4			
Diámetro OD2 [mm]:									0	8	
Color:											B

Información sobre navegador 2:

Posición 3	Posición 4	Posición 5	Tipo de válvula
H	V	F	De paso

Posición 6	Posición 7	Diámetro OD1 [mm]
0	4	4 mm
0	6	6 mm
0	8	8 mm
1	0	10 mm
1	2	12 mm

Posición 8	Posición 9	Diámetro OD2 [mm]
0	4	4 mm
0	6	6 mm
0	8	8 mm
1	0	10 mm
1	2	12 mm

2D

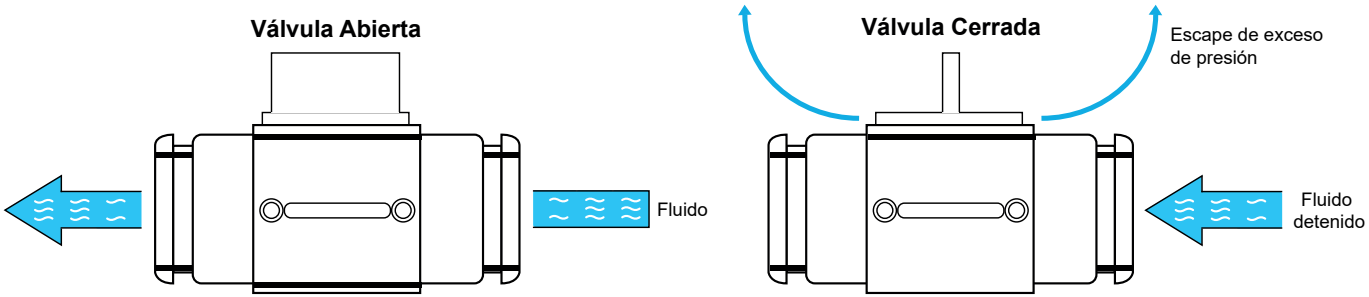

	Modelo	OD1	OD2
Medidas Referenciales:	AC-HVF5/32-5/32B	5/32 "	1/8 "
	AC-HVF1/4-1/4B	1/4 "	1/4 "
	AC-HVF5/16-1/4B	5/16 "	1/4 "
	AC-HVF5/16-5/16B	5/16 "	1/4 "
	AC-HVF3/8-5/16B	3/8 "	1/4 "
	AC-HVF3/8-3/8B	3/8"	1/4 "
	AC-HVF1/2-3/8B	1/2 "	1/4 "
	AC-HVF1/2-1/2B	1/2 "	1/4 "
	AC-HVF0404B	4 mm	4 mm
	AC-HVF0606B	6 mm	6 mm
	AC-HVF0806B	8 mm	6 mm
	AC-HVF0808B	8 mm	8 mm
	AC-HVF1008B	10 mm	8 mm
	AC-HVF1010B	10 mm	10 mm
	AC-HVF1210B	12 mm	10 mm
	AC-HVF1212B	12 mm	12 mm

Unidades de mantenimiento

Unidades diseñadas para el tratamiento del aire.
Con un diseño resistente, fabricado para el uso pesado (heavy duty).

Filtro Mini (F)

Serie D

Información Técnica:		Simbología Neumática:
Presión de trabajo máxima:	150 [PSIG]	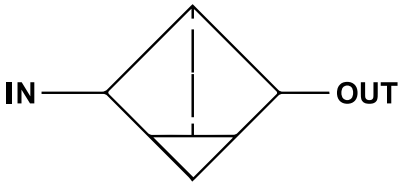
Temperartura de trabajo:	[0 - 60] ° C	
Material del cuerpo:	Aleación de Zinc	
Material del vaso:	Policarbonato	
Material de Gotero:	Policarbonato	
Material de los sellos:	Nitrilo	

Beneficios

Esta presentación de filtro miniatura tiene las cualidades necesarias para tratar el aire de la línea con eficiencia y además con un tamaño práctico y modular. Esta unidad filtra el aire de manera confiable, ideal para las aplicaciones de espacio restringido.

Características de diseño

- Unidad miniatura que comprende filtrado eficiente.
- Posee un diseño resistente, fabricado para el uso pesado (heavy duty).
- Es adecuado para el montaje en panel o en todas las aplicaciones donde sea necesario reducir al mínimo las dimensiones.
- El vaso del filtro permite la visibilidad al interior. Se trata de un recipiente de policarbonato transparente.
- El ajuste del vaso es a través de rosca.
- Presenta una gran función de sellado gracias a que la mayoría de sus sellos son de Nitrilo. Incluye sujeción para la pared.
- En el cuerpo del producto se muestran las indicaciones del sentido de flujo, tamaño de rosca y la nomenclatura del equipo de acuerdo a su serie.

Filtro Mini (F)
Serie D

Um

Filtrado eficiente | Sujeción a la pared | Diseño muy resistente | Indicaciones visibles

Navegador:	1	2	-	3	4	5	6	7	8	9	10	11
	A	T	-	F	G	3	G	1	2	N	S	P
	Filtro Miniatura											
Serie:						3						
Puerto:							G					
Rosca:								1				
Micrones:									2			
Indicador de vida útil:										N		
Drenaje:											S	
Bowl:												P

Información sobre navegador:

Posición 5	1	2	3	4	5	6	7	8	9
Rango de Caudal en SCFM	17	19	26	52	60	88	106	140	211

Posición 6	Posición 7	Puerto / Rosca
G	1	G 1/8

Posición 8	Micrones del elemento
1	75
2	40
3	35
4	25
5	5

Posición 9	Indicador de vida útil
S	Con indicador
N	Sin indicador

Posición 10	Drenaje
A	Automático
S	Semi-automático
Q	Manual

Posición 11	Bowl
D	De metal con indicador
T	Transparente (Policarbonato)
P	Transparente con protector (un solo elemento)
E	Transparente con protector incorporado

2D

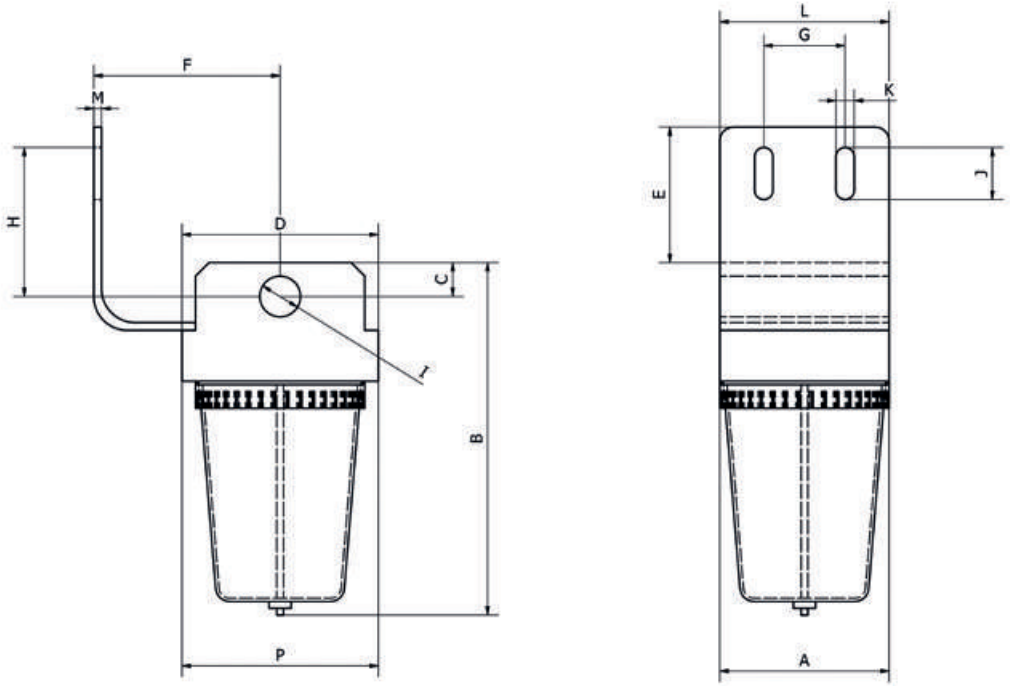

Medidas Referenciales del 2D:	Modelo	A	B	C	D	E	F	G	H	I	J	K	L	M	P
	AT-FG3G12NSP	40	95	17	40	56,8	30	34	44	G 1/8 "	15,4	5,4	55	2,3	33,5
		Medidas en Milímetros													

Regulador Mini (R)

Serie D

Información Técnica:	
Presión de trabajo máxima:	150 [PSIG]
Temperartura de trabajo:	[0 - 65] ° C
Rango de Presión:	[4-100] PSIG
Material del cuerpo:	Aleación de Zinc
Material de los sellos:	NBR
Material de la perilla:	Acetato

Simbología Neumática:

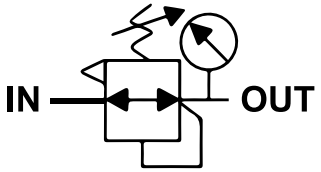

3D

Beneficios

El regulador en miniatura es ideal para ser colocado en paneles o en espacios reducidos, permite al usuario ajustar la presión de aire a un valor deseado, por debajo de la presión de suministro. Es muy usado en tableros de control. Incluye el manómetro, el soporte y la tuerca.

Características de diseño

- Dispositivo compacto, diseñado para controlar de manera óptima la presión de trabajo.
- Fabricado para el uso pesado (heavy duty). Sus componentes estructurales son metálicos.
- El sistema del cabezal permite bloquear el punto de regulación para mayor seguridad.
- Es adecuado para el montaje en panel o en todas las aplicaciones donde sea necesario reducir al mínimo las dimensiones.
- La estructura está hecha a través de un proceso de fundición de Zinc.
- Presenta una gran función de sellado gracias a que la mayoría de sus sellos son de Nitrilo.
- En el cuerpo del producto se muestran las indicaciones del sentido de flujo, tamaño de rosca y la nomenclatura del equipo de acuerdo a su serie.

Controla la presión | Bloqueo punto de regulación | Diseño muy resistente | Indicaciones visibles

Regulador Mini (R)

Serie D

Um

Navegador:	1	2	-	3	4	5	6	7	8	9	10
	A	T	-	R	M	1	G	1	S	P	S
	Regulador de propósito general Miniatura										
Serie:						1					
Puerto:							G				
Rosca:								1			
Manómetro:									S		
Ajuste:										P	
Alivio											S

Información sobre navegador:

	Posición 5									Posición 6	Posición 7	Puerto / Rosca
	1	2	3	4	5	6	7	8	9	G	1	G 1/8"
Caudal [SCFM]	17	19	26	52	60	88	106	140	211	G	2	G 1/4"

Posición 8	Manómetro
S	Con Manómetro
N	Sin Manómetro

Posición 9	Tipo de Ajuste
P	Perilla
T	Por "T"

Posición 10	Alivio
S	Con Alivio
N	Sin Alivio

2D

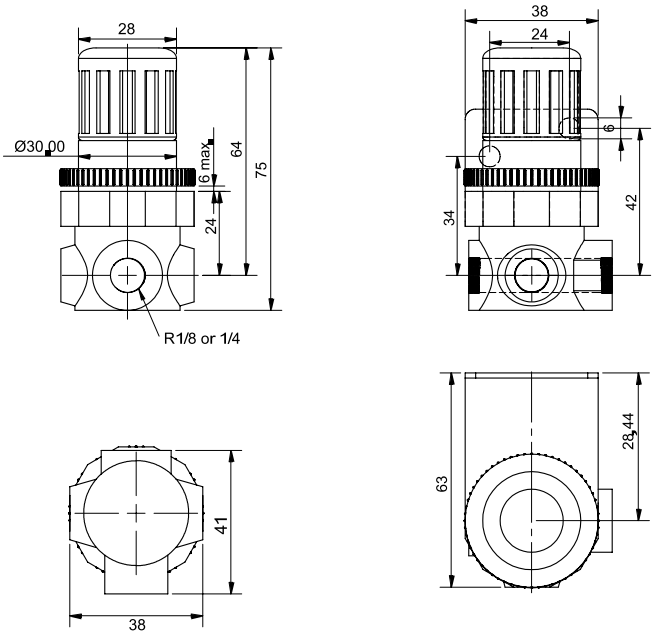

Medidas en milímetros

Filtro Regulador - Lubricador Mini (F/R-L)

Serie D

Información Técnica:		
Presión de trabajo máxima:	150 [PSIG]	
Temperatura de trabajo:	[0 - 60] ° C	
Material del cuerpo:	Aleación de Zinc	
Material del vaso:	Policarbonato	
Material del gotero:	Policarbonato	
Material de los sellos:	Nitrilo	
Caudal de trabajo (scfm)		PSIG
5 Micras	[23 - 48]	≤ 176
40 Micras	[26 - 57]	

Simbología Neumática:

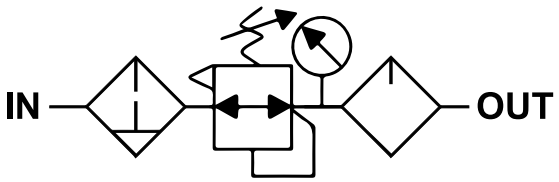

Beneficios

Esta presentación de filtro, regulador y lubricador tiene las cualidades necesarias para tratar el aire de la línea con eficiencia y además con un tamaño práctico y modular. Esta unidad miniatura prepara el aire de manera confiable y lo regula rápidamente, ideal para las aplicaciones de espacio restringido.

Características de diseño

- Unidad compacta que comprende filtrado, regulación y lubricación del aire.
- Posee un diseño resistente, fabricado para el uso pesado (heavy duty).
- Es adecuado para el montaje en panel o en todas las aplicaciones donde sea necesario reducir al mínimo las dimensiones.
- El vaso del filtro permite la visibilidad al interior. Se trata de un recipiente de policarbonato transparente.
- El ajuste del vaso es a través de rosca.
- Presenta una gran función de sellado gracias a que la mayoría de sus sellos son de Nitrilo. Incluye sujeción para la pared.
- La lubricación ocurre en forma de aerosol hacia la línea de aire.
- En el cuerpo del producto se muestran las indicaciones del sentido de flujo, tamaño de rosca y la nomenclatura del equipo de acuerdo a su serie.

Filtro Regulador - Lubricador Mini (F/R-L)

Serie D

Um

Tratamiento del aire | Sujeción a la pared | Diseño muy resistente | Indicaciones visibles

Navegador:	1	2	-	3	4	5	6	7	8	9	10	11	12
	A	T	-	A	G	1	G	1	S	2	P	S	P
	Filtro Regulador + Lubricador de Propósito General Miniatura												
Serie:						1							
Puerto:							G						
Rosca:								1					
Manómetro:									S				
Micrones:										2			
Ajuste:											P		
Drenaje:												S	
Bowl:													P

Información sobre navegador:

Posición 5	1	2	3	4	5	6	7	8	9
Rango de Caudal en SCFM	17	19	26	52	60	88	106	140	211

Posición 6	Posición 7	Puerto / Rosca
M	5	M5
G	1	G 1/8 "
G	2	G 1/4 "
G	3	G 3/8 "
G	4	G 1/2 "

Posición 8	Manómetro
S	Con Manómetro
N	Sin Manómetro

Posición 9	Micrones del elemento
1	75
2	40
3	35
4	25
5	5

Posición 11	Tipo de drenaje
A	Automático
S	Semi-automático
Q	Manual

Posición 12	Bowl
D	De metal con indicador
T	Policarbonato transparente
P	Transparente con protector (un solo elemento)
E	Transparente con protector incorporado

Posición 10	Tipo de Ajuste
P	Perilla
T	Por *"T"*

2D

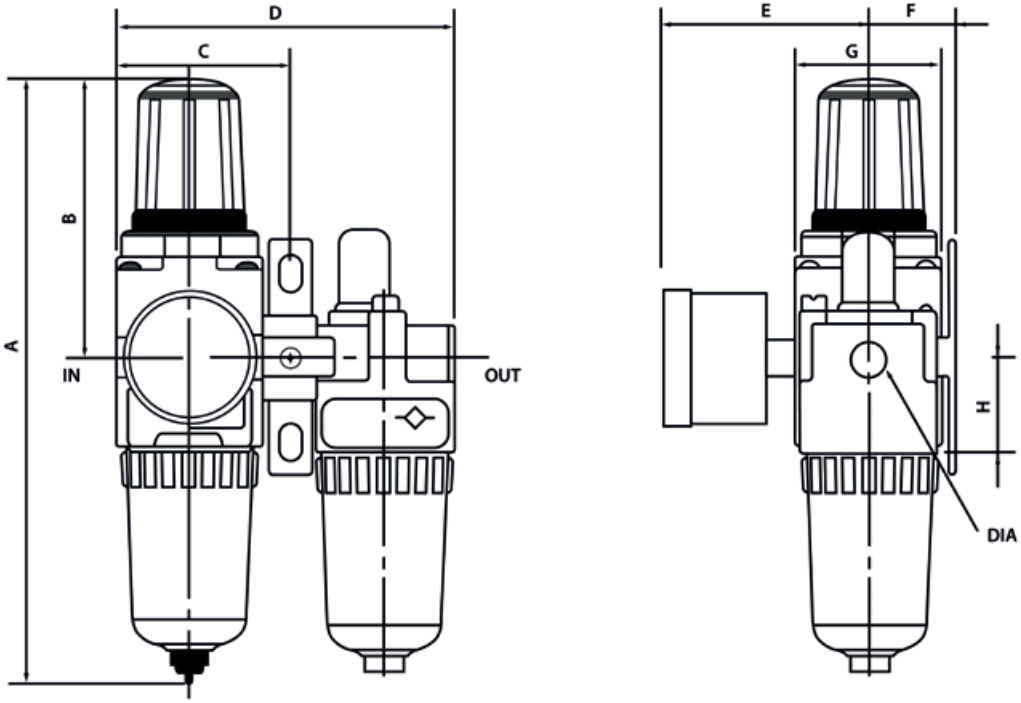

Medidas Referenciales del 2D:			Medidas en Milímetros							
	Modelo	Diámetro en Pulgadas	A	B	C	D	E	F	G	H
	AT-AG1G1S2PSP	G 1/8 ", G 1/4 "	165	78	45	90	57	30	40	24

Filtro (F)
Serie X

Información Técnica:	
Presión de trabajo:	176 [PSIG]
Presión de trabajo máxima:	230 [PSIG]
Temperatura de trabajo:	[0 - 60]°C
Material del cuerpo:	Aleación de zinc
Material del vaso:	Aluminio y policarbonato
Material de los sellos:	Nitrilo

Simbología Neumática:

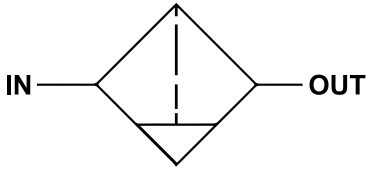

3D

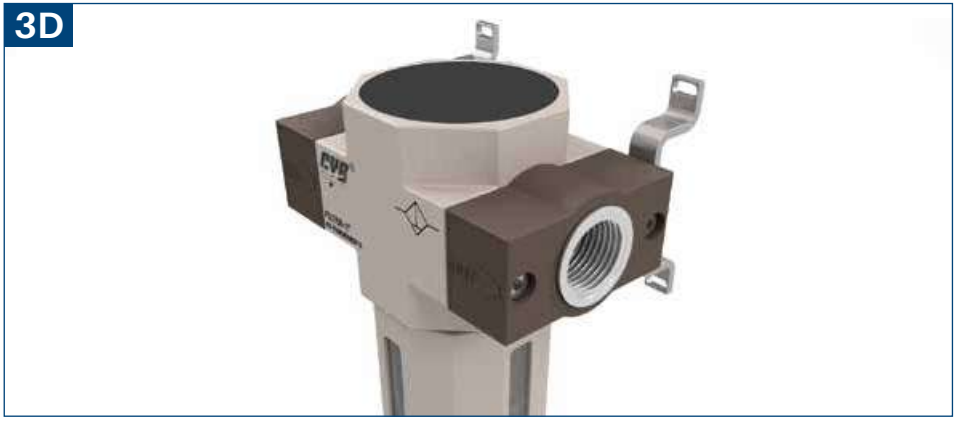

Beneficios

Los filtros Cybermatics satisfacen caudales elevados, con medidas que van desde 1/4" a 1". Se diseñan considerando las aplicaciones más exigentes, garantizando un dispositivo que permite el correcto tratamiento del aire. Eliminan impurezas y el exceso de humedad eficientemente. Junto con la gama de accesorios disponibles puede preservar la vida útil de sus equipos neumáticos de manera óptima.

Características de diseño

- Unidad diseñada para el tratamiento del aire.
- Posee un diseño resistente, fabricado para el uso pesado (heavy duty).
- La estructura está hecha a través de un proceso de fundición de Zinc.
- Filtra el aire a través de un movimiento de centrifugado interno y posterior tamizado por medio de un elemento filtrante de polietileno (PE).
- El vaso del filtro permite la visibilidad al interior. Se trata de un recipiente de policarbonato transparente con guarda de aluminio para su protección (forman una sola pieza).
- El ajuste del vaso es a través de rosca.
- Viene con filtrado estándar de 40 Micras, con posibilidad de cambiarlo a 5 Micras. En caso de que se requiera un filtrado de 5 Micras se recomienda la colocación de un pre filtro de 40 Micras para evitar el bloqueo del flujo en cortos períodos de tiempo.
- Presenta una gran función de sellado gracias a que la mayoría de sus sellos son de Nitrilo.
- Tiene drenaje estándar del tipo semi-automático, con posibilidad de cambiarlo a automático.
- En el cuerpo del producto se muestran las indicaciones del sentido de flujo, tamaño de rosca y la nomenclatura del equipo de acuerdo a su serie.

Filtro (F)
Serie X

Um

Tratamiento del aire | Filtrado estándar | Drenaje semi-automático | Diseño muy resistente | Indicaciones visibles

Navegador:	1	2	-	3	4	5	6	7	8	9	10	11
	A	T	-	F	G	4	G	2	2	N	S	P
	Filtro de propósito general											
Serie:						4						
Puerto:							G					
Rosca:								2				
Micrones:									2			
Indicador de vida útil:										N		
Drenaje:											S	
Bowl:												P

Información sobre navegador:

Posición 5	Tamaño del Puerto	Caudal de trabajo [scfm]		Presentación
		Filtro de 40 Micras	Filtro de 5 Micras	
4	1/4"	42	34	Mini
6	3/8"	49	39	
7	1/2"	106	71	Midi
8	3/4"	106	71	
9	1"	187	134	Maxi
Válido para presión menor o igual a 176 [PSIG]				

Posición 6	Posición 7	Puerto / Rosca
M	5	M5
G	1	G 1/8
G	2	G 1/4
G	3	G 3/8
G	4	G 1/2

Posición 8	Micrones del elemento
1	75
2	40
3	35
4	25
5	5

Posición 9	Indicador de vida útil
S	Con indicador
N	Sin indicador

Posición 10	Tipo de drenaje
A	Automático
S	Semi-automático
Q	Manual

Posición 11	Bowl
T	Transparente (Policarbonato)
P	Transparente con protector
E	Transparente con protector incorporado

2D

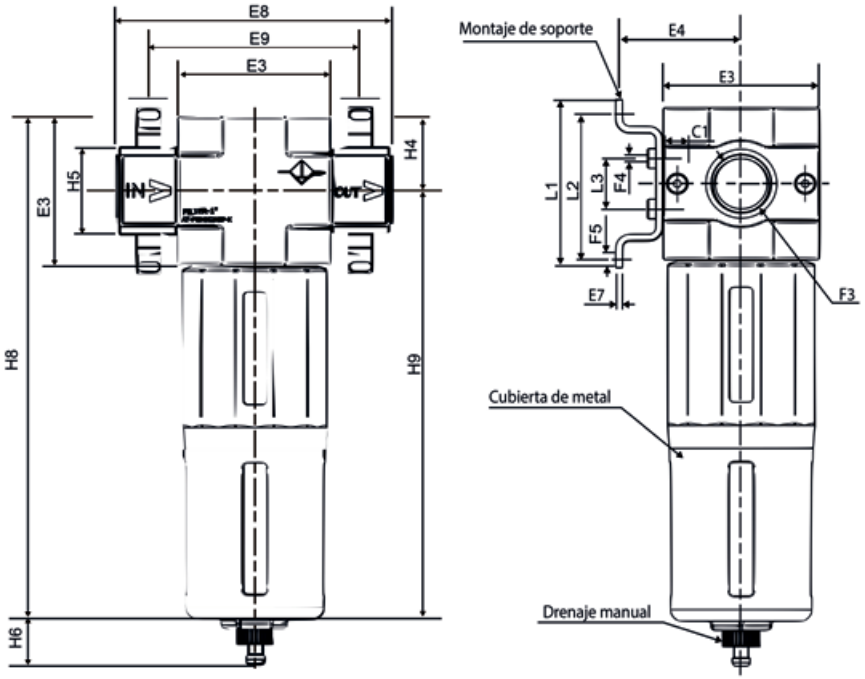

Medidas Referenciales del 2D:

Modelo	E3	E4	E7	E8	E9	F1
AT-FG4G22NSP	40	39	2	64	52	G 1/4", G 3/8"
AT-FG6G32NSP						
AT-FG7G42NSP	55	47	2	85	70	G 1/2", G 3/4"
AT-FG8G62NSP						
AT-FG9G82NSP	66	53	2	96	81	G 1"
	Medidas en milímetros					

Modelo	F4	L3	H4	H5	H6	H8	H9
AT-FG4G22NSP	M4	11	17,5	20	15	144	124
AT-FG6G32NSP							
AT-FG7G42NSP	M5	22	30	32	15	180	153
AT-FG8G62NSP							
AT-FG9G82NSP	M5	22	30	32	15	209	170
	Medidas en milímetros						

Regulador (R)
Serie X

Información Técnica:	
Presión de trabajo:	176 [PSIG]
Presión de trabajo: máxima:	230 [PSIG]
Temperatura de trabajo:	[0 - 60]°C
Material del cuerpo:	Aleación de zinc
Material de la perilla:	Polioxido de Metileno (POM)
Material del vaso:	Aluminio y policarbonato
Material de los sellos:	Nitrilo
Material del diafragma y resorte:	Acero

Simbología Neumática:

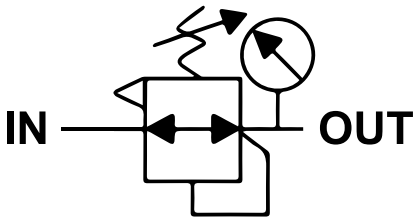

Beneficios

El regulador de Cybermatics permite al usuario ajustar la presión de aire a un valor determinado, que debe ser inferior al valor de suministro. Es la solución eficiente para muchos aparatos y sistemas que ameritan una presión fija de funcionamiento. Después de regulada la presión, debe bloquearse el botón del cabezal, presionándolo hacia el centro del cuerpo.

Características de diseño

- Dispositivo diseñado para controlar de manera óptima la presión de trabajo.
- Posee un diseño resistente, fabricado para el uso pesado (heavy duty). Sus componentes estructurales son metálicos.
- El sistema del cabezal permite bloquear el punto de regulación para mayor seguridad.
- Tiene un diseño compacto.
- La estructura está hecha a través de un proceso de fundición de Zinc.
- Presenta una gran función de sellado gracias a que la mayoría de sus sellos son de Nitrilo.
- En el cuerpo del producto se muestran las indicaciones del sentido de flujo, tamaño de rosca y la nomenclatura del equipo de acuerdo a su serie.

Regulador (R)
Serie X

Controla la presión | Bloqueo punto de regulación | Diseño muy resistente | Indicaciones visibles

	1	2	-	3	4	5	6	7	8	9	10
Navegador:	A	T	-	R	G	4	G	2	S	P	S
	Regulador de propósito general										
Serie:						4					
Puerto:							G				
Rosca:								2			
Manómetro:									S		
Ajuste:										P	
Alivio:											S

Información sobre navegador:

Posición 5	Tamaño del Puerto	Caudal de trabajo [scfm]	Presentación
4	1/4"	53	Mini
6	3/8"	60	
7	1/2"	124	Midi
Válido para presión menor o igual a 176 [PSIG]			

Posición 6	Posición 7	Puerto / Rosca
M	5	M5
G	1	G 1/8 "
G	2	G 1/4 "
G	3	G 3/8 "
G	4	G 1/2 "

Posición 8	Manómetro
S	Con Manómetro
N	Sin Manómetro

Posición 9	Tipo de Ajuste
P	Perilla
T	Por "*T*"

Posición 10	Alivio
S	Con Alivio
N	Sin Alivio

2D

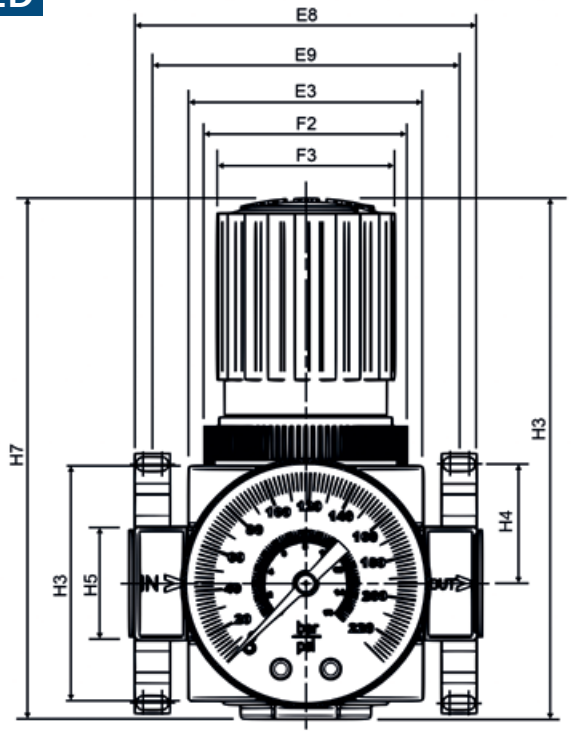

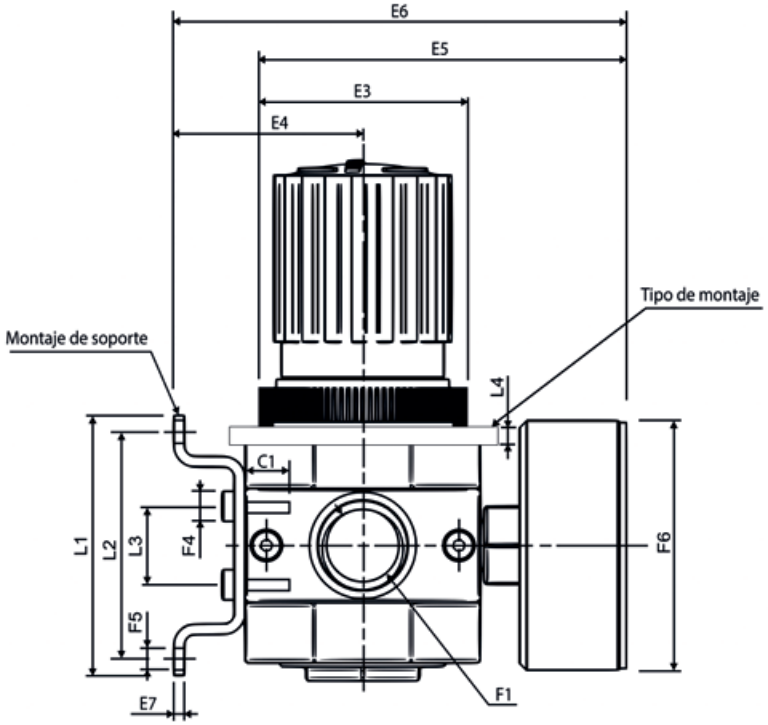

Medidas Referenciales del 2D en milímetros:

Modelo	E3	E4	E5	E6	E8	E9	F1	F2
AT-RG4G2SPS	40	39	76	95	64	52	G 1/4 ", G 3/8 "	M 36 X 1.5
AT-RG6G3SPS								
AT-RG7G4SPS	55	47	93	112	85	70	G 1 /2 "	M52X1.5
	Medidas en milímetros							

Modelo	F3	F4	F5	F6	L1	L2	L3	L4	H3	H4	H7
AT-RG4G2SPS	31	M4	4,5	41	44	35	11	MAX 3	69	17,5	96
AT-RG6G3SPS											
AT-RG7G4SPS	50	M5	5,5	52	60	60	22	MAX 5	98	24,5	96
	Medidas en milímetros										

Lubricador (L)
Serie X

Información Técnica:	
Presión de trabajo:	176 [PSIG]
Presión de trabajo máxima:	230 [PSIG]
Temperatura de trabajo:	[0 - 60]°C
Material del cuerpo:	Aleación de zinc
Material del vaso:	Aluminio y policarbonato
Material de los sellos:	Nitrilo

Simbología Neumática:

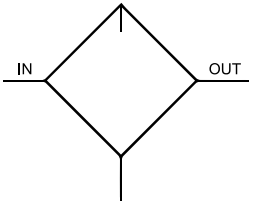

Beneficios

Cybermatics ofrece el lubricador de propósito general para la reducción del desgaste de las piezas móviles de los componentes neumáticos que se encuentran en movimiento continuo, tales como cilindros o válvulas. A través de un fino sistema se agrega aceite a la línea de aire comprimido minimizando las perdidas por roce y garantizando una protección contra la corrosión.

Características de diseño

- Dispositivo diseñado para lubricar la línea de aire.
- El sistema empleado es mediante una lubricación muy fina, se trata de un sistema de goteo mezclado con el aire.
- Reduce el desgaste en válvulas y cilindros neumáticos.
- Se recomienda el uso los siguientes aceites: Aral Vitam GF 32, BP Energol HLP 32, Esso Nuto H 32, Mobil DTE 24, Shell Tellus Oil DO 32.
- Es un diseño compacto, ideal para uso pesado (heavy duty).
- La estructura está hecha a través de un proceso de fundición de Zinc y los vasos en policarbonato con guarda de aluminio.
- Presenta una gran función de sellado gracias a que la mayoría de sus sellos son de Nitrilo.
- El vaso se ajusta a través de rosca.
- En el cuerpo del producto se muestran las indicaciones del sentido de flujo, tamaño de rosca y la nomenclatura del equipo de acuerdo a su serie.

Lubricador (L)
Serie X

Um

Lubricación del aire | Reduce el desgaste | Ver aceites recomendados | Diseño muy resistente | Indicaciones visibles

Navegador:	1	2	-	3	4	5	6	7	8	9
	A	T	-	L	G	4	G	1	X	P
	Lubricador de propósito general									
Serie:						4				
Puerto:							G			
Rosca:								1		
Tamaño del vaso:									X	
Bowl:										P

Información sobre navegador:

Posición 5	Tamaño del Puerto	Caudal de trabajo [scfm]	Presentación
4	1/4"	81	Mini
6	3/8"	95	
7	1/2"	215	Midi
8	3/4"	222	
9	1"	318	Maxi
Válido para presión menor o igual a 176 [PSIG]			

Posición 6	Posición 7	Puerto / Rosca
M	5	M5
G	1	G 1/8 "
G	2	G 1/4 "
G	3	G 3/8 "
G	4	G 1/2 "
G	6	G 3/4 "
G	4	G 1 "

Posición 8	Tamaño del Puerto	Caudal de trabajo [scfm]	Presentación
A	1/4"	45	Mini
	3/8"	45	
S	1/2"	110	Midi
	3/4"	110	
Q	1"	190	Maxi

Posición 9	Bowl
D	De metal con indicador
T	Policarbonato transparente
P	Transparente con protector (un solo elemento)
E	Transparente con protector incorporado

2D

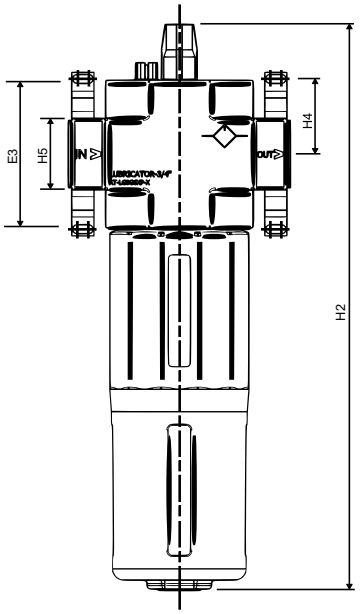

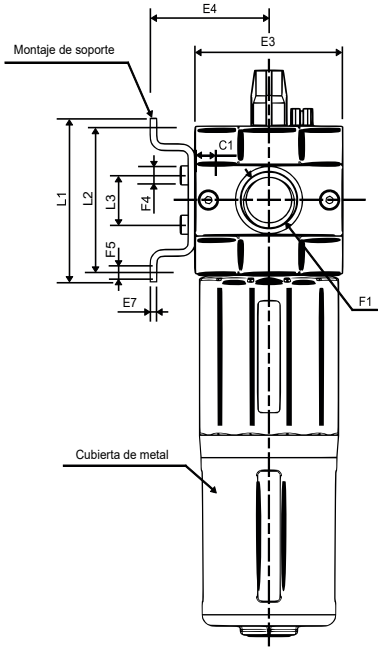

Medidas Referenciales del 2D:

Modelo	E3	E4	E7	F1	F4
AT-LG4G2XP	40	39	2	G 1/4 ", G 3/8 "	M4
AT-LG6G3XP					
AT-LG7G4XP	55	47	3	G 1 /2 ", G 3/4 "	M5
AT-LG8G6XP					
AT-LG9G8XP	66	53	3	G1 "	M5
	Milímetros				

Modelo	F5	L1	L2	L3	H4	H5
AT-LG4G2XP	11	17,5	20	15	144	20
AT-LG6G3XP						
AT-LG7G4XP	22	30	32	15	180	32
AT-LG8G6XP						
AT-LG9G8XP	22	30	32	15	203	32
	Medidas en milímetros					

Filtro Regulador (F/R)
Serie X

Información Técnica:	
Presión de trabajo:	176 [PSIG]
Presión de trabajo máximo:	230 [PSIG]
Temperatura de trabajo:	[0 - 60]°C
Material del cuerpo:	Aleación de zinc
Material del vaso:	Aluminio y policarbonato
Material de los sellos:	Nitrilo

Simbología Neumática:

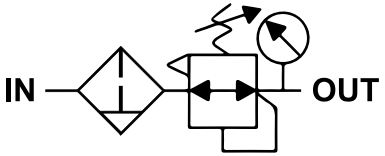

Beneficios

El filtro regulador Cybermatics es la opción perfecta para las aplicaciones que exigen un gran desempeño. La combinación de estos dos elementos le permite un tratamiento de aire óptimo, con una filtración estándar de 40 micrones y una regulación del flujo apropiada para sus aplicaciones. Es un diseño compacto y de fácil mantenimiento. Los filtros reguladores le proporcionan a su línea un método accesible para disminuir la presión de aire de entrada en función de presión deseada a la salida.

Características de diseño

- Unidad compacta, diseñada para el tratamiento y regulación del aire. Ideal para ahorrar espacios.
- Posee un diseño resistente, fabricado para el uso pesado (heavy duty).
- El vaso del filtro permite la visibilidad al interior. Se trata de un recipiente de policarbonato transparente y tiene una guarda de
- El ajuste del vaso es a través de rosca.
- El filtrado standard es de 40 Micras, con posibilidad de cambiarlo a 5 Micras. En caso de que se requiera un filtrado de 5 Micras se recomienda la colocación de un pre filtro de 40 Micras para evitar el bloqueo del flujo en cortos períodos de tiempo.
- Presenta una gran función de sellado gracias a que la mayoría de sus sellos son de Nitrilo.
- Tiene drenaje standard del tipo semi-automático, con posibilidad de cambiarlo a automático.
- En el cuerpo del producto se muestran las indicaciones del sentido de flujo, tamaño de rosca y la nomenclatura equipo de acuerdo a su serie.

Tratamiento del aire | Filtrado estándar | Drenaje semi-automático | Diseño muy resistente | Indicaciones visibles

Navegador:	1	2	-	3	4	5	6	7	8	9	10	11	12
	A	T	-	B	G	4	G	2	S	2	P	S	P
	Filtro regulador de propósito general												
Serie:						4							
Puerto:							G						
Rosca:								2					
Manómetro:									S				
Micrones:										2			
Ajuste:											P		
Drenaje:												S	
Bowl:													P

Información sobre navegador:

Posición 5	Tamaño del Puerto	Caudal de trabajo [scfm]		Presentación
		Filtro de 40 Micras	Filtro de 5 Micras	
4	1/4"	49	42	Mini
6	3/8"	57	48	
7	1/2"	120	92	Midi
8	3/4"	120	92	
9	1"	353	283	Maxi
Válido para presión menor o igual a 176 [PSIG]				

Posición 6	Posición 7	Puerto / Rosca
M	5	M5
G	1	G 1/8 "
G	2	G 1/4 "
G	3	G 3/8 "
G	4	G 1/2 "
G	G	G 3/4 "
G	8	G1 "

Posición 8	Manómetro
S	Con Manómetro
N	Sin Manómetro

Posición 9	Micrones del elemento
1	75
2	40
3	35
4	25
5	5

Posición 10	Tipo de Ajuste
P	Perilla
T	Por *"T"*

Posición 11	Tipo de drenaje
A	Automático
S	Semi-automático
Q	Manual

Posición 12	Bowl
D	De metal con indicador
T	Policarbonato transparente
P	Transparente con protector (un solo elemento)
E	Transparente con protector incorporado

2D

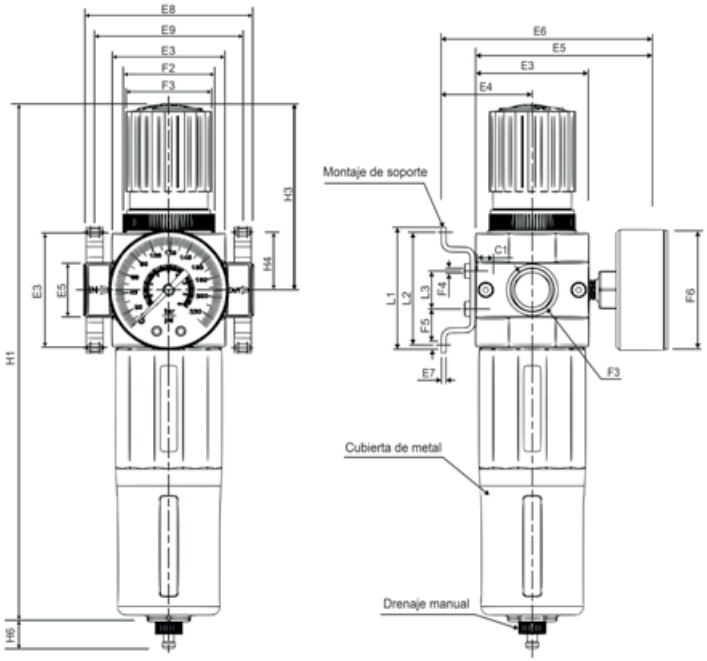

Medidas Referenciales del 2D:

Modelo	E3	E4	E5	E6	E8	E9	F1	F2
AT-BG4G2S2PSP	40	39	76	95	64	52	G 1/4 “ , G 3/8 “	M 36 X 1.5
AT-BG6G3S2PSP								
AT-BG7G4S2PSP	55	47	93	112	85	70	G 1/2” , G 3/4”	M52X1.5
AT-BG8G6S2PSP								
AT-BG9G8S2PSP	66	53	104	116	116	91	G 1 “	M52X1.5
	Medidas en Milímetros							

Modelo	F3	F4	F5	F6	L1	L2	L3	H1	H3	H4	H5	H6
AT-BG4G2S2PSP	31	M4	4,5	41	44	35	11	194	69	17,5	20	15
AT-BG6G3S2PSP												
AT-BG7G4S2PSP	50	M5	5,5	52	73	60	22	250	98	24,5	32	15
AT-BG8G6S2PSP												
AT-BG9G8S2PSP	50	M5	5,5	53	73	60	22	272	80	25,5	32	15
	Medidas en Milímetros											

Filtro Regulador - Lubricador(F/R-L)

Serie X

Información Técnica:	
Presión de trabajo:	176 [PSIG]
Presión de trabajo máximo:	230 [PSIG]
Temperatura de trabajo:	[0 - 60]°C
Material del cuerpo:	Aleación de zinc
Material del vaso:	Aluminio y policarbonato
Material de los sellos:	Nitrilo

Simbología Neumática:

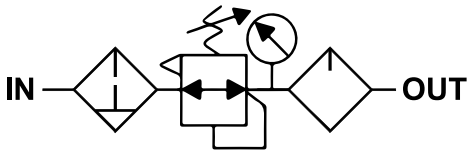

Beneficios

Los FRL (filtros, reguladores y lubricadores) de Cybermatics garantizan la eficiencia y durabilidad de los sistemas y componentes neumáticos. Agregar un dispositivo de este tipo en su planta es una excelente inversión. Podrá tener a la mano un sistema unificado que filtra el aire que entra en la línea, mejorando así la calidad del mismo, reduce la presencia de humedad y polvo, regula la presión de entrada y además refuerza el mantenimiento de la línea de aire, pues proporciona lubricación.

Características de diseño

- Unidad compacta, diseñada para el tratamiento, regulación y lubricación del aire. Ideal para ahorrar espacios.
- Posee un diseño resistente, fabricado para el uso pesado (heavy duty).
- El sistema del cabezal ubicado en la parte superior, permite bloquear el punto de regulación ofreciendo mayor seguridad.
- El vaso del filtro permite la visibilidad al interior. Se trata de un recipiente de policarbonato transparente y tiene una guarda de aluminio para su protección (forman una sola pieza).
- El ajuste del vaso es a través de rosca.
- El filtrado standard es de 40 Micras, con posibilidad de cambiarlo a 5 Micras. En caso de que se requiera un filtrado de 5 Micras se recomienda la colocación de un pre filtro de 40 Micras para evitar el bloqueo del flujo en cortos períodos de tiempo.
- Presenta una gran función de sellado gracias a que la mayoría de sus sellos son de Nitrilo.
- El sistema de lubricación es en forma de aerosol que se inyecta a la corriente de aire.
- En el cuerpo del producto se muestran las indicaciones del sentido de flujo, tamaño de rosca y la nomenclatura equipo de acuerdo a su serie.

Tratamiento del aire | Filtrado estándar | Drenaje semi-automático | Diseño muy resistente | Indicaciones visibles

Navegador:	1	2	-	3	4	5	6	7	8	9	10	11	12
	A	T	-	A	G	4	G	2	S	2	P	S	P
	Filtro Regulador + Lubricador de Propósito General												
Serie:						4							
Puerto:							G						
Rosca:								2					
Manómetro:									S				
Micrones:										2			
Ajuste:											P		
Drenaje:												S	
Bowl:													P

Información sobre navegador:

Posición 5	Tamaño del Puerto	Caudal de trabajo [scfm]		Presentación
		Filtro de 40 Micras	Filtro de 5 Micras	
4	1/4″	49	42	Mini
6	3/8″	57	48	
7	1/2″	120	92	Midi
8	3/4″	120	92	
9	1″	353	283	Maxi
Válido para presión menor o igual a 176 [PSIG]				

Posición 6	Posición 7	Puerto / Rosca
M	5	M5
G	1	G 1/8 ″
G	2	G 1/4 ″
G	3	G 3/8 ″
G	4	G 1/2 ″

Posición 8	Manómetro
S	Con Manómetro
N	Sin Manómetro

Posición 9	Micrones del elemento
1	75
2	40
3	35
4	25
5	5

Posición 10	Tipo de Ajuste
P	Perilla
T	Por *"T"*

Posición 11	Tipo de drenaje
A	Automático
S	Semi-automático
Q	Manual

Posición 12	Bowl
D	De metal con indicador
T	Policarbonato transparente
P	Transparente con protector (un solo elemento)
E	Transparente con protector incorporado

2D

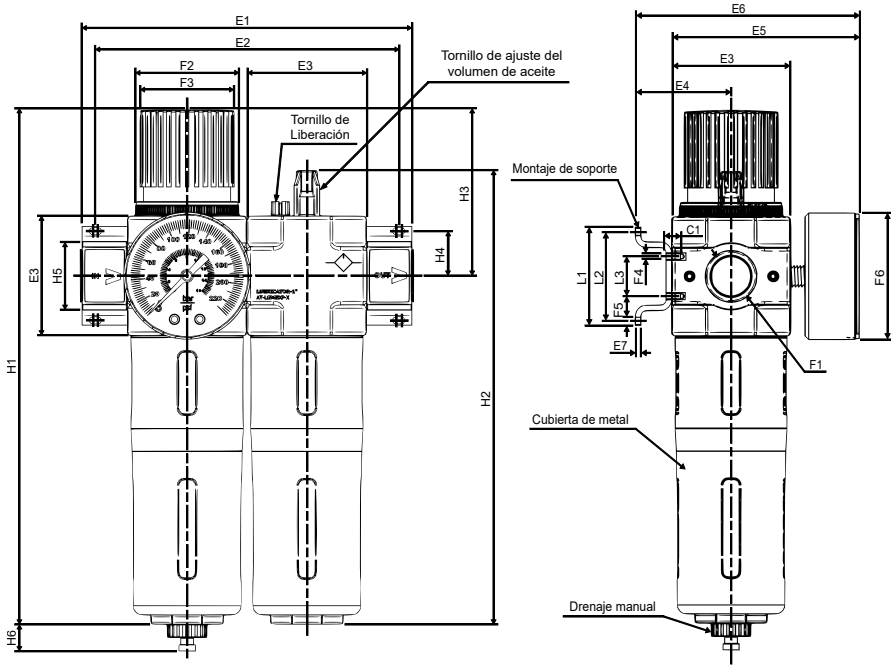

Medidas Referenciales del 2D:

Modelo	E1	E2	E3	E4	E5	E6	E7	F1	F2
Mini	104	92	40	39	76	95	2	G 1/8", G 1/4", G 3/8"	M36X1.5
Midi	140	125	55	47	93	112	3	G 3/8", G 1/2", G 3/4"	M52X1.5
Maxi	162	146	66	53	104	124	3	G 3/4 ", G 1"	M52X1.5
	Medidas en milímetros								

Modelo	F3	F4	F5	F6	L1	L2	L3	H1	H2	H3	H4	H5	H6
Mini	31	M4	4,5	41	44	35	11	194	169	69	17,5	20	15
Midi	50	M5	5,5	52	71	60	22	250	206	97	24,5	32	15
Maxi	50	M5	5,5	53	71	60	22	272	226	80	24,5	32	15
	Medidas en milímetros												

Drenaje automático

Información Técnica:	
Fluido:	Aire
Presión de trabajo máxima:	150 [PSIG]
Temperatura de trabajo:	[0 - 60] ° C
Materiales del cuerpo:	Nylon y Policarbonato

Simbología Neumática:

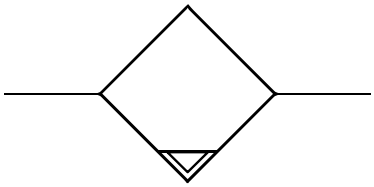

Beneficios

- Permite en forma eficaz purgar el agua del filtro en redes de aire comprimido.
- No requiere alimentación eléctrica, el funcionamiento es mecánico. Aumentando las aplicaciones para los filtros disponibles.
- La instalación es sencilla, impide las obstrucciones y simplifica el mantenimiento.
- Este dispositivo optimiza el funcionamiento del sistema de aire comprimido en general, eliminando el exceso de agua de manera automática.

Características de diseño

- Componente diseñado para purgar el vaso del filtro de manera automática.
- Su funcionamiento sigue el principio de un sensor de nivel que permite la apertura del drenaje cuando se llena parte del vaso.
- Este sistema es un accesorio extra que puede ser instalado en filtros de diferente capacidad.
- La instalación de este componente alarga la vida útil del filtro y el elemento filtrante.
- Una purga inteligente previene que el agua filtrada retorne a la unidad.

Purga el agua del filtro | No requiere alimentación | Filtros varias capacidades

Navegador:	1	2	-	3	4	5
	A	T	-	D	G	1
	Tratamiento del aire		-	Drenaje automático		Serie

Información sobre navegador:	Posición 5	Serie
	1	140 scfm
	2	106 scfm

Medidas Referenciales:	Modelo	
	AT-DG1	Drenaje automático para filtros de 1/4" y 3/8 "

Elemento filtrante

Um

Información Técnica:	
Fluido:	Aire
Materiales del cuerpo:	Polipropileno Sinterizado

Beneficios

- Cybermatics ofrece elementos filtrantes de polipropileno sinterizado que otorgan una excepcional capacidad de retención de suciedad.
- Estos elementos son eficientes y de alta calidad.

Características de diseño

- Componente diseñado como medio filtrante para el aire.
- La alta porosidad del polipropileno permite una gran capacidad de retención y mínima pérdida de carga.
- Disponible en varias medidas, son repuestos consumibles de sustitución simple.
- Soportan altas velocidades de flujo.
- Son resistentes y de larga vida útil.

Para filtrar el aire | Muy resistente | Varias medidas

Navegador:	1	2	-	3	4	5	6
	A	B	-	E	F	1	4
	Accesorios tratamiento del aire		-	Elemento Filtrante		Serie	
Micrones:							4

Información sobre navegador:

Posición 5	Serie
1	Mini
2	Midi
3	Maxi

Posición 6	Micrones
1	5
2	25
3	35
4	40
5	75

Medidas Referenciales:

Modelo	Micrones	Serie	
AB-EF11	5	1/4 "	3/8 "
AB-EF21	5	1/2 "	3/4 "
AB-EF31	5	1"	
AB-EF14	40	1/4 "	3/8 "
AB-EF24	40	1/2 "	3/4 "
AB-EF34	40	1"	

Manómetros

Información Técnica:		Simbología Neumática:
Material de la conexión trasera:	Bronce	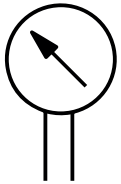
Material de la carcaza del equipo:	Latón	
Material del dial:	Policarbonato	
Escala externa:	[0-220] PSIG y [0-150] PSIG	
Escala interna:	[0-15] BAR y [0-10] BAR	

Beneficios

Los manómetros son los instrumentos de medición más usados en neumática. Cybermatics diseña para que el puntero sea visible en cualquier posición y así permite hacer la lectura con gran precisión. Soportan atmósferas corrosivas. Son un componente de reemplazo rápido y sencillo.

Características de diseño

- Instrumento diseñado para indicar la presión de aire en los diferentes procesos neumáticos.
- Es un dispositivo analógico y la medición viene dada por un dial circular.
- Es de fácil lectura.
- La escala externa viene en [PSI] y la interna en [BAR], para los casos donde lo amerite.
- Cuentan con una carcasa y un anillo metálico resistente a la corrosión y un duradero dial de policarbonato.
- El alojamiento o conexión es a través de una rosca, fácilmente cambiable.
- Tienen excelente precisión.
- Son dispositivos de alta fiabilidad.

Controla la presión | Resistente a la corrosión | Conexión por rosca | Excelente precisión

Navegador:	1	2	-	3	4	5	6	7	8	9	-	10
	A	T	-	M	G	6	1	T	N	3	-	C
	Manómetro											
Diámetro del Dial:						6						
Conexión:							1					
Lugar de la conexión:								T				
Glicerina:									N			
Rango:										3	-	
Serie:												C

Información sobre navegador:

Posición 5	Diámetro Dial
1	1"
2	1 1/2 "
3	1 3/4 "
4	2"
5	2 1/2"
6	40 mm
7	60 mm

Posición 6	Conexión
1	1/8 "
2	1/4 "

Posición 7	Lugar Conexión
T	Trasera
L	Lateral
D	Debajo

Posición 8	Glicerina
S	Con glicerina
N	Sin glicerina

Posición 9	Rango
1	0-50 PSIG
2	0-100 PSIG
3	0-220 PSIG

Posición 10	Serie
C	Serie C
X	Serie X

2D

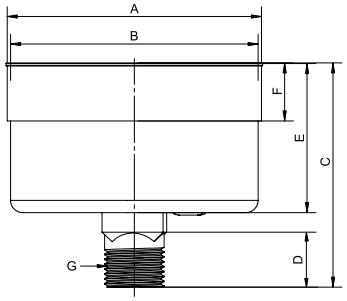

Medidas Referenciales del 2D:

Modelo	A	B	C	D	E	F	G
AT-MG61TN3-X	41,8	40,5	38,2	9,5	24	9	R 1/8 "
AT-MG72TN3-X	51,5	50,4	41,5	11	23,8	10	R 1/4 "
AT-MG61TN3-C	41,8	40,5	38,2	9,5	24	9	R 1/8 "
AT-MG72TN3-C	51,5	50,4	41,5	11	23,8	10	R 1/4 "
Medidas en milímetros							

Filtro
Serie C

Información Técnica:		
Presión de trabajo:	[0 - 120] PSIG	
Presión máxima de trabajo:	145 [PSIG]	
Temperatura de trabajo:	[5 - 60]°C	
Material del cuerpo:	Aluminio	
Material del vaso:	Aluminio y policarbonato	
Material de los sellos:	Nitrilo	
Caudal de trabajo (scfm)		PSIG
25	[17 - 247]	≤120

Simbología Neumática:

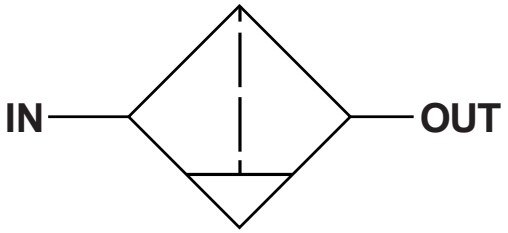

Beneficios

Los filtros Cybermatics satisfacen la necesidad de remover las impurezas en el aire para aplicaciones con altos caudales. Con medidas desde 1/4" hasta 1", están diseñados para las aplicaciones más exigentes, garantizando el correcto tratamiento del aire. Eliminan impurezas y el exceso de humedad de las líneas neumáticas, ayudando así a preservar los equipos neumáticos.

Características de diseño

- Unidad modular diseñada para el tratamiento de aire.
- El vaso del filtro permite la visibilidad al interior. Se trata de un recipiente de policarbonato transparente con una cubierta de aluminio.
- El filtrado estándar es de 25 micras.
- Posee un diseño resistente, fabricado para el uso pesado (heavy duty).
- El cuerpo del producto presenta indicaciones del sentido de flujo, tamaño de rosca y nomenclatura.

Tratamiento del aire | Filtrado estándar | Drenaje semi-automático | Diseño muy resistente | Indicaciones visibles

Navegador:	1	2	-	3	4	5	6	7	8	9	10	11	-	12
	A	T	-	F	G	3	G	2	5	N	S	P	-	C
	Tratamiento de aire			Filtro										
Caudal:						3								
Puerto:							G							
Rosca:								2						
Micrones:									5	N				
Ajuste:											S			
Drenaje:												P		
Bowl:													-	
Serie:														C

Información sobre Navegador:

Posición 3	Posición 4	Modelo
A	G	Filtro/Regulador + Lubricador
B	G	Filtro/Regulador
C	G	Filtro + Regulador + Lubricador
F	G	Filtro de propósito general
R	G	Regulador de propósito general
L	G	Lubricador de propósito general

Posición 5	Caudal de trabajo [scfm]	
	Tamaño del Puerto	Filtro de 25 Micras
3	1/4"	26
4	3/8"	52
8	1/2"	140
9	3/4"	211
0	1"	247
Válido para presión menor o igual a 120 [PSIG]		

Posición 6	Posición 7	Puerto / Rosca
G	2	G 1/4 "
G	3	G 3/8 "
G	4	G 1/2 "
G	6	G 3/4 "
G	8	G 1"

Posición 8	Indicador de Vida Últil
S	Con Indicador
N	Sin Indicador

Posición 9	Micraje
1	5MC
2	40MC
5	25MC

Posición 10	Drenaje
S	Semi-automático

Posición 11	Bowl
P	Transparente con Protector

Posición 12	Drenaje
C	Serie C
X	Serie X

∗Nota: Las medidas de puerto G1/4" no incluye protector metálico

2D

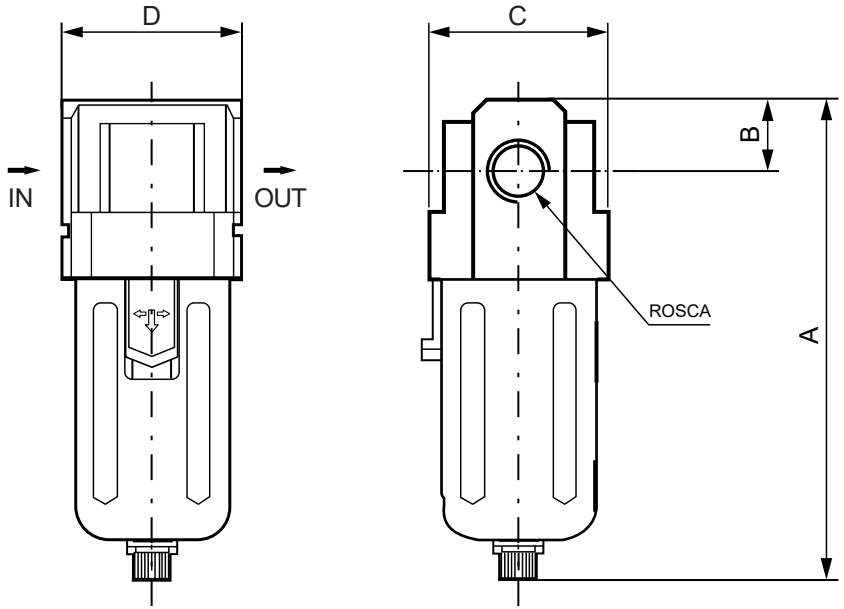

Medidas Del diagrama 2D:

Modelo	Rosca	A	B	C	D
AT-FG3G25NSP-C	G1/4"	97,5	11	40	40
AT-FG4G35NSP-C	G3/8"	132,5	14	53	53
AT-FG8G45NSP-C	G1/2"	168,5	18	70	70
AT-FG9G65NSP-C	G3/4"	172,5	20	70	70
AT-FG0G85NSP-C	G1"	247,5	24	90	90

Medidas en Milímetros a menos que se indique otra referencia

Regulador
Serie C

Información Técnica:		
Presión de trabajo:	[0 - 120] PSIG	
Presión máxima de trabajo:	145 [PSIG]	
Temperatura de trabajo:	[5 - 60]°C	
Material del cuerpo:	Aluminio	
Material de la perilla:	Polioxido de Metileno (POM)	
Material de los sellos:	Nitrilo	
Caudal de trabajo (scfm)		PSIG
[19 - 288]		≤120

Simbología Neumática:

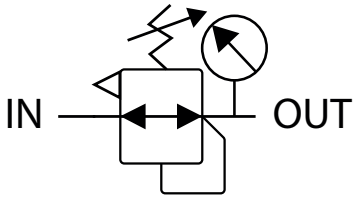

Beneficios

El regulador Cybermatics permite ajustar la presión de trabajo a un valor determinado inferior a la presión de la línea de alimentación. Es la solución eficiente para sistemas neumáticos que ameritan una presión fija de trabajo. Una vez se haya regulado la presión, la perilla cuenta con un sistema de seguridad para bloquear el regulador, presionando la perilla en dirección al cuerpo.

Características de diseño

- Unidad compacta diseñada para la regulación del aire.
- El material de la perilla es Polioxido de Metileno (POM).
- Posee un diseño resistente, fabricado para el uso pesado (heavy duty).
- Cuenta con gran estanqueidad gracias a sus sellos de nitrilo.
- El cuerpo del producto presenta indicaciones del sentido de flujo, tamaño de rosca y nomenclatura.
- La presión máxima de regulación es de 145PSIG.

Regula la presión | Bloqueo punto de regulación | Diseño muy resistente | Indicaciones visibles

Navegador:	1	2	-	3	4	5	6	7	8	9	10	-	11
	A	T	-	R	G	2	G	2	S	P	S	-	C
	Tratamiento de aire		-	Regulador									
Caudal:						2							
Puerto:							G						
Rosca:								2					
Manómetro:									S				
Ajuste:										P			
Alivio:											S	-	
Serie:													C

Información sobre Navegador:

Posición 3	Posición 4	Modelo
A	G	Filtro/Regulador + Lubricador
B	G	Filtro/Regulador
C	G	Filtro + Regulador + Lubricador
F	G	Filtro de propósito general
R	G	Regulador de propósito general
L	G	Lubricador de propósito general

Posición 5	Caudal de trabajo	
	Tamaño del Puerto	[scfm]
2	1/4"	19
6	3/8"	88
9	1/2"	211
	3/4"	
X	1"	288
Válido para presión menor o igual a 120 [PSIG]		

Posición 6	Posición 7	Puerto / Rosca
G	2	G1/4 "
G	3	G3/8 "
G	4	G1/2 "
G	6	G3/4 "
G	8	G1 "

Posición 8	Manómetro
S	Con Manómetro
N	Sin Manómetro

Posición 9	Ajuste
P	Perilla
T	Por "T"

Posición 10	Alivio
S	Con alivio
N	Sin alivio

Posición 11	Serie
C	Serie C
X	Serie X

2D

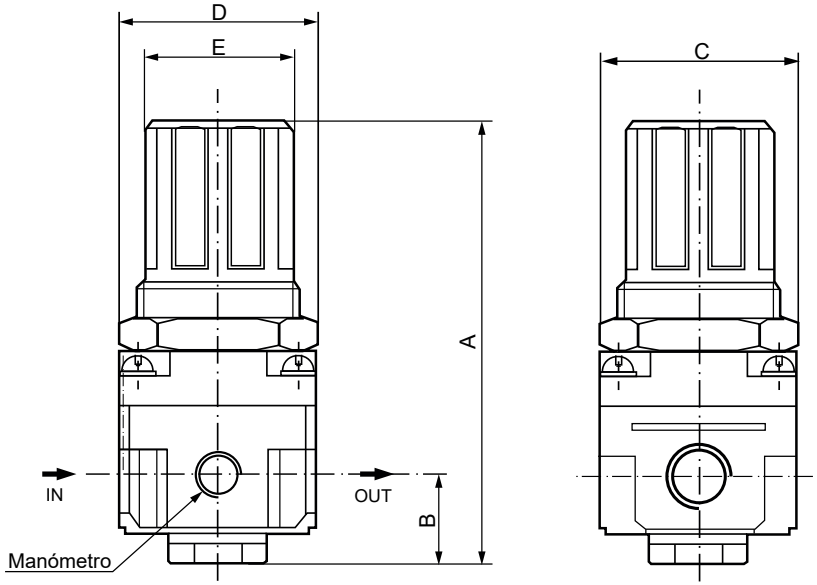

Medidas Del diagrama 2D:	Modelo	Rosca	A	B	C	D	E	Manómetro
	AT-RG2G2SPS-C	G1/4"	95	17	40	40	34	G1/8"
	AT-RG6G3SPS-C	G3/8"	127,5	35	53	53	40	G1/8"
	AT-RG9G4SPS-C	G1/2"	149,5	37,5	70	70	54	G1/8"
	AT-RG9G6SPS-C	G3/4"	154	40,5	70	70	54	G1/4"
	AT-RGXG8SPS-C	G1"	168	48	90	90	54	G1/4"
Medidas en Milímetros a menos que se indique otra referencia								

Lubricador
Serie C

Información Técnica:	
Presión de trabajo:	[0 - 120] PSIG
Presión máxima de trabajo:	145 [PSIG]
Temperatura de trabajo:	[5 - 60]°C
Material del cuerpo:	Aluminio
Material del vaso:	Aluminio y policarbonato
Material de los sellos:	Nitrilo

Caudal de trabajo (scfm)	PSIG
[19 - 288]	≤120

Simbología Neumática:

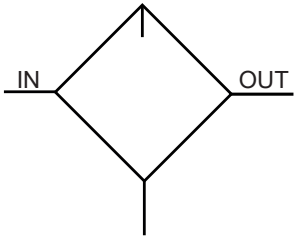

Beneficios

Cybermatics ofrece el lubricador de propósito general para la reducción del desgaste de las piezas móviles de los componentes neumáticos. A través de un fino sistema se agrega una microniebla de aceite a la línea de aire comprimido, minimizando los daños por roce y garantizando protección contra la corrosión.

Características de diseño

- Unidad compacta diseñada para la lubricar equipos neumáticos.
- El sistema empleado para lubricar el aire se basa en un sistema de goteo que puede ser regulado.
- Posee un diseño resistente, fabricado para el uso pesado (heavy duty).
- Cuenta con gran estanqueidad gracias a sus sellos de nitrilo.
- El cuerpo del producto presenta indicaciones del sentido de flujo, tamaño de rosca y nomenclatura.
- El aceite recomendado es el ISO VG 32.

Lubricación del aire | Reduce el desgaste | Ver aceites recomendados | Diseño muy resistente | Indicaciones visibles

Navegador:	1	2	-	3	4	5	6	7	8	9	-	10
	A	T	-	L	G	3	G	2	X	P	-	C
	Tratamiento de aire		-	Lubricador								
Caudal:						3						
Puerto:							G					
Rosca:								2				
Manómetro:									S			
Ajuste:										P	-	
Serie:												C

Información sobre Navegador:

Posición 3	Posición 4	Modelo
A	G	Filtro/Regulador + Lubricador
B	G	Filtro/Regulador
C	G	Filtro + Regulador + Lubricador
F	G	Filtro de propósito general
R	G	Regulador de propósito general
L	G	Lubricador de propósito general

Posición 5	Caudal de trabajo	
	Tamaño del Puerto	[scfm]
3	1/4"	26
4	3/8"	52
8	1/2"	140
9	3/4"	211
0	1"	247
Válido para presión menor o igual a 120 [PSIG]		

Posición 6	Posición 7	Puerto / Rosca
G	2	G1/4 "
G	3	G3/8 "
G	4	G1/2 "
G	6	G3/4 "
G	8	G1 "

Posición 8	Ajuste de Goteo
X	Con ajuste de goteo

Posición 9	Bowl*
P	Transparente con protector

Posición 10	Serie
S	Serie C
X	Serie X

***Nota: Las medidas de puerto G1/4" no incluye protector metálico**

2D

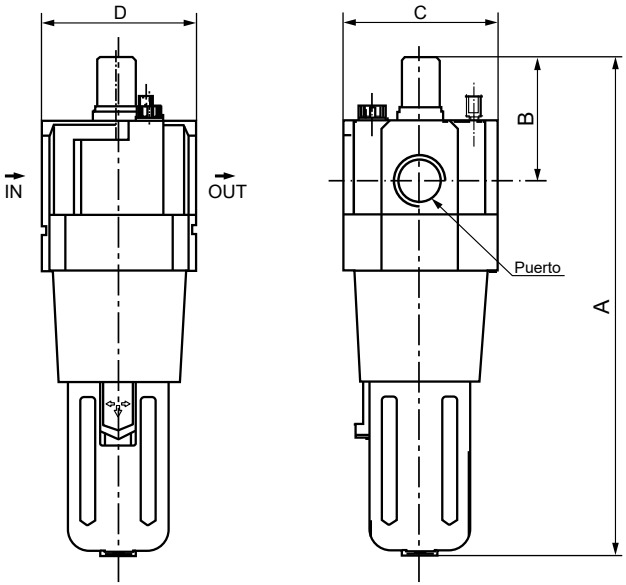

Medidas Del diagrama 2D:

Modelo	Rosca	A	B	C	D
AT-LG3G2XP-C	G1/4"	122	38	40	40
AT-LG4G3XP-C	G3/8"	142	38	53	53
AT-LG8G4XP-C	G1/2"	177	41	70	70
AT-LG9G6XP-C	G3/4"	177	39	70	70
AT-LG0G8XP-C	G1"	254	45	90	90

Medidas en Milímetros a menos que se indique otra referencia

Filtro Regulador (F/R)
Serie C

Información Técnica:		
Presión de trabajo:	[0 - 120] PSIG	
Presión máxima de trabajo:	145 [PSIG]	
Temperatura de trabajo:	[5 - 60]°C	
Material del cuerpo:	Aluminio	
Material del vaso:	Aluminio y policarbonato	
Material de los sellos:	Nitrilo	
Caudal de trabajo (scfm)		PSIG
25 Micras	[52 - 211]	≤120

Simbología Neumática:

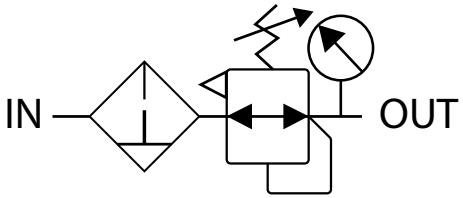

Beneficios

Los F/R (filtros-reguladores) de Cybermatics garantizan la eficiencia y durabilidad de los sistemas y componentes neumáticos. Agregar un dispositivo de este tipo en su planta es una excelente inversión. Podrá tener a la mano un sistema combinado que filtra el aire que entra en la línea, mejorando la calidad del mismo. También, reduce la presencia de humedad e impurezas, además de regular la presión de entrada ayudando así a preservar los equipos neumáticos.

Características de diseño

- Unidad modular diseñada para el tratamiento y regulación del aire comprimido.
- El vaso del filtro permite la visibilidad al interior. Se trata de un recipiente de policarbonato transparente con una cubierta de aluminio.
- El filtrado estándar es de 25 micras.
- Posee un diseño resistente, fabricado para el uso pesado (heavy duty).
- El cuerpo del producto presenta indicaciones del sentido de flujo, tamaño de rosca, código y simbología.
- La presión máxima de regulación es de 145PSIG.

Tratamiento del aire | Filtrado estándar | Drenaje semi-automático | Diseño muy resistente | Indicaciones visibles

Navegador:	1	2	-	3	4	5	6	7	8	9	10	11	12	-	13
	A	T	-	B	G	4	G	2	S	5	P	S	P	-	C
	Tratamiento de aire		-	Filtro Regulador											
Caudal:						4									
Puerto							G								
Rosca								2							
Manómetro									S						
Micrones										5					
Ajuste:											P				
Drenaje:												S			
Bowl:													P	-	
Serie:															C

Información sobre Navegador:

Posición 3	Posición 4	Modelo
A	G	Filtro/Regulador + Lubricador
B	G	Filtro/Regulador
C	G	Filtro + Regulador + Lubricador
F	G	Filtro de propósito general
R	G	Regulador de propósito general
L	G	Lubricador de propósito general

Posición 5	Caudal de trabajo [scfm]	
	Tamaño del Puerto	Filtro de 25 Micras
4	1/4"	52
8	3/8"	140
	1/2"	
9	3/4"	211
Válido para presión menor o igual a 120 [PSIG]		

Posición 6	Posición 7	Puerto / Rosca
G	2	G 1/4 "
G	3	G 3/8 "
G	4	G 1/2 "
G	6	G 3/4 "

Posición 8	Manómetro
S	Con Manómetro
N	Sin Manómetro

Posición 9	Micrones del elemento
1	5MC
2	40MC
5	25MC

Posición 10	Tipo de Ajuste
P	Perilla
T	Por " T "

Posición 11	Drenaje
S	Semi-automático

Posición 12	Bowl*
P	Transparente con Protector

Posición 13	Serie
C	Serie C
X	Serie X

***Nota: Las medidas de puerto G1/4" no incluye protector metálico**

2D

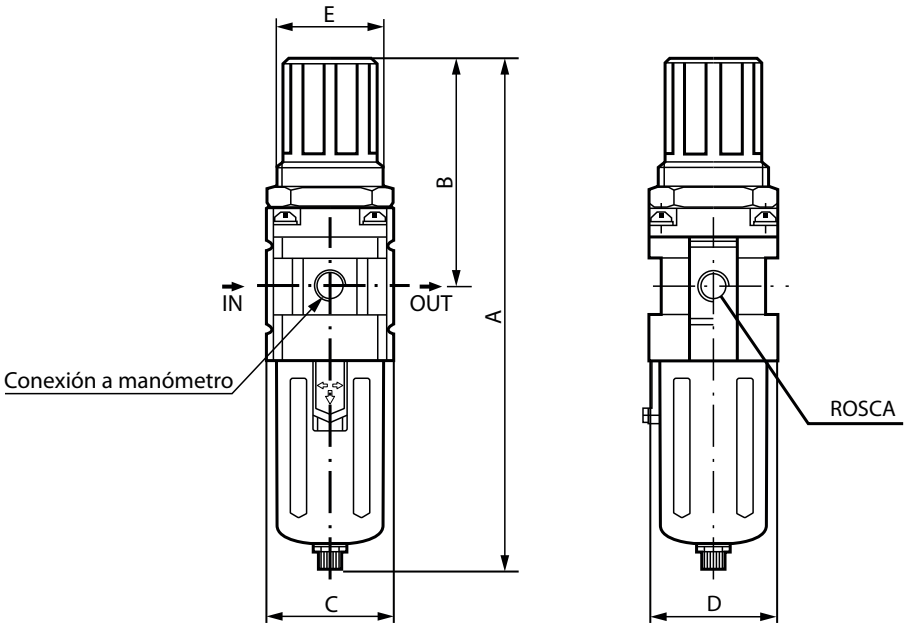

	Modelo	Rosca	A	B	C	D	E	Manómetro
Medidas Del diagrama 2D:	AT-BG4G2S5PSP-C	G1/4"	164,5	78	40	40	34	G1/8"
	AT-BG8G3S5PSP-C	G3/8"	211	92,5	53	53	40	G1/8"
	AT-BG8G4S5PSP-C	G1/2"	262	112	70	70	54	G1/8"
	AT-BG9G6S5PSP-C	G3/4"	267	114	70	70	54	G1/4"

Medidas en Milímetros a menos que se indique otra referencia

Filtro Regulador - Lubricador (F/R-L)
Serie C

Información Técnica:		
Presión de trabajo:	[0 - 120] PSIG	
Presión máxima de trabajo:	145 [PSIG]	
Temperatura de trabajo:	[5 - 60]°C	
Material del cuerpo:	Aluminio	
Material del vaso:	Aluminio y policarbonato	
Material de los sellos:	Nitrilo	
Caudal de trabajo (scfm)		PSIG
25	[17 - 106]	≤120

Simbología Neumática:

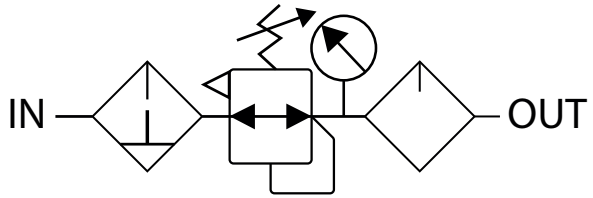

Beneficios

Los F+R+L (filtros, reguladores y lubricadores) de Cybermatics garantizan la eficiencia y durabilidad de los sistemas y componentes neumáticos. Agregar un dispositivo de este tipo en su planta es una excelente inversión. Podrá tener a la mano un sistema combinado que filtra el aire que entra en la línea, mejorando la calidad del mismo. También, reduce la presencia de humedad y polvo, regula la presión de entrada y además refuerza el mantenimiento de la línea de aire, pues proporciona lubricación a los componentes que lo requieran.

Características de diseño

- Unidad modular diseñada para el tratamiento, regulación y lubricación del aire.
- El vaso del filtro permite la visibilidad al interior. Se trata de un recipiente de policarbonato transparente y tiene una cubierta de aluminio para su protección.
- El filtrado estándar es de 25 micras.
- Posee un diseño resistente, fabricado para el uso pesado (heavy duty).
- El cuerpo del producto presenta indicaciones del sentido de flujo, tamaño de rosca, código y simbología.
- La presión máxima de regulación es de 145PSIG.
- El aceite recomendado es el ISO VG 32.

Filtro Regulador - Lubricador (F/R-L)

Serie C

Um

Tratamiento del aire | Filtrado estándar | Drenaje semi-automático | Diseño muy resistente | Indicaciones visibles

Navegador:	1	2	-	3	4	5	6	7	8	9	10	11	12	-	13
	A	T	-	A	G	1	G	2	S	5	P	S	P	-	C
	Tratamiento de aire		-	Filtro/Regulador +Lubricador											
Caudal:						1									
Puerto							G								
Rosca								2							
Manómetro									S						
Micrones										5					
Ajuste:											P				
Drenaje:												S			
Bowl:													P	-	
Serie:															C

Información sobre Navegador:

Posición 3	Posición 4	Modelo
A	G	Filtro/Regulador + Lubricador
B	G	Filtro/Regulador
C	G	Filtro + Regulador + Lubricador
F	G	Filtro de propósito general
R	G	Regulador de propósito general
L	G	Lubricador de propósito general

Posición 5	Caudal de trabajo [scfm]	
	Tamaño del Puerto	Filtro de 25 Micras
1	1/4"	17
5	3/8"	60
7	1/2"	106
	3/4"	
Válido para presión menor o igual a 120 [PSIG]		

Posición 6	Posición 7	Puerto / Rosca
G	2	G 1/4 "
G	3	G 3/8 "
G	4	G 1/2 "
G	6	G 3/4 "

Posición 8	Manómetro
S	Con Manómetro
N	Sin Manómetro

Posición 9	Micrones del elemento
1	5MC
2	40MC
5	25MC

Posición 10	Tipo de Ajuste
P	Perilla
T	Por "T"

Posición 11	Drenaje
S	Semi-automático

Posición 12	Bowl*
P	Transparente con Protector

Posición 13	Serie
C	Serie C
X	Serie X

***Nota: Las medidas de puerto G1/4" no incluye protector metálico**

2D

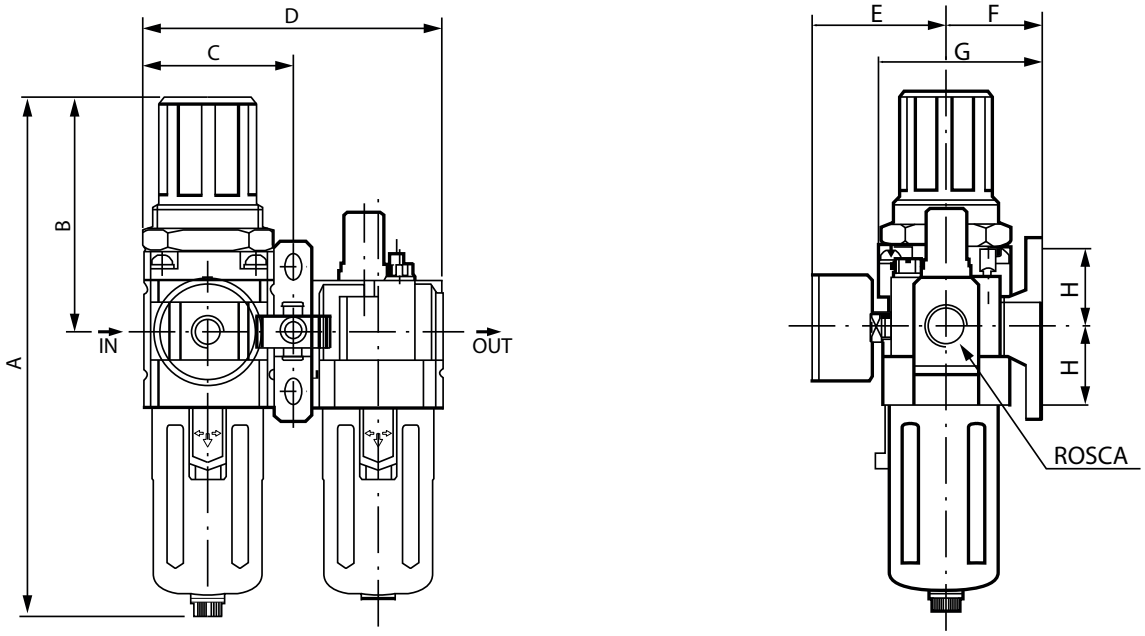

Medidas Del diagrama 2D:	Modelo	Rosca	A	B	C	D	E	F	G	H	Manómetro
	AT-AG1G2S5PSP-C	G1/4"	164,5	78	45	90	56,8	30	40	24	G1/8"
	AT-AG5G3S5PSP-C	G3/8"	211	92,5	58,5	117	60,8	41	53	35	G1/8"
	AT-AG7G4S5PSP-C	G1/2"	262	112	77	154	70,5	41	70	40	G1/8"
	AT-CG7G6S5PSP-C	G3/4"	267	114	82	164	70,5	50	70	40	G1/4"
	Medidas en Milímetros a menos que se indique otra referencia										

Filtro - Regulador - Lubricador (F + R + L)

Serie C

Información Técnica:		
Presión de trabajo:	[0 - 120] PSIG	
Presión máxima de trabajo:	145 [PSIG]	
Temperatura de trabajo:	[5 - 60]°C	
Material del cuerpo:	Aluminio	
Material del vaso:	Aluminio y policarbonato	
Material de los sellos:	Nitrilo	
Caudal de trabajo (scfm)		PSIG
25	[17 - 140]	≤120

Simbología Neumática:

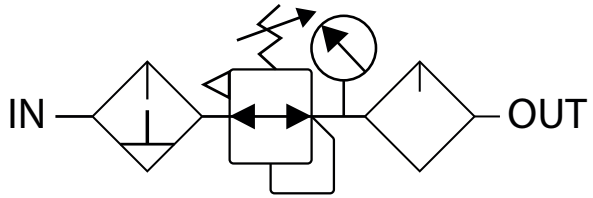

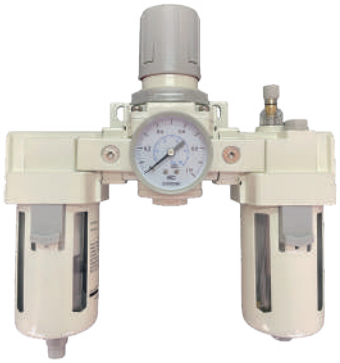

Beneficios

Los F+R+L (filtros, reguladores y lubricadores) de Cybermatics garantizan la eficiencia y durabilidad de los sistemas y componentes neumáticos. Agregar un dispositivo de este tipo en su planta es una excelente inversión. Podrá tener a la mano un sistema combinado que filtra el aire que entra en la línea, mejorando la calidad del mismo. También, reduce la presencia de humedad y polvo, regula la presión de entrada y además refuerza el mantenimiento de la línea de aire, pues proporciona lubricación a los componentes que lo requieran.

Características de diseño

- Unidad modular diseñada para el tratamiento, regulación y lubricación del aire.
- El vaso del filtro permite la visibilidad al interior. Se trata de un recipiente de policarbonato transparente y tiene una cubierta de aluminio para su protección.
- El filtrado estándar es de 25 micras.
- Posee un diseño resistente, fabricado para el uso pesado (heavy duty).
- El cuerpo del producto presenta indicaciones del sentido de flujo, tamaño de rosca, código y simbología.
- La presión máxima de regulación es de 145PSIG.
- El aceite recomendado es el ISO VG 32.

Filtro - Regulador - Lubricador (F + R + L)
Serie C

Um

Tratamiento del aire | Filtrado estándar | Drenaje semi-automático | Diseño muy resistente | Indicaciones visibles

Navegador:	1	2	-	3	4	5	6	7	8	9	10	11	12	-	13
	A	T	-	C	G	1	G	2	S	5	P	S	P	-	C
	Tratamiento de aire		-	Filtro +Regulador +Lubricador											
Caudal:						1									
Puerto							G								
Rosca								2							
Manómetro									S						
Micrones										5					
Ajuste:											P				
Drenaje:												S			
Bowl:													P	-	
Serie:															C

Información sobre Navegador:

Posición 3	Posición 4	Modelo
A	G	Filtro/Regulador + Lubricador
B	G	Filtro/Regulador
C	G	Filtro + Regulador + Lubricador
F	G	Filtro de propósito general
R	G	Regulador de propósito general
L	G	Lubricador de propósito general

Posición 5	Caudal de trabajo [scfm]	
	Tamaño del Puerto	Filtro de 25 Micras
1	1/4"	17
4	3/8"	52
8	1/2"	140
	3/4"	
	1"	
Válido para presión menor o igual a 120 [PSIG]		

Posición 6	Posición 7	Puerto / Rosca
G	2	G 1/4 "
G	3	G 3/8 "
G	4	G 1/2 "
G	6	G 3/4 "
G	8	G 1"

Posición 8	Manómetro
S	Con Manómetro
N	Sin Manómetro

Posición 9	Micrones del elemento
1	5MC
2	40MC
5	25MC

Posición 10	Tipo de Ajuste
P	Perilla
T	Por "T"

Posición 11	Drenaje
S	Semi-automático

Posición 12	Bowl*
P	Transparente con Protector

Posición 13	Serie
C	Serie C
X	Serie X

***Nota: Las medidas de puerto G1/4" no incluye protector metálico**

2D

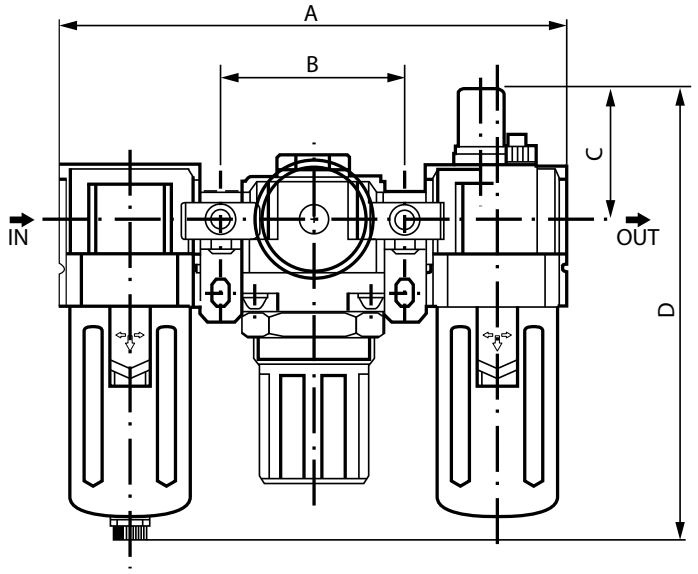

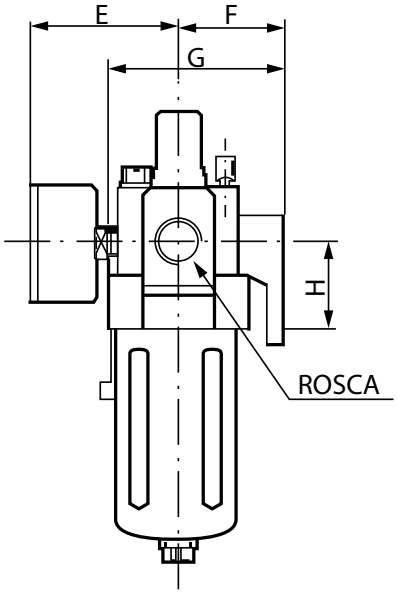

Medidas Del diagrama 2D:	Modelo	Rosca	A	B	C	D	E	F	G	H	Manómetro
	AT-CG1G2S5PSP-C	G1/4"	140	50	38	125	56,8	30	40	24	G1/8"
	AT-CG4G3S5PSP-C	G3/8"	181	64	38	156,5	60,8	41	53	35	G1/8"
	AT-CG8G4S5PSP-C	G1/2"	238	64	41	191,5	65,5	50	70	40	G1/8"
	AT-CG8G6S5PSP-C	G3/4"	253	89	41	193	69,5	50	70	40	G1/4"
	AT-CG8G7S5PSP-C	G1"	300	105	48	271,5	75,5	69,8	90	50	G1/4"
	Medidas en Milímetros a menos que se indique otra referencia										

Bracket de conexión para F + R + L
Serie C

Información Técnica:	
Presión de trabajo:	[0 - 120] PSIG
Presión máxima de trabajo:	145 [PSIG]
Temperatura de trabajo:	[5 - 60]°C
Material del cuerpo:	Aluminio
Material de los sellos:	Nitrilo

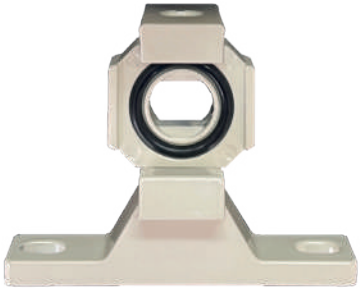

Beneficios

Accesorio para la conexión de las unidades de mantenimiento Cybermatics Serie C. Son elementos necesarios para el ensamble de los filtro, reguladores y lubricadores.

Características de diseño

- Componente diseñado para el ensamble y montaje de las unidades de mantenimiento modulares Cybermatics.
- Posee un diseño resistente, fabricado para el uso pesado (heavy duty).
- Cuenta con gran estanqueidad gracias a sus sellos de nitrilo.

Distribución de aire | Muy resistente | Libre de aceite

Bracket de conexión para F + R + L

Serie C

Navegador:	1	2	-	3	4	5	6	-	7
	A	T	-	B	D	2	T	-	C
	Tratamiento de aire		-	Bracket de Conexión					
Conexión:						2			
Forma:							T	-	
Serie:									C

Información sobre Navegador:

Posición 5	Tamaño del Puerto
2	1/4"
3	3/8"
4	1/2"
6	3/4"
8	1"

Posición 6	Serie
L	Bracket “L”
T	Bracket “T”

Posición 7	Serie
C	Serie C

Válvulas direccionales

Diseñadas para dirigir y distribuir aire comprimido en circuitos neumáticos.
Pueden ser instaladas en un Manifold de distribución.
Centralización de funciones en varios dispositivos.
Pueden trabajar libres de aceite.

Válvula direccional 3 vías / 2 posiciones

Solenoide - Resorte / Serie Gamma / Modelo AV-078 y AV-089

Información Técnica:	
Fluido:	Aire
Tipo de válvula:	3 vias y 2 posiciones
Interino:	Piloto interno o piloto externo
Tamaño del puerto:	Entrada y salida: 1/8" - Modelo AV-078G13SR0 Entrada y salida: 1/4" - Modelo AV-089G23SR0
Caudal volumétrico:	0.78 y 0.89
Lubricación:	No requerida
Presión de operación:	[20 - 115] [PSIG]
Presión máxima de diseño:	215 [PSIG]
Temperatura:	[-20 a 70]° C
Material del cuerpo:	Aleación de aluminio
Peso:	130 [gr]
Ciclo máximo de trabajo:	3 ciclos/segundo

Simbología Neumática:

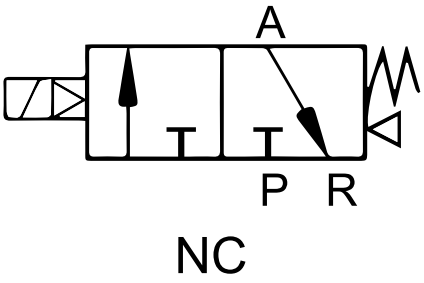

Beneficios

Estos dispositivos tienen muchos atributos técnicos que puede combinar. Las válvulas Cybermatics son livianas, garantizan la eficiencia de espacio y alto rendimiento. Pueden ser instaladas en un manifold de distribución, optimizando el sistema.
En el cuerpo de la válvula encontrará la nomenclatura neumática para identificar fácilmente los orificios, posiciones y escape.
Normalmente son utilizadas para manejar cilindros de simple efecto, pero las aplicaciones son multiples y funcionales.

Válvula direccional 3 vías / 2 posiciones

Solenoide - Resorte / Serie Gamma / Modelo AV-078 y AV-089

Características de diseño

- Componente diseñado para dirigir y distribuir el aire comprimido en un circuito neumático.
- Son fabricadas para el uso pesado (heavy duty) y altos ciclos.
- La estructura en modo de columna deslizante proporciona buena estanqueidad y reacción sensible.
- Las válvulas solenoides tienen dispositivo de prueba (OverRide).
- Este tipo de válvulas tiene accionamiento por solenoide y retorno por resorte.
- El solenoide comanda el arranque, la parada y el sentido de un caudal.
- Cuando el solenoide deja de recibir el estímulo, el pistón de mando es desplazado nuevamente a posición de reposo por el resorte de retorno.
- Pueden trabajar libres de aceite.
- Pueden ser instaladas en un manifold de distribución, optimizando el espacio.
- Los dispositivos manuales asociados están equipados para una fácil instalación.

Distribución de aire | Muy resistente | Indicaciones visibles | Libres de aceite

Navegador:	1	2	-	3	4	5	6	7	8	9	10	11
	A	V	-	0	7	8	G	1	3	S	R	0
	Válvula direccional		-	Capacidad volumétrica								
Puertos:							G					
								1				
Funciones:									3			
Operador Primario:										S		
Operador Secundario:											R	
Voltaje Bobina:												0

Información sobre navegador:

Posición 3	Posición 4	Posición 5	Capacidad Volumétrica
0	7	8	0,78
0	8	9	0,89

Posición 6	Posición 7	Puertos
G	1	ISO G 1/8"
G	2	ISO G 1/4"

Posición 8	Funciones
3	3/2 NC
4	3/2 NO

Posición 9	Operador Primario
S	Solenoide

Posición 10	Operador Secundario
R	Resorte

Posición 11	Voltaje Bobina
0	NO COIL

2D

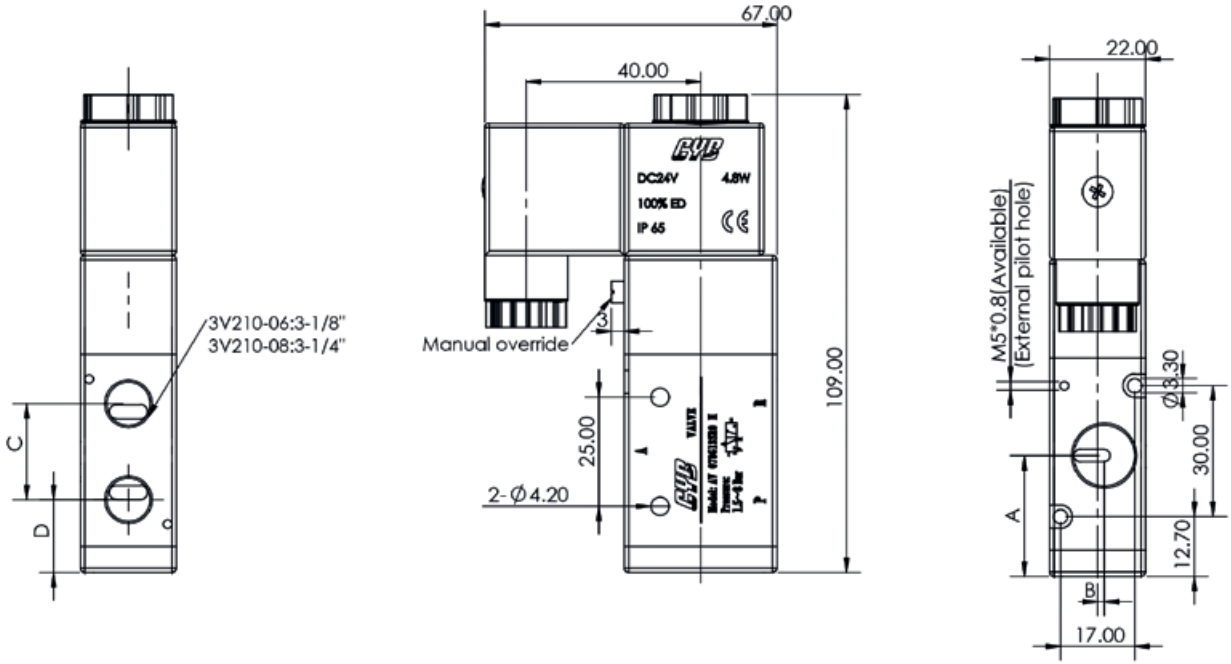

Medidas Referenciales del 2D:	Modelo	A	B	C	D
	AV - 078G13SR0	27.7	1.5	22	16.7
	AV - 089G23SR0	28.7	1.5	22.5	16.5
		Medidas en milímetros			

Válvula direccional 3 vías / 2 posiciones

Solenoide - Resorte / Serie Gamma / Modelo AV-279

Información Técnica:	
Fluido:	Aire
Tipo de válvula:	3 vias y 2 posiciones
Interino:	Piloto interno o piloto externo
Tamaño del puerto:	Entrada y salida: 1/2"
Caudal volumétrico:	2,79
Lubricación:	No requerida
Presión de operación:	[20 - 115] PSIG
Presión máxima de diseño:	215 PSIG
Temperatura:	[-20 a 70]° C
Material del cuerpo:	Aleación de aluminio
Frecuencia máxima:	3 ciclos / seg
Peso:	590 [gr]

Simbología Neumática:

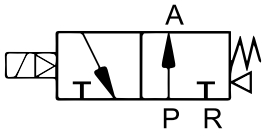

NO

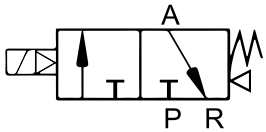

NC

3D

Beneficios

Estos dispositivos tienen muchos atributos técnicos que puede combinar. Las válvulas Cybermatics son livianas, garantizan la eficiencia de espacio y alto rendimiento. Pueden ser instaladas en un manifold de distribución, optimizando el sistema.
En el cuerpo de la válvula encontrará la nomenclatura neumática para identificar fácilmente los orificios, posiciones y escape.
Normalmente son utilizadas para manejar cilindros de simple efecto, pero las aplicaciones son multiples y funcionales.

Válvula direccional 3 vías / 2 posiciones

Solenoide - Resorte / Serie Gamma / Modelo AV-279

Características de diseño

- Componente diseñado para dirigir y distribuir el aire comprimido en un circuito neumático.
- Son fabricadas para el uso pesado (heavy duty) y altos ciclos.
- La estructura en modo de columna deslizante proporciona buena estanqueidad y reacción sensible.
- Las válvulas solenoides tienen dispositivo de prueba (OverRide).
- Este tipo de válvulas tiene accionamiento por solenoide y retorno por resorte.
- El solenoide comanda el arranque, la parada y el sentido de un caudal.
- Cuando el solenoide deja de recibir el estímulo, el pistón de mando es desplazado nuevamente a posición de reposo por el resorte de retorno.
- Pueden trabajar libres de aceite.
- Pueden ser instaladas en un manifold de distribución, optimizando el espacio.
- Los dispositivos manuales asociados están equipados para una fácil instalación.

Distribución de aire | Muy resistente | Indicaciones visibles | Libres de aceite

Navegador:	1	2	-	3	4	5	6	7	8	9	10	11
	A	V	-	2	7	9	G	4	3	S	R	0
	Válvula direccional		-	Capacidad volumétrica								
Puertos:							G					
								4				
Funciones:									3			
Operador Primario:										S		
Operador Secundario:											R	
Voltaje Bobina:												0

Información sobre navegador:

Posición 3	Posición 4	Posición 5	Capacidad Volumétrica
2	7	9	2,79

Posición 6	Posición 7	Puertos
G	4	ISO G 1/2"

Posición 8	Funciones
3	3/2 NC
4	3/2 NO

Posición 9	Operador Primario
S	Solenoide

Posición 10	Operador Secundario
R	Resorte

Posición 11	Voltaje Bobina
0	NO COIL

2D

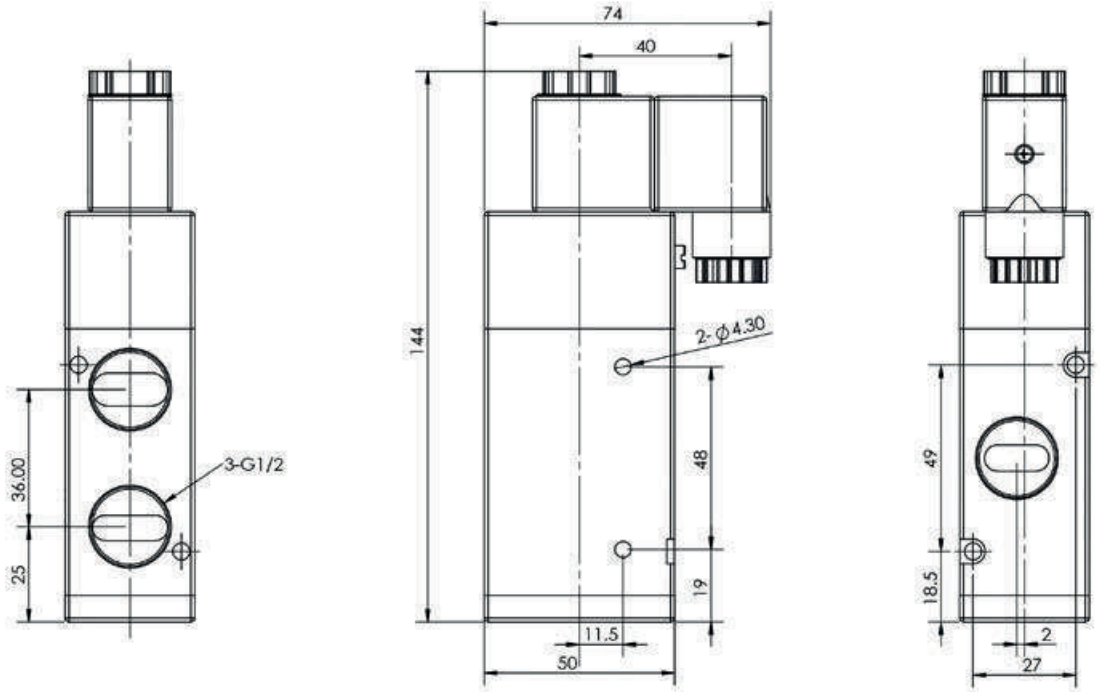

Medidas Referenciales del 2D:	Modelo	
	AV - 279G43SR0	Medidas en milímetros

Válvula direccional 5 vías / 2 posiciones

Solenoide - Resorte / Serie Gamma / Modelo AV-078 y AV-089

Información Técnica:	
Fluido:	Aire
Tipo de válvula:	5 vias y 2 posiciones
Pilotaje:	Pilotaje interno
Tamaño del puerto:	Entrada y salida: 1/8" | Entrada: 1/4" y salida: 1/8"
Caudal volumétrico:	0.78 y 0.89
Lubricación:	No requerida
Presión de operación:	[20 - 115] [PSIG]
Presión máxima de diseño:	215 [PSIG]
Temperatura:	[-20 a 70]° C
Material del cuerpo:	Aleación de aluminio
Ciclo máximo de trabajo:	5 ciclos / seg -Modelo: AV-078G15SR0, AV-078G15SS0, AV-089G25SR0 y AV-089G25SS0. 3 ciclos / seg -Modelo: AV-089G28SS0
Peso:	220 [gr]- Modelo: AV-078G15SR0 y AV-089G25SR0
	320 [gr]- Modelo: AV-078G15SS0 y AV-089G25SS0
	360 [gr]- Modelo: AV-089G28SS0

Simbología Neumática:

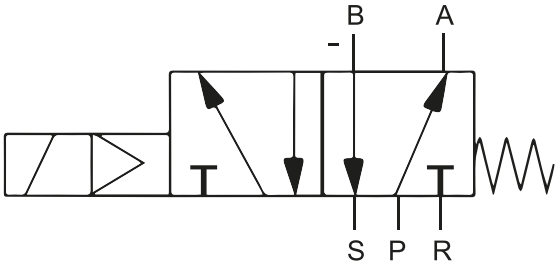

3D

Beneficios

Estos dispositivos tienen muchos atributos técnicos que pueden combinar. Las válvulas Cybermatics son livianas, garantizan la eficiencia de espacio y alto rendimiento. Pueden ser instaladas en un manifold de distribución, optimizando el sistema.

Válvula direccional 5 vías / 2 posiciones

Solenoide - Resorte / Serie Gamma / Modelo AV-078 y AV-089

Características de diseño

- Componente diseñado para dirigir y distribuir el aire comprimido en un circuito neumático.
- Son fabricadas para el uso pesado (heavy duty) y altos ciclos.
- La estructura en modo de columna deslizante proporciona buena estanqueidad y reacción sensible.
- Las válvulas solenoides tienen dispositivo de prueba (OverRide).
- Este tipo de válvulas tiene accionamiento por solenoide y retorno por resorte.
- El solenoide comanda el arranque, la parada y el sentido de un caudal.
- Cuando el solenoide deja de recibir el estímulo, el pistón de mando es desplazado nuevamente a posición de reposo por el resorte de retorno.
- Pueden trabajar libres de aceite.
- Pueden ser instaladas en un manifold de distribución, optimizando el espacio.
- Los dispositivos manuales asociados están equipados para una fácil instalación.

Distribución de aire | Muy resistente | Indicaciones visibles | Libres de aceite

	1	2	-	3	4	5	6	7	8	9	10	11
Navegador:	A	V	-	0	7	8	G	1	5	S	R	0
	Válvula direccional		-	Capacidad volumétrica								
Puertos:							G					
								1				
Funciones:									5			
Operador Primario:										S		
Operador Secundario:											R	
Voltaje Bobina:												0

Información sobre navegador:

Posición 3	Posición 4	Posición 5	Capacidad Volumétrica
0	7	8	0,78
0	8	9	0,89

Posición 6	Posición 7	Puertos
G	1	ISO G 1/8"
G	2	ISO G 1/4"

Posición 8	Funciones
5	5/2
8	5/3 CC

Posición 9	Operador Primario
S	Solenoide

Posición 10	Operador Secundario
R	Resorte
S	Solenoide

Posición 11	Voltaje Bobina
0	NO COIL

2D

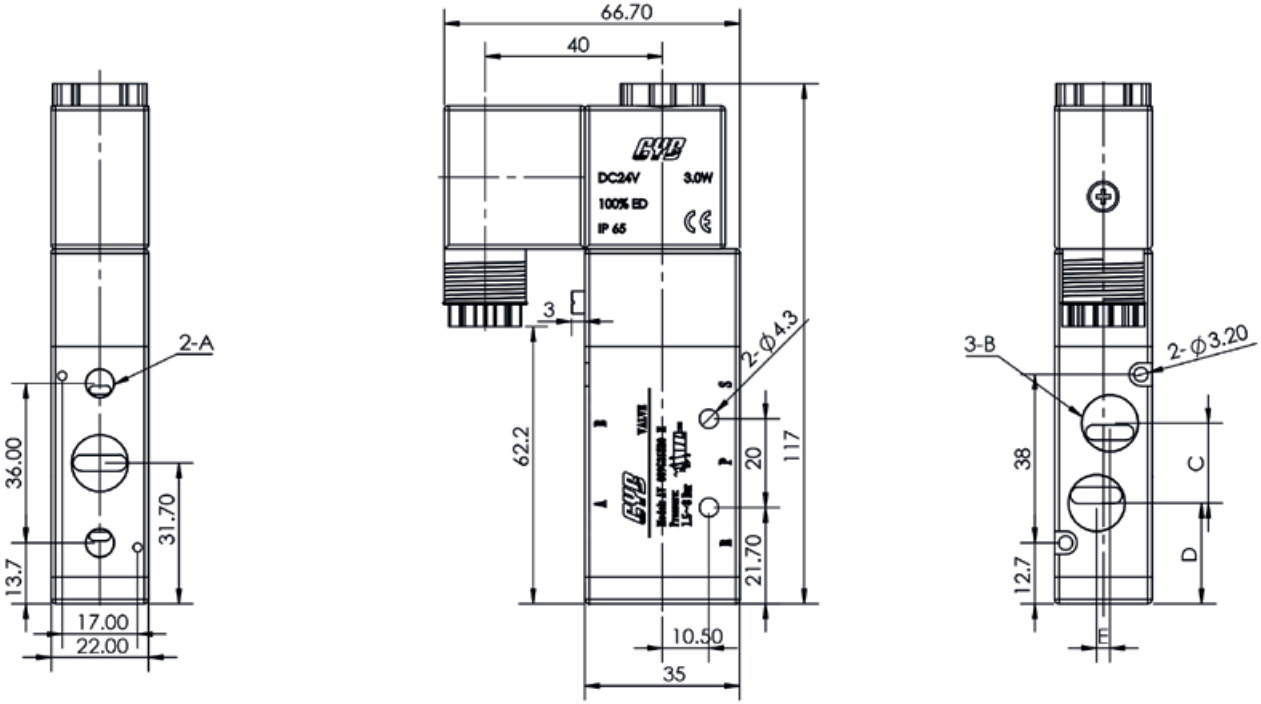

Medidas Referenciales del 2D:	Modelo	A	B	C	D	E
	AV - 078G15SR0	1/8"	1/8"	18	22,7	0
	AV - 089G25SR0	1/8"	1/4"	21	21,2	3,0
				Medidas en milímetros		

Válvula direccional 5 vías / 2 posiciones

Solenoide - Resorte / Serie Gamma / Modelo AV-140

Información Técnica:	
Fluido:	Aire
Tipo de válvula:	5 vias y 2 posiciones
Interino:	piloto interno o piloto externo
Tamaño del puerto:	Entrada y salida: 1/4"
Caudal volumétrico:	1,4
Lubricación:	No requerida
Presión de operación:	[20 - 115] PSIG
Presión máxima de diseño:	215 PSIG
Temperatura:	[-20 a 70]° C
Material del cuerpo:	Aleación de Aluminio
Frecuencia máxima:	4 ciclos/seg
Peso:	400 [gr]- Modelo: 140G25SS0
	310 [gr]- Modelo: 140G25SR0

Simbología Neumática:

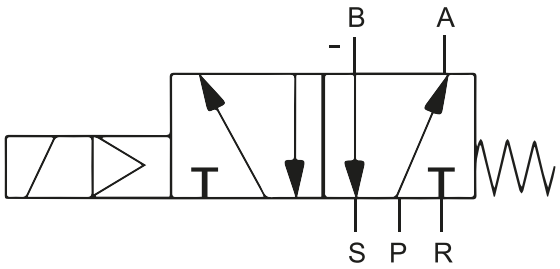

3D

Beneficios

Estos dispositivos tienen muchos atributos técnicos que puede combinar. Las válvulas Cybermatics son livianas, garantizan la eficiencia de espacio y alto rendimiento. Pueden ser instaladas en un manifold de distribución, optimizando el sistema.
En el cuerpo de la válvula encontrará la nomenclatura neumática para identificar fácilmente los orificios, posiciones y escape.
Normalmente son utilizadas para manejar cilindros de simple efecto, pero las aplicaciones son multiples y funcionales.

Válvula direccional 5 vías / 2 posiciones

Solenoide - Resorte / Serie Gamma / Modelo AV-140

Características de diseño

- Componente diseñado para dirigir y distribuir el aire comprimido en un circuito neumático.
- Son fabricadas para el uso pesado (heavy duty) y altos ciclos.
- La estructura en modo de columna deslizante proporciona buena estanqueidad y reacción sensible.
- Las válvulas solenoides tienen dispositivo de prueba (OverRide)
- Este tipo de válvulas tiene accionamiento por solenoide y retorno por resorte.
- El solenoide comanda el arranque, la parada y el sentido de un caudal.
- Cuando el solenoide deja de recibir el estímulo, el pistón de mando es desplazado nuevamente a posición de reposo por el resorte de retorno.
- Pueden trabajar libres de aceite.
- Pueden ser instaladas en un manifold de distribución, optimizando el espacio.
- Los dispositivos manuales asociados están equipados para una fácil instalación.

Distribución de aire | Muy resistente | Indicaciones visibles | Libres de aceite

Navegador:	1	2	-	3	4	5	6	7	8	9	10	11
	A	V	-	1	4	0	G	2	5	S	R	0
	Válvula direccional		-	Capacidad volumétrica								
Puertos:							G					
								2				
Funciones:									5			
Operador Primario:										S		
Operador Secundario:											R	
Voltaje Bobina:												0

Información sobre navegador:

Posición 3	Posición 4	Posición 5	Capacidad Volumétrica
1	4	0	1,4

Posición 6	Posición 7	Puertos
G	2	ISO G 1/4"

Posición 8	Funciones
5	5/2

Posición 9	Operador Primario
S	Solenoide

Posición 10	Operador Secundario
R	Resorte
S	Solenoide

Posición 11	Voltaje Bobina
0	NO COIL

2D

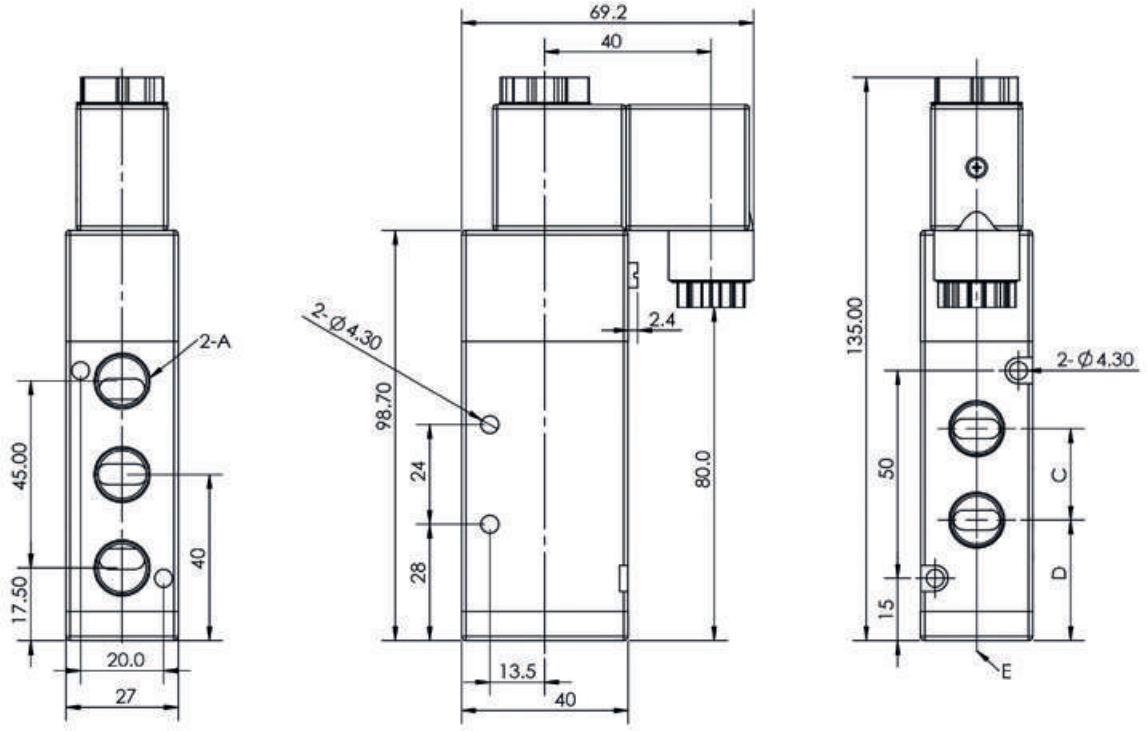

Medidas Referenciales del 2D:	Modelo	A	B	C	D	E
	AV - 140G25SR0	1/4"	1/4"	22	29,0	0,0
				Medidas en milímetros		

Válvula direccional 5 vías / 2 posiciones

Solenoide - Resorte / Serie Gamma / Modelo AV-279

Información Técnica:	
Fluido:	Aire
Tipo de válvula:	5 vias y 2 posiciones
Interino:	piloto interno o piloto externo
Tamaño del puerto:	Entrada y salida: 1/2"
Caudal volumétrico:	2,79
Lubricación:	No requerida
Presión de operación:	[20 - 115] PSIG
Presión máxima de diseño:	215 PSIG
Temperatura:	[-20 a 70]° C
Material del cuerpo:	Aleación de aluminio
Frecuencia máxima:	3 ciclos / seg
Peso:	590 [gr] - Modelo AV-279G45SR
	720 [gr] - Modelo AV-279G45SS

Simbología Neumática:

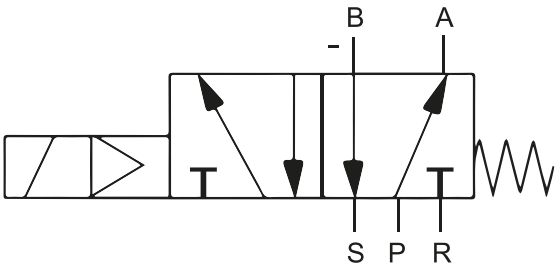

3D

Beneficios

Estos dispositivos tienen muchos atributos técnicos que puede combinar. Las válvulas Cybermatics son livianas, garantizan la eficiencia de espacio y alto rendimiento. Pueden ser instaladas en un manifold de distribución, optimizando el sistema.
En el cuerpo de la válvula encontrará la nomenclatura neumática para identificar fácilmente los orificios, posiciones y escape.
Normalmente son utilizadas para manejar cilindros de simple efecto, pero las aplicaciones son multiples y funcionales.

Válvula direccional 5 vías / 2 posiciones

Solenoide - Resorte / Serie Gamma / Modelo AV-279

Características de diseño

- Componente diseñado para dirigir y distribuir el aire comprimido en un circuito neumático.
- Son fabricadas para el uso pesado (heavy duty) y altos ciclos.
- La estructura en modo de columna deslizante proporciona buena estanqueidad y reacción sensible.
- Las válvulas solenoides tienen dispositivo de prueba (OverRide).
- Este tipo de válvulas tiene accionamiento por solenoide y retorno por resorte.
- El solenoide comanda el arranque, la parada y el sentido de un caudal.
- Cuando el solenoide deja de recibir el estímulo, el pistón de mando es desplazado nuevamente a posición de reposo por el resorte de retorno.
- Pueden trabajar libres de aceite.
- Pueden ser instaladas en un manifold de distribución, optimizando el espacio.
- Los dispositivos manuales asociados están equipados para una fácil instalación.

Distribución de aire | Muy resistente | Indicaciones visibles | Libres de aceite

	1	2	-	3	4	5	6	7	8	9	10	11
Navegador:	A	V	-	2	7	9	G	4	5	S	R	0
	Válvula direccional		-	Capacidad volumétrica								
Puertos:							G					
								4				
Funciones:									5			
Operador Primario:										S		
Operador Secundario:											R	
Voltaje Bobina:												0

Información sobre navegador:

Posición 3	Posición 4	Posición 5	Capacidad Volumétrica	Posición 6	Posición 7	Puertos
2	7	9	2,79	G	4	ISO G 1/2"

Posición 8	Funciones
5	5/2

Posición 9	Operador Primario
S	Solenoide

Posición 10	Operador Secundario
R	Resorte
S	Solenoide

Posición 11	Voltaje Bobina
0	NO COIL

2D

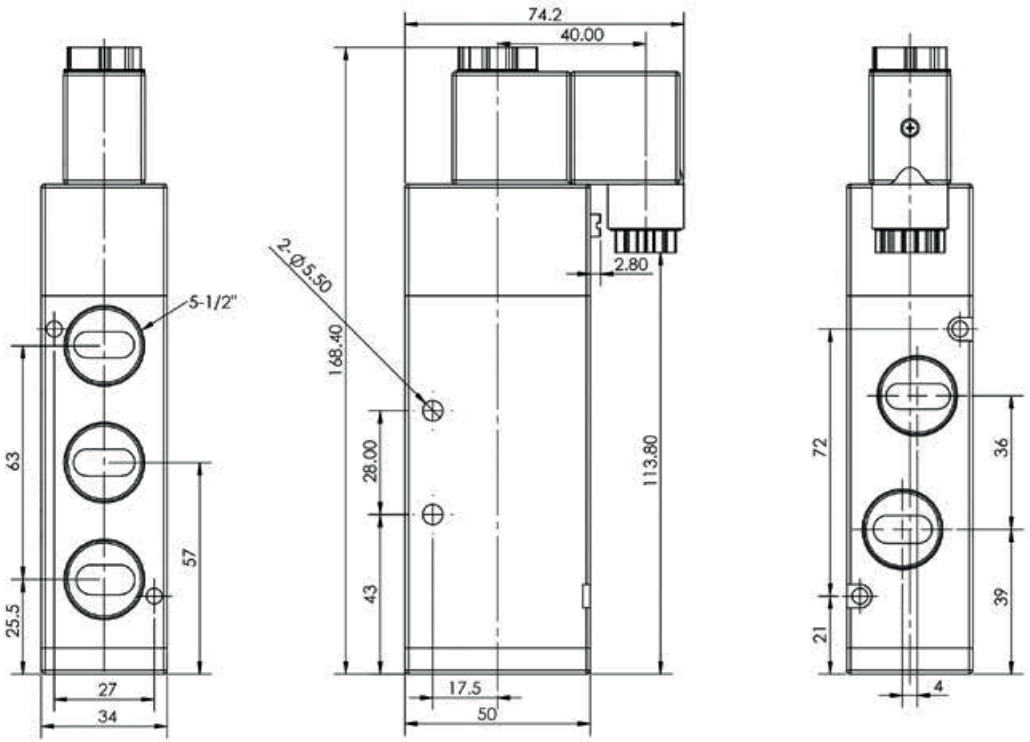

Medidas Referenciales del 2D:	Modelo	
	AV - 279G45SR0	Medidas en milímetros

Válvula direccional 5 vías / 2 posiciones

Solenoide - Solenoide / Serie Gamma / Modelo AV-078 y AV-089

Información Técnica:	
Fluido:	Aire
Tipo de válvula:	5 vias y 2 posiciones
Interino:	piloto interno o piloto externo
Tamaño del puerto:	Entrada y salida: 1/8" | Entrada:1/4" y Salida: 1/8"
Caudal volumétrico:	0.78 y 0.89
Lubricación:	No requerida
Presión de operación:	[20 - 115] PSIG
Presión máxima de diseño:	215 PSIG
Temperatura:	[-20 a 70]° C
Material del cuerpo:	Aleación de Aluminio
Frecuencia máxima:	5 ciclos / seg - Modelos: AV-078G15SR0, AV-078G15SS, AV-089G25SR0 y AV-089G25SS0
	3 ciclos / seg - Modelo AV-089G28SS0
Peso:	220 [gr] - Modelo AV-078G15SR0 y AV-089G25SR0
	320 [gr] - Modelo AV-078G15SS0 y AV-089G25SS0
	360 [gr] - Modelo AV-089G28SS0

Simbología Neumática:

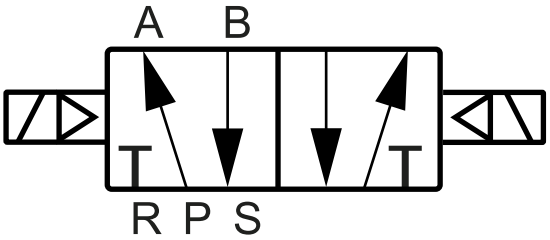

Beneficios

Estos dispositivos tienen muchos atributos técnicos que puede combinar. Las válvulas Cybermatics son livianas, garantizan la eficiencia de espacio y alto rendimiento. Pueden ser instaladas en un manifold de distribución, optimizando el sistema.
En el cuerpo de la válvula encontrará la nomenclatura neumática para identificar fácilmente los orificios, posiciones y escape.
Normalmente son utilizadas para manejar cilindros de simple efecto, pero las aplicaciones son multiples y funcionales.

Válvula direccional 5 vías / 2 posiciones

Solenoide - Solenoide / Serie Gamma / Modelo AV-078 y AV-089

Características de diseño

- Componente diseñado para dirigir y distribuir el aire comprimido en un circuito neumático.
- Son fabricadas para el uso pesado (heavy duty) y altos ciclos.
- La estructura en modo de columna deslizante proporciona buena estanqueidad y reacción sensible.
- Las válvulas solenoides tienen dispositivo de prueba (OverRide)
- Este tipo de válvulas tiene accionamiento y retorno por solenoide.
- El solenoide comanda el arranque, es accionado por una señal eléctrica.
- La reposición es a través de un solenoide.
- Pueden trabajar libres de aceite.
- Pueden ser instaladas en un manifold de distribución, optimizando el espacio.
- Los dispositivos manuales asociados están equipados para una fácil instalación.

Distribución de aire | Muy resistente | Indicaciones visibles | Libres de aceite

Navegador:	1	2	-	3	4	5	6	7	8	9	10	11
	A	V	-	0	8	9	G	2	5	S	S	0
	Válvula direccional		-	Capacidad volumétrica								
Puertos:							G					
								2				
Funciones:									5			
Operador Primario:										S		
Operador Secundario:											S	
Voltaje Bobina:												0

Información sobre navegador:

Posición 3	Posición 4	Posición 5	Capacidad Volumétrica
0	7	8	0,78
0	8	9	0,89

Posición 6	Posición 7	Puertos
G	1	ISO G 1/8"
G	2	ISO G 1/4"

Posición 8	Funciones
5	5/2
8	5/3 CC

Posición 9	Operador Primario
S	Solenoide

Posición 10	Operador Secundario
R	Resorte
S	Solenoide

Posición 11	Voltaje Bobina
0	NO COIL

2D

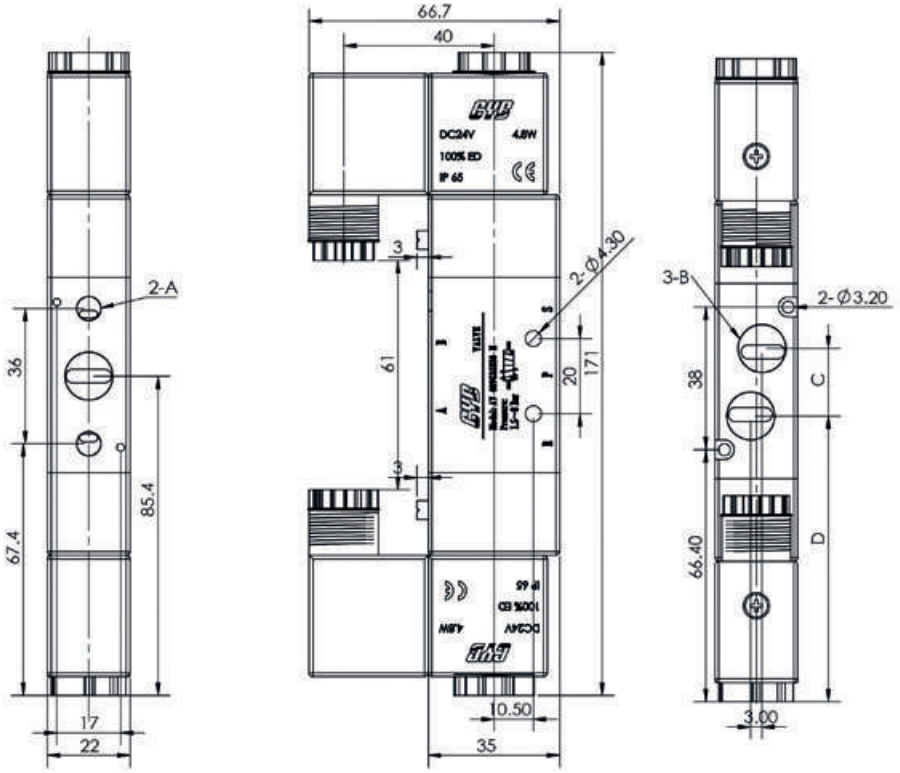

Medidas Referenciales del 2D:	Modelo	A	B	C	D	E
	AV-078G15SS0	1/8"	1/8"	18	76,4	0
	AV-089G25SS0	1/8"	1/4"	21	74,9	3
				Medidas en milímetros		

Válvula direccional 5 vías / 2 posiciones

Solenoide - Solenoide / Serie Gamma / Modelo AV-140

Información Técnica:	
Fluido:	Aire
Tipo de válvula:	5 vias y 2 posiciones
Interino:	piloto interno o piloto externo
Tamaño del puerto:	Entrada y salida: 1/4"
Caudal volumétrico:	1,4
Lubricación:	No requerida
Presión de operación:	[20 - 115] PSIG
Presión máxima de diseño:	215 PSIG
Temperatura:	[-20 a 70]° C
Material del cuerpo:	Aleación de Aluminio
Frecuencia máxima:	4 ciclos / seg
Peso:	400 [gr] - Modelo AV-140G25SS0
	310 [gr] - Modelo AV-140G25SR0

Simbología Neumática:

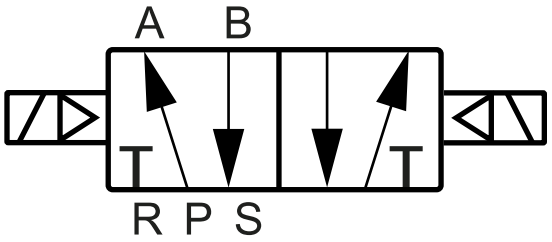

3D

Beneficios

Estos dispositivos tienen muchos atributos técnicos que puede combinar. Las válvulas Cybermatics son livianas, garantizan la eficiencia de espacio y alto rendimiento. Pueden ser instaladas en un manifold de distribución, optimizando el sistema.
En el cuerpo de la válvula encontrará la nomenclatura neumática para identificar fácilmente los orificios, posiciones y escape.
Normalmente son utilizadas para manejar cilindros de simple efecto, pero las aplicaciones son multiples y funcionales.

Válvula direccional 5 vías / 2 posiciones

Solenoide - Solenoide / Serie Gamma / Modelo AV-140

Características de diseño

- Componente diseñado para dirigir y distribuir el aire comprimido en un circuito neumático.
- Son fabricadas para el uso pesado (heavy duty) y altos ciclos.
- La estructura en modo de columna deslizante proporciona buena estanqueidad y reacción sensible.
- Las válvulas solenoides tienen dispositivo de prueba (OverRide)
- Este tipo de válvulas tiene accionamiento y retorno por solenoide.
- El solenoide comanda el arranque, es accionado por una señal eléctrica.
- La reposición es a través de un solenoide.
- Pueden trabajar libres de aceite.
- Pueden ser instaladas en un manifold de distribución, optimizando el espacio.
- Los dispositivos manuales asociados están equipados para una fácil instalación.

Distribución de aire | Muy resistente | Indicaciones visibles | Libres de aceite

	1	2	-	3	4	5	6	7	8	9	10	11
Navegador:	A	V	-	1	4	0	G	2	5	S	S	0
	Válvula direccional		-	Capacidad volumétrica								
Puertos:							G					
								2				
Funciones:									5			
Operador Primario:										S		
Operador Secundario:											S	
Voltaje Bobina:												0

Información sobre navegador:

Posición 3	Posición 4	Posición 5	Capacidad Volumétrica
1	4	0	1,4

Posición 6	Posición 7	Puertos
G	2	ISO G 1/4"

Posición 8	Funciones
5	5/2

Posición 9	Operador Primario
S	Solenoide

Posición 10	Operador Secundario
R	Resorte
S	Solenoide

Posición 11	Voltaje Bobina
0	NO COIL

2D

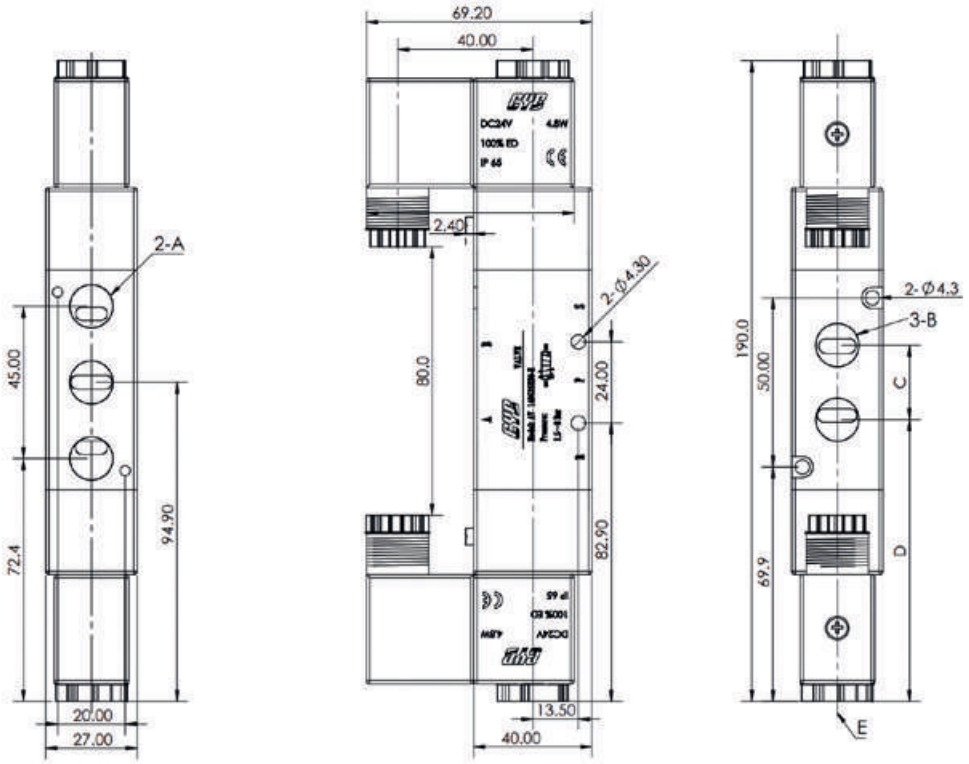

Medidas Referenciales del 2D:	Modelo	A	B	C	D	E
	AV-140G25SS0	1/4 "	1/4"	22	83.9	0
				Medidas en milímetros		

Válvula direccional 5 vías / 2 posiciones

Solenoide - Solenoide / Serie Gamma / Modelo AV-279

Información Técnica:	
Fluido:	Aire
Tipo de válvula:	5 vias y 2 posiciones
Interino:	piloto interno o piloto externo
Tamaño del puerto:	Entrada y salida: 1/2"
Caudal volumétrico:	2,79
Lubricación:	No requerida
Presión de operación:	[20 - 115] PSIG
Presión máxima de diseño:	215 PSIG
Temperatura:	[-20 a 70]° C
Material del cuerpo:	Aleación de Aluminio
Frecuencia máxima:	3 ciclos / seg
Peso:	640 [gr]

Simbología Neumática:

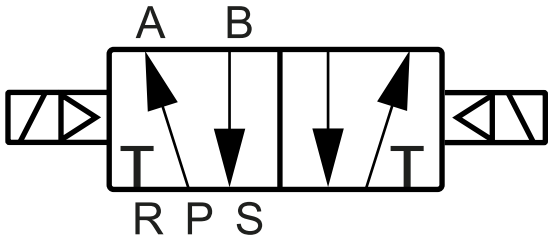

3D

Beneficios

Estos dispositivos tienen muchos atributos técnicos que puede combinar. Las válvulas Cybermatics son livianas, garantizan la eficiencia de espacio y alto rendimiento. Pueden ser instaladas en un manifold de distribución, optimizando el sistema.
En el cuerpo de la válvula encontrará la nomenclatura neumática para identificar fácilmente los orificios, posiciones y escape.
Normalmente son utilizadas para manejar cilindros de simple efecto, pero las aplicaciones son multiples y funcionales.

Válvula direccional 5 vías / 2 posiciones

Solenoide - Solenoide / Serie Gamma / Modelo AV-279

Características de diseño

- Componente diseñado para dirigir y distribuir el aire comprimido en un circuito neumático.
- Son fabricadas para el uso pesado (heavy duty) y altos ciclos.
- La estructura en modo de columna deslizante proporciona buena estanqueidad y reacción sensible.
- Las válvulas solenoides tienen dispositivo de prueba (OverRide)
- Este tipo de válvulas tiene accionamiento y retorno por solenoide.
- El solenoide comanda el arranque, es accionado por una señal eléctrica.
- La reposición es a través de un solenoide.
- Pueden trabajar libres de aceite.
- Pueden ser instaladas en un manifold de distribución, optimizando el espacio.
- Los dispositivos manuales asociados están equipados para una fácil instalación.

Distribución de aire | Muy resistente | Indicaciones visibles | Libres de aceite

Navegador:	1	2	-	3	4	5	6	7	8	9	10	11
	A	V	-	2	7	9	G	4	5	S	S	0
	Válvula direccional		-	Capacidad volumétrica								
Puertos:							G					
								4				
Funciones:									5			
Operador Primario:										S		
Operador Secundario:											S	
Voltaje Bobina:												0

Información sobre navegador:

Posición 3	Posición 4	Posición 5	Capacidad Volumétrica
2	7	9	2,79

Posición 6	Posición 7	Puertos
G	4	ISO G 1/2"

Posición 8	Funciones
5	5/2

Posición 9	Operador Primario
S	Solenoide

Posición 10	Operador Secundario
R	Resorte
S	Solenoide

Posición 11	Voltaje Bobina
0	NO COIL

2D

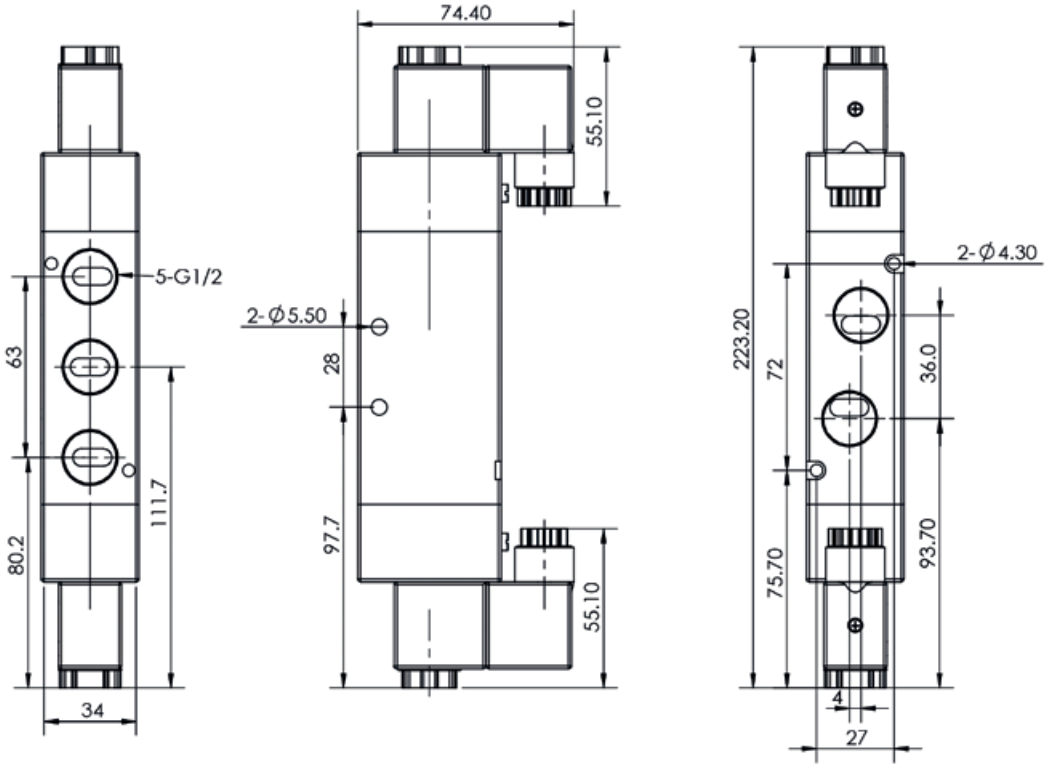

Medidas Referenciales del 2D:	Modelo	
	AV - 279G45SS0	Medidas en milímetros

Válvula direccional 5 vías / 2 posiciones

Aire - Resorte / Serie Gamma / Modelo AV-078 y AV-089

Información Técnica:	
Fluido:	Aire
Tipo de válvula:	5 vias y 2 posiciones
Interino:	piloto interno o piloto externo
Tamaño del puerto:	Entrada y salida: 1/8" | Entrada: 1/4" y Salida: 1/8"
Caudal volumétrico:	0.78 y 0.89
Lubricación:	No requerida
Presión de operación:	[20 - 115] PSIG
Presión máxima de diseño:	215 PSIG
Temperatura:	[-20 a 70]° C
Material del cuerpo:	Aleación de Aluminio
Frecuencia máxima:	5 ciclos/seg
Peso:	185 [gr] - Modelo: AV-078G15AR0 y AV-089G25AA0
	285 [gr] - Modelo: AV-089G25AA0

Simbología Neumática:

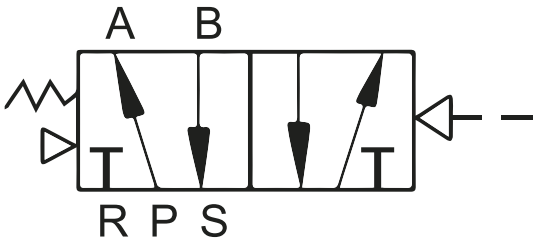

3D

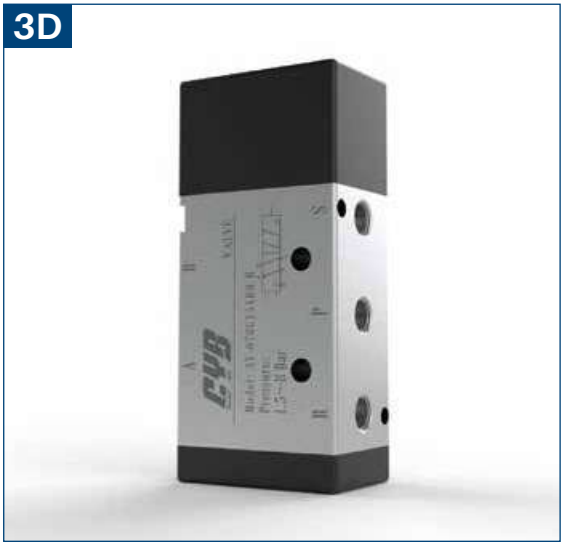

Beneficios

Estos dispositivos tienen muchos atributos técnicos que puede combinar. Las válvulas Cybermatics son livianas, garantizan la eficiencia de espacio y alto rendimiento. Pueden ser instaladas en un manifold de distribución, optimizando el sistema.
En el cuerpo de la válvula encontrará la nomenclatura neumática para identificar fácilmente los orificios, posiciones y escape.
Normalmente son utilizadas para manejar cilindros de simple efecto, pero las aplicaciones son multiples y funcionales.

Válvula direccional 5 vías / 2 posiciones

Aire - Resorte / Serie Gamma / Modelo AV-078 y AV-089

Características de diseño

- Componente diseñado para dirigir y distribuir el aire comprimido en un circuito neumático.
- Son fabricadas para el uso pesado (heavy duty) y altos ciclos.
- La estructura en modo de columna deslizante proporciona buena estanqueidad y reacción sensible.
- Las válvulas solenoides tienen dispositivo de prueba (OverRide).
- Este tipo de válvulas tiene accionamiento neumático por aire y retorno por resorte mecánico.
- Pueden trabajar libres de aceite.
- Pueden ser instaladas en un manifold de distribución, optimizando el espacio.
- Los dispositivos manuales asociados están equipados para una fácil instalación.

Distribución de aire | Muy resistente | Indicaciones visibles | Libres de aceite

Navegador:	1	2	-	3	4	5	6	7	8	9	10	11
	A	V	-	0	7	8	G	1	5	A	R	0
	Válvula direccional		-	Capacidad volumétrica								
Puertos:							G					
								1				
Funciones:									5			
Operador Primario:										A		
Operador Secundario:											R	
Voltaje Bobina:												0

Información sobre navegador:

Posición 3	Posición 4	Posición 5	Capacidad Volumétrica
0	7	8	0,78
0	8	9	0,89

Posición 6	Posición 7	Puertos
G	1	ISO G 1/8"
G	2	ISO G 1/4"

Posición 8	Funciones
5	5/2

Posición 9	Operador Primario
A	Aire

Posición 10	Operador Secundario
R	Resorte
A	Aire

Posición 11	Voltaje Bobina
0	NO COIL

2D

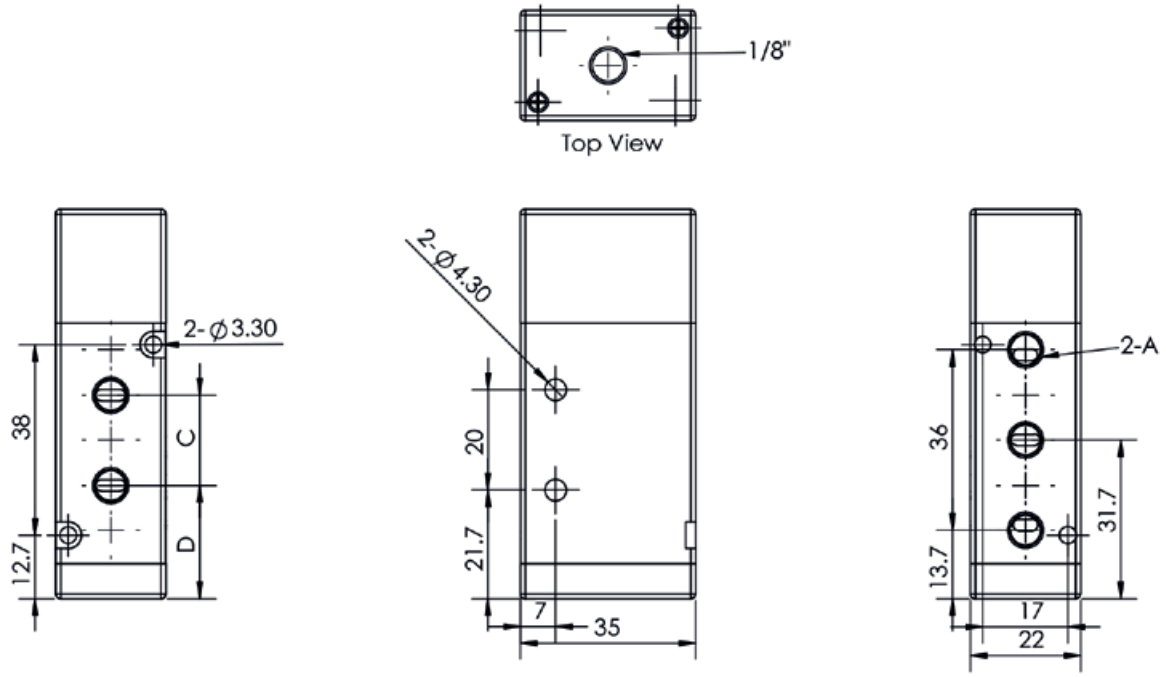

Medidas Referenciales del 2D:	Modelo	A	B	C	D	E
	AV-078G15ARO	1/8"	1/8"	18	22,6	0
	AV-089G25ARO	1/8"	1/4"	21	21,2	3
				Medidas en milímetros		

Válvula direccional 5 vías / 2 posiciones

Aire - Resorte / Serie Gamma / Modelo AV-140

Información Técnica:		Simbología Neumática:
Fluido:	Aire	
Tipo de válvula:	5 vias y 2 posiciones	
Interino:	piloto interno o piloto externo	
Tamaño del puerto:	Entrada y salida: 1/4"	
Caudal volumétrico:	1,4	
Lubricación:	No requerida	
Presión de operación:	[20 - 115] PSIG	
Presión máxima de diseño:	215 PSIG	
Temperatura:	[-20 a 70]° C	
Material del cuerpo:	Aleación de aluminio	
Frecuencia máxima:	5 ciclos/seg	
Peso:	275 [gr] - Modelo: AV-140G25AR0	
	365 [gr] - Modelo: AV-140G25AA0	

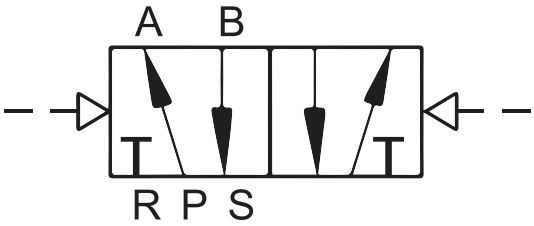

3D

Beneficios

Estos dispositivos tienen muchos atributos técnicos que puede combinar. Las válvulas Cybermatics son livianas, garantizan la eficiencia de espacio y alto rendimiento. Pueden ser instaladas en un manifold de distribución, optimizando el sistema.
En el cuerpo de la válvula encontrará la nomenclatura neumática para identificar fácilmente los orificios, posiciones y escape.
Normalmente son utilizadas para manejar cilindros de simple efecto, pero las aplicaciones son multiples y funcionales.

Válvula direccional 5 vías / 2 posiciones

Aire - Resorte / Serie Gamma / Modelo AV-140

Características de diseño

- Componente diseñado para dirigir y distribuir el aire comprimido en un circuito neumático.
- Son fabricadas para el uso pesado (heavy duty) y altos ciclos.
- La estructura en modo de columna deslizante proporciona buena estanqueidad y reacción sensible.
- Las válvulas solenoides tienen dispositivo de prueba (OverRide).
- Este tipo de válvulas tiene accionamiento neumático por aire y retorno por resorte mecánico.
- Pueden trabajar libres de aceite.
- Pueden ser instaladas en un manifold de distribución, optimizando el espacio.
- Los dispositivos manuales asociados están equipados para una fácil instalación.

Distribución de aire | Muy resistente | Indicaciones visibles | Libres de aceite

Navegador:	1	2	-	3	4	5	6	7	8	9	10	11
	A	V	-	1	4	0	G	2	5	A	R	0
	Válvula direccional		-	Capacidad volumétrica								
Puertos:							G					
								2				
Funciones:									5			
Operador Primario:										A		
Operador Secundario:											R	
Voltaje Bobina:												0

Información sobre navegador:

Posición 3	Posición 4	Posición 5	Capacidad Volumétrica
1	4	0	1,4

Posición 6	Posición 7	Puertos
G	2	ISO G 1/4"

Posición 8	Funciones
5	5/2

Posición 9	Operador Primario
A	Aire

Posición 10	Operador Secundario
R	Resorte
A	Aire

Posición 11	Voltaje Bobina
0	NO COIL

2D

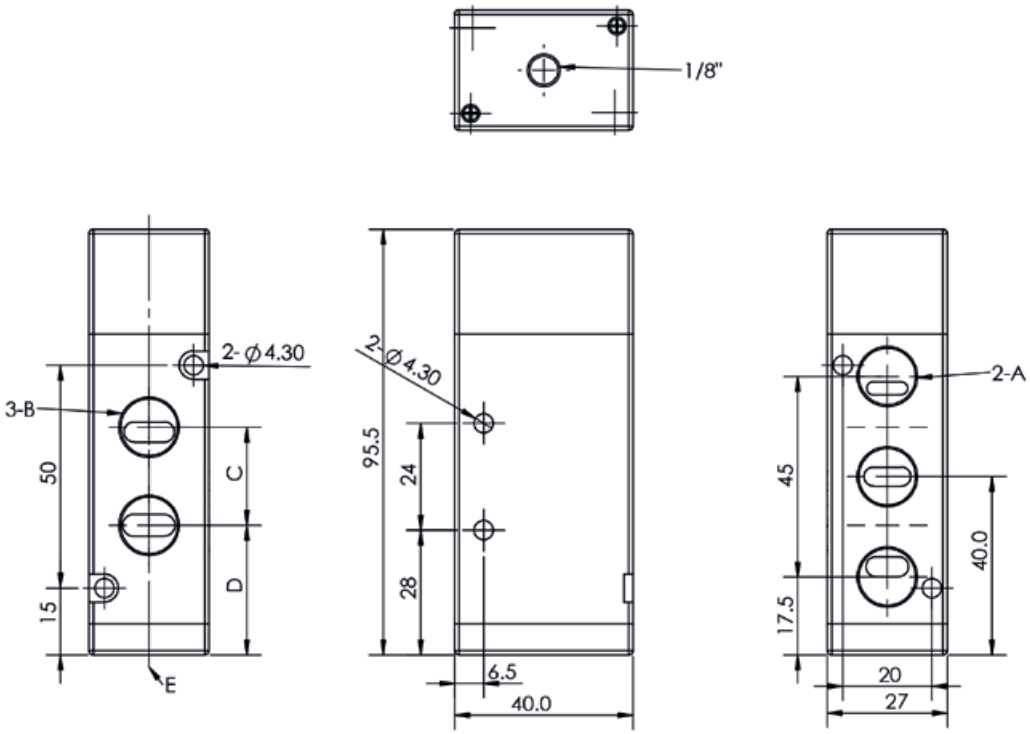

Medidas Referenciales del 2D:	Modelo	A	B	C	D	E
	AV-140G25AR0	1/4"	1/4"	22	29,1	0
				Medidas en milímetros		

Válvula direccional 5 vías / 2 posiciones

Aire - Aire / Serie Gamma / Modelo AV-089

Información Técnica:	
Fluido:	Aire
Tipo de válvula:	5 vias y 2 posiciones
Interino:	Piloto interno o piloto externo
Tamaño del puerto:	Entrada y salida: 1/8" | Entrada: 1/4" y Salida: 1/8"
Caudal volumétrico:	0.78 y 0.89
Lubricación:	No requerida
Presión de operación:	[20 - 115] PSIG
Presión máxima de diseño:	215 PSIG
Temperatura:	[-20 a 70]° C
Material del cuerpo:	Aleación de aluminio
Frecuencia máxima:	5 ciclos / seg
Peso:	185 [gr] - Modelo: AV-078G15AR0 y AV-089G25AR0
	285 [gr] - Modelo: AV-089G25AA0

Simbología Neumática:

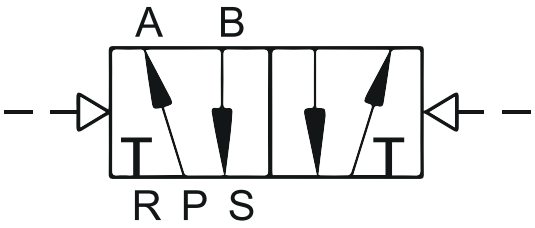

3D

Beneficios

Estos dispositivos tienen muchos atributos técnicos que puede combinar. Las válvulas Cybermatics son livianas, garantizan la eficiencia de espacio y alto rendimiento. Pueden ser instaladas en un manifold de distribución, optimizando el sistema.
En el cuerpo de la válvula encontrará la nomenclatura neumática para identificar fácilmente los orificios, posiciones y escape.
Normalmente son utilizadas para manejar cilindros de simple efecto, pero las aplicaciones son multiples y funcionales.

Válvula direccional 5 vías / 2 posiciones

Aire - Aire / Serie Gamma / Modelo AV-089

Características de diseño

- Componente diseñado para dirigir y distribuir el aire comprimido en un circuito neumático.
- Son fabricadas para el uso pesado (heavy duty) y altos ciclos.
- La estructura en modo de columna deslizante proporciona buena estanqueidad y reacción sensible.
- Las válvulas solenoides tienen dispositivo de prueba (OverRide).
- Este tipo de válvulas tiene accionamiento y retorno neumático.
- Pueden trabajar libres de aceite.
- Pueden ser instaladas en un manifold de distribución, optimizando el espacio.
- Los dispositivos manuales asociados están equipados para una fácil instalación.

Distribución de aire | Muy resistente | Indicaciones visibles | Libres de aceite

Navegador:	1	2	-	3	4	5	6	7	8	9	10	11
	A	V	-	0	8	9	G	2	5	A	A	0
	Válvula direccional		-	Capacidad volumétrica								
Puertos:							G					
								2				
Funciones:									5			
Operador Primario:										A		
Operador Secundario:											A	
Voltaje Bobina:												0

Información sobre navegador:

Posición 3	Posición 4	Posición 5	Capacidad Volumétrica
0	7	8	0,78
0	8	9	0,89

Posición 6	Posición 7	Puertos
G	1	ISO G 1/8"
G	2	ISO G 1/4"

Posición 8	Funciones
5	5/2

Posición 9	Operador Primario
A	Aire

Posición 10	Operador Secundario
A	Aire
R	Resorte

Posición 11	Voltaje Bobina
0	NO COIL

2D

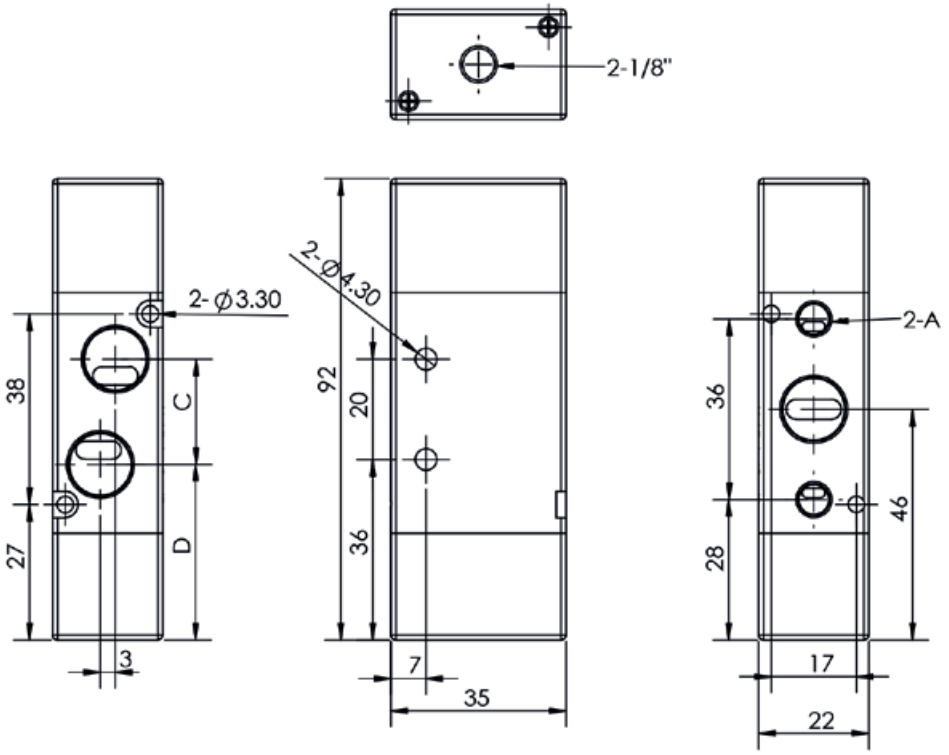

Medidas Referenciales del 2D:	Modelo	A	B	C	D	E
	AV-089G25AA0	1/8"	1/4"	31	35	3
				Medidas en milímetros		

Válvula direccional 5 vías / 2 posiciones

Aire - Aire / Serie Gamma / Modelo AV-140

Información Técnica:		Simbología Neumática:
Fluido:	Aire	
Tipo de válvula:	5 vias y 2 posiciones	
Interino:	Piloto interno o piloto externo	
Tamaño del puerto:	Entrada y salida: 1/4"	
Caudal volumétrico:	1,4	
Lubricación:	No requerida	
Presión de operación:	[20 - 115] PSIG	
Presión máxima de diseño:	215 PSIG	
Temperatura:	[-20 a 70]° C	
Material del cuerpo:	Aleación de aluminio	
Frecuencia máxima:	4 ciclos / seg	
Peso:	275 [gr] - Modelo: AV-140G25AR	
	285 [gr] - Modelo: AV-140G25AA	

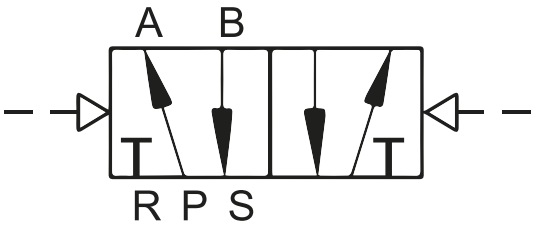

3D

Beneficios

Estos dispositivos tienen muchos atributos técnicos que puede combinar. Las válvulas Cybermatics son livianas, garantizan la eficiencia de espacio y alto rendimiento. Pueden ser instaladas en un manifold de distribución, optimizando el sistema.
En el cuerpo de la válvula encontrará la nomenclatura neumática para identificar fácilmente los orificios, posiciones y escape.
Normalmente son utilizadas para manejar cilindros de simple efecto, pero las aplicaciones son multiples y funcionales.

Válvula direccional 5 vías / 2 posiciones

Aire - Aire / Serie Gamma / Modelo AV-140

Características de diseño

- Componente diseñado para dirigir y distribuir el aire comprimido en un circuito neumático.
- Son fabricadas para el uso pesado (heavy duty) y altos ciclos.
- La estructura en modo de columna deslizante proporciona buena estanqueidad y reacción sensible.
- Las válvulas solenoides tienen dispositivo de prueba (OverRide).
- Este tipo de válvulas tiene accionamiento y retorno neumático.
- Pueden trabajar libres de aceite.
- Pueden ser instaladas en un manifold de distribución, optimizando el espacio.
- Los dispositivos manuales asociados están equipados para una fácil instalación.

Distribución de aire | Muy resistente | Indicaciones visibles | Libres de aceite

Navegador:	1	2	-	3	4	5	6	7	8	9	10	11
	A	V	-	1	4	0	G	2	5	A	A	0
	Válvula direccional		-	Capacidad volumétrica								
Puertos:							G					
								2				
Funciones:									5			
Operador Primario:										A		
Operador Secundario:											A	
Voltaje Bobina:												0

Información sobre navegador:

Posición 3	Posición 4	Posición 5	Capacidad Volumétrica
1	4	0	1,4

Posición 6	Posición 7	Puertos
G	2	ISO G 1/4"

Posición 8	Funciones
5	5/2

Posición 9	Operador Primario
A	Aire

Posición 10	Operador Secundario
R	Resorte
A	Aire

Posición 11	Voltaje Bobina
0	NO COIL

2D

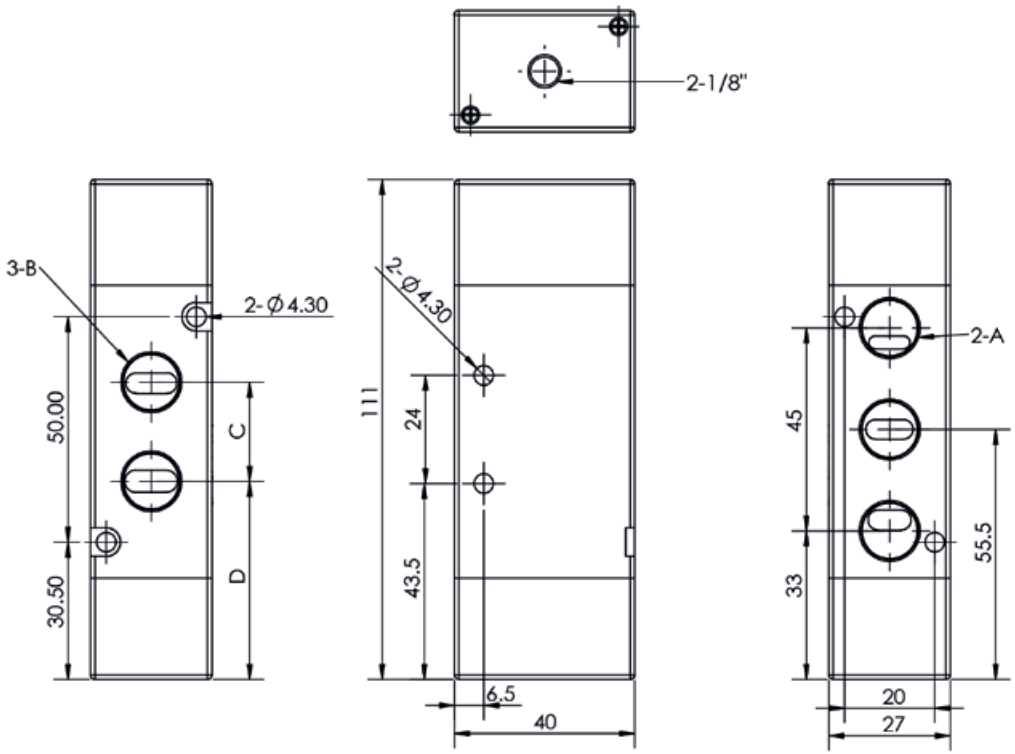

Medidas Referenciales del 2D:	Modelo	A	B	C	D	E
	AV-140G25AA0	1/4"	1/4"	22	44	0
				Medidas en milímetros		

Válvula direccional 5 vías / 3 posiciones

Solenoide - Solenoide / Serie Gamma / Modelo AV-089

Información Técnica:	
Fluido:	Aire
Tipo de válvula:	5 vias y 3 posiciones
Interino:	Piloto interno o piloto externo
Tamaño del puerto:	Entrada y salida: 1/8" | Entrada: 1/4" y Salida: 1/8"
Caudal volumétrico:	0.78 y 0.89
Lubricación:	No requerida
Presión de operación:	[20 - 115] PSIG
Presión máxima de diseño:	215 PSIG
Temperatura:	[-20 a 70]° C
Material del cuerpo:	Aleación de aluminio
Frecuencia máxima:	5 ciclos / seg - Modelo: AV-078G15SR0, AV-089G25SR0, AV-078G15SS0 y AV-089G25SS0 3 ciclos / seg - Modelo: AV-089G28SS0
Peso:	220 [gr] - Modelo AV-078G15SR0 y AV-089G25SR0
	320 [gr] - Modelo AV-078G15SS0 y AV-089G25SS0
	360 [gr] - Modelo AV-089G28SS0

Simbología Neumática:

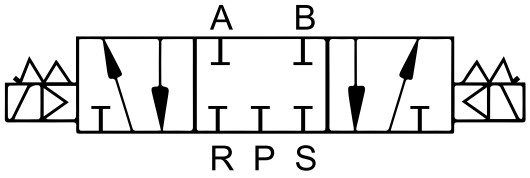

3D

Beneficios

Estos dispositivos tienen muchos atributos técnicos que puede combinar. Las válvulas Cybermatics son livianas, garantizan la eficiencia de espacio y alto rendimiento. Pueden ser instaladas en un manifold de distribución, optimizando el sistema.
En el cuerpo de la válvula encontrará la nomenclatura neumática para identificar fácilmente los orificios, posiciones y escape.
Normalmente son utilizadas para manejar cilindros de simple efecto, pero las aplicaciones son multiples y funcionales.

Válvula direccional 5 vías / 3 posiciones

Solenoide - Solenoide / Serie Gamma / Modelo AV-089

Características de diseño

- Componente diseñado para dirigir y distribuir el aire comprimido en un circuito neumático.
- Son fabricadas para el uso pesado (heavy duty) y altos ciclos.
- La estructura en modo de columna deslizante proporciona buena estanqueidad y reacción sensible.
- Las válvulas solenoides tienen dispositivo de prueba (OverRide).
- Este tipo de válvulas tiene accionamiento y retorno por solenoide.
- El solenoide comanda el arranque, es accionado por una señal eléctrica.
- La reposición es a través de un solenoide.
- Pueden trabajar libres de aceite.
- Pueden ser instaladas en un manifold de distribución, optimizando el espacio.
- Los dispositivos manuales asociados están equipados para una fácil instalación.

Distribución de aire | Muy resistente | Indicaciones visibles | Libres de aceite

	1	2	-	3	4	5	6	7	8	9	10	11
Navegador:	A	V	-	0	8	9	G	2	5	S	S	0
	Válvula direccional		-	Capacidad volumétrica								
Puertos:							G					
								2				
Funciones:									5			
Operador Primario:										S		
Operador Secundario:											S	
Voltaje Bobina:												0

Información sobre navegador:

Posición 3	Posición 4	Posición 5	Capacidad Volumétrica
0	7	8	0,78
0	8	9	0,89

Posición 6	Posición 7	Puertos
G	1	ISO G 1/8"
G	2	ISO G 1/4"

Posición 8	Funciones
5	5/2
8	5/3 CC

Posición 9	Operador Primario
S	Solenoide

Posición 10	Operador Secundario
R	Resorte
S	Solenoide

Posición 11	Voltaje Bobina
0	NO COIL

2D

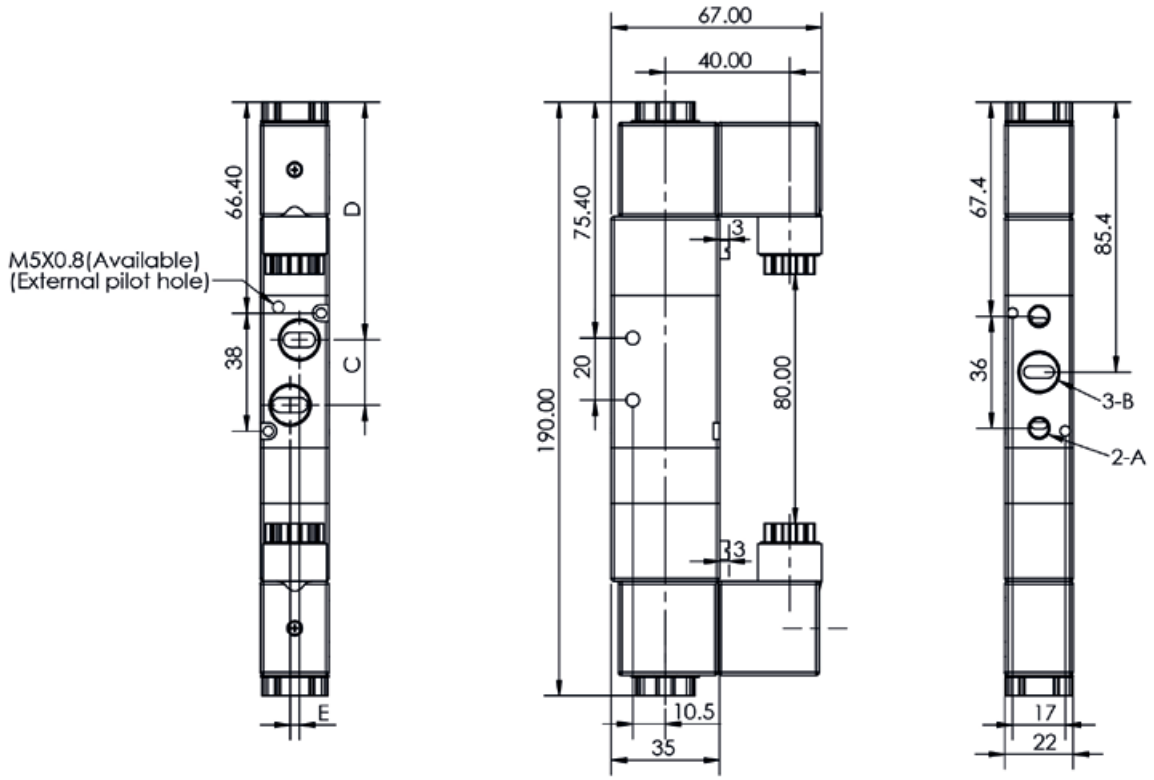

Medidas Referenciales del 2D:	Modelo	A	B	C	D	E
	AV-089G28SS0	1/4 "	1/4"	22	75	3
				Medidas en milímetros		

Válvula direccional 5 vías / 3 posiciones

Solenoide - Solenoide / Serie Gamma / Modelo AV-100

Información Técnica:	
Fluido:	Aire
Tipo de válvula:	5 vias y 3 posiciones
Interino:	Piloto interno o piloto externo
Tamaño del puerto:	Entrada y salida: 1/4"
Caudal volumétrico:	1,00
Lubricación:	No requerida
Presión de operación:	[20 - 115] PSIG
Presión máxima de diseño:	215 PSIG
Temperatura:	[-20 a 70]° C
Material del cuerpo:	Aleación de aluminio
Frecuencia máxima:	5 ciclos / seg
Peso:	320 [gr]

Simbología Neumática:

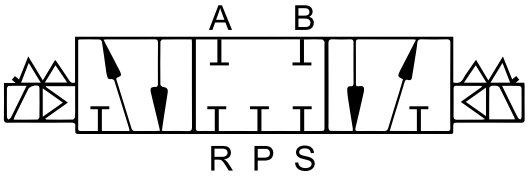

Beneficios

Estos dispositivos tienen muchos atributos técnicos que puede combinar. Las válvulas Cybermatics son livianas, garantizan la eficiencia de espacio y alto rendimiento. Pueden ser instaladas en un manifold de distribución, optimizando el sistema.
En el cuerpo de la válvula encontrará la nomenclatura neumática para identificar fácilmente los orificios, posiciones y escape.
Normalmente son utilizadas para manejar cilindros de simple efecto, pero las aplicaciones son multiples y funcionales.

Válvula direccional 5 vías / 3 posiciones

Solenoide - Solenoide / Serie Gamma / Modelo AV-100

Características de diseño

- Componente diseñado para dirigir y distribuir el aire comprimido en un circuito neumático.
- Son fabricadas para el uso pesado (heavy duty) y altos ciclos.
- La estructura en modo de columna deslizante proporciona buena estanqueidad y reacción sensible.
- Las válvulas solenoides tienen dispositivo de prueba (OverRide).
- Este tipo de válvulas tiene accionamiento y retorno por solenoide.
- El solenoide comanda el arranque, es accionado por una señal eléctrica.
- La reposición es a través de un solenoide.
- Pueden trabajar libres de aceite.
- Pueden ser instaladas en un manifold de distribución, optimizando el espacio.
- Los dispositivos manuales asociados están equipados para una fácil instalación.

Distribución de aire | Muy resistente | Indicaciones visibles | Libres de aceite

Navegador:	1	2	-	3	4	5	6	7	8	9	10	11
	A	V	-	1	0	0	G	2	8	S	S	0
	Válvula direccional		-	Capacidad volumétrica								
Puertos:							G					
								2				
Funciones:									8			
Operador Primario:										S		
Operador Secundario:											S	
Voltaje Bobina:												0

Información sobre navegador:

Posición 3	Posición 4	Posición 5	Capacidad Volumétrica
1	0	0	1
0	7	8	0,78

Posición 6	Posición 7	Puertos
G	2	ISO G 1/4"

Posición 8	Funciones
8	5/3 CC

Posición 9	Operador Primario
S	Solenoide

Posición 10	Operador Secundario
R	Resorte
S	Solenoide

Posición 11	Voltaje Bobina
0	NO COIL

2D

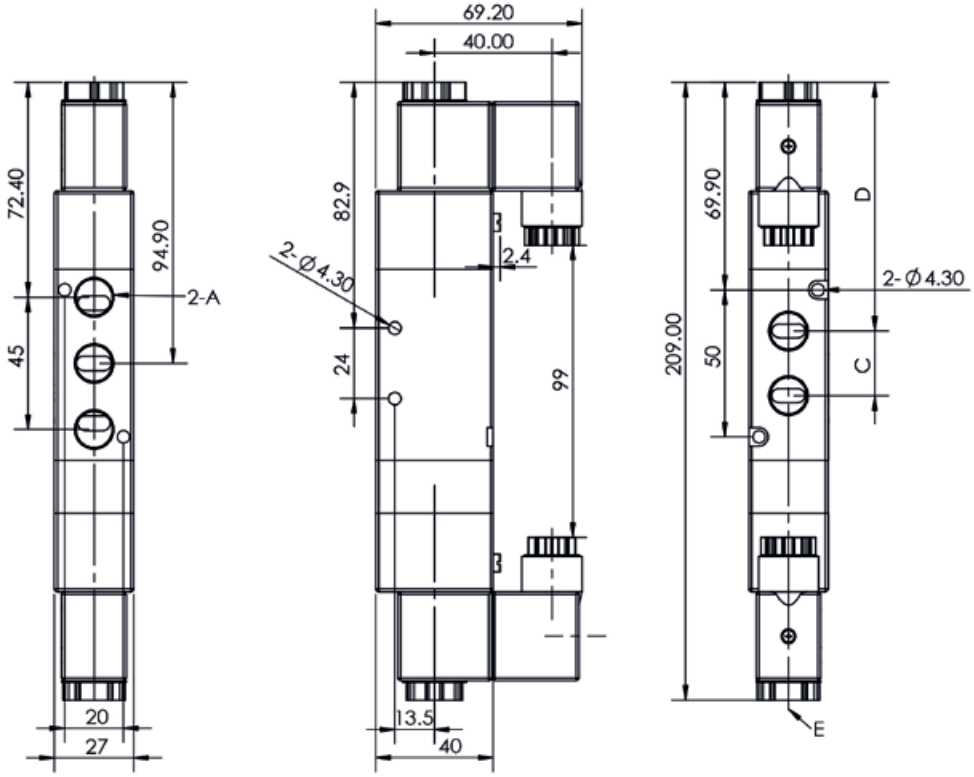

Medidas Referenciales del 2D:	Modelo	A	B	C	D	E
	AV-100G28SS0	1/4 "	1/4"	22	84	0
				Medidas en milímetros		

Manifold Válvulas

Serie Gamma / Modelo AL-M

Información Técnica:	
Tipo de Fluido:	Aire
Material del cuerpo:	Fundición de Aluminio
Presión Máxima:	145 [PSIG]
Temperatura Máxima:	50 [°C]
Cantidad de estaciones:	Hasta 16

Beneficios

- Resulta beneficioso a la hora de revisar fallas porque la entrada de aire y la de escape están unificadas.
- Permite optimizar el espacio disponible.
- Tienen un diseño de ensamblaje compacto, de menor tamaño y peso.
- Tienen menos puntos potenciales de fugas.

Características de diseño

- Los manifolds están diseñados para aplicaciones donde se requiere montajes de conjuntos de válvulas direccionales.
- Su funcionamiento se basa en distribuir el flujo y la presión de aire de entrada y de salida del sistema neumático.
- Se emplean para centralizar las funciones de varios dispositivos al mismo tiempo.
- Permite la distribución del aire de una manera eficiente y segura.
- Ideal para optimizar espacios y automatizar redes neumáticas.
- Son de fácil montaje y mantenimiento.
- Entre la válvula direccional y el maninfold se incorpora un sello de NBR para evitar fugas.
- Tienen alta resistencia a la abrasión.
- Viene en amplia variedad de estaciones y capacidades para adptarse a la aplicación requerida.
- En caso de que se requiera se puede incorporar tapas ciegas.

Corriente directa y alterna | Muy resistente | Indicaciones visibles | Muy eficiente

Navegador:	1	2	-	3	4	5	6	7
	A	L	-	M	2	0	1	0
	Accesorios válvulas		-	Manifold				
Configuración:					2			
						0		
Número de estaciones:							1	
								0

Información sobre navegador:

Posición 4	Posición 5	Configuración: Modelos de válvulas correspondientes	Capacidad volumétrica	Tamaños del puerto en el Manifold [pulg]
2	0	5/2 - 5/3	0.89 y 0.78	G 1/4 "
3	0	5/2 -5/3	1,4	G 3/8 "
4	0	5/2- 5/3	2,79	G 1/2 "

Posición 6	Posición 7	Estaciones
0	4	4
0	6	6
0	8	8
1	0	10
1	2	12
1	6	16

Medidas Referenciales del 2D:

Manifold	A	B	C	D	E	F	G	H															
								X=1	X=2	X=3	X=4	X=5	X=6	X=7	X=8	X=9	X=10	X=11	X=12	X=13	X=14	X=15	X=16
AL-M200X	61,0	50,7	21,0	4,5	22,4	23,0	6,0	46	69	92	115	138	161	184	207	230	253	276	299	322	345	368	391
AL-M300X	75,0	64,8	26,0	4,5	27,3	27,0	6,0	54	82	110	138	166	194	222	250	278	306	334	362	-	-	-	-
AL-M400X	104,0	94,5	32,0	5,5	34,3	31,5	7,0	71	98	133	168	203	238	273	-	-	-	-	-	-	-	-	-
	Medidas en milímetros																						

Manifold	I																J	K	L	M	N	O	P
	X=1	X=2	X=3	X=4	X=5	X=6	X=7	X=8	X=9	X=10	X=11	X=12	X=13	X=14	X=15	X=16							
AL-M200X	34	57	80	103	126	149	172	195	218	241	264	287	310	333	356	379	1/4"	43,0	32,0	30,5	14,5	9,0	26,0
AL-M300X	42	70	98	126	154	182	210	238	266	294	322	350	-	-	-	-	3/8"	53,0	48,0	37,5	13,5	11,0	30,0
AL-M400X	49	84	119	154	189	224	259	-	-	-	-	-	-	-	-	-	1/2"	68,0	67,0	52,0	18,5	18,0	38,0
	Medidas en milímetros																						

2D

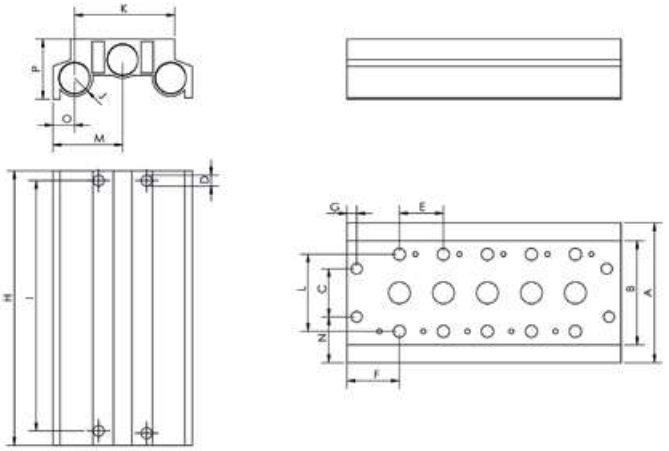

Información Técnica:			
Frecuencia:	60 Hz		
Material del cuerpo:	Nylon PA6		
Modelo	Voltaje	Forma	Diagrama Eléctrico
AP-S024VDCD	24 VDC	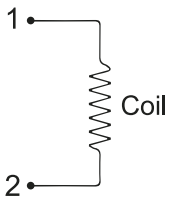	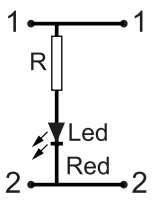
AP-S110VACD	110 AC		
AP-S220VACD	220 AC		

Beneficios

Cybermatics cuenta con solenoides que poseen bobinas de diferentes voltajes y amperajes dependiendo de la aplicación deseada. Estos componentes son consumibles de las válvulas direccionales que requieren accionamiento por señal eléctrica. Los modelos en existencia se adaptan a las aplicaciones neumáticas en la industria.

Características de diseño

- Los solenoides son partes de las válvulas neumáticas direccionales eléctricas.
- Se emplean para la apertura o cierre del servopiloto, mediante la acción de una bobina.
- Permiten el control de la válvula mediante una señal eléctrica.
- La carcasa es de una resina altamente resistente.
- Los voltajes de alimentación que disponemos son: 110 VAC, 220 VAC y 24 VDC.
- Son de facil montaje.

Corriente directa y alterna | Muy resistente | Indicaciones visibles | Muy eficiente

Navegador:	1	2	-	3	4	5	6	7	8	9	10
	A	P	-	S	1	1	0	V	A	C	D
	Partes de válvulas		-	Solenoide	Voltaje						
Tipo de voltaje de la bobina (60 Hz):								V			
									A		
										C	
Amperaje / Watts:											D

Información sobre navegador:	Posición 4	Posición 5	Posición 6	Posición 7	Posición 8	Posición 9	Voltaje Bobina	Posición 10	Amperaje / Watts
	0	2	4	V	D	C	24 VDC	A	2.5 W
	1	1	0	V	A	C	110 VAC	B	2.5 VA
	2	2	0	V	A	C	220 VAC	C	4.8 W
								D	5.5 VA

Válvula de 3 vías / 2 posiciones de accionamiento manual

Modelos AV-067G13BL0 / AV-067G13DR0 / AV-067G13EL0

Información Técnica:	
Fluido:	Aire comprimido
Tipo de válvula:	3 vías y 2 posiciones
Tamaño del cuerpo:	Entrada y salida: G1/8"
Caudal volúmetrico:	0,67
Lubricación:	No requerido
Presión de trabajo:	[0 - 115] PSIG
Presión máxima de diseño:	215 [PSIG]
Temperatura de trabajo:	[0 - 60] °C
Material del cuerpo:	Aleación de aluminio

Simbología Neumática:

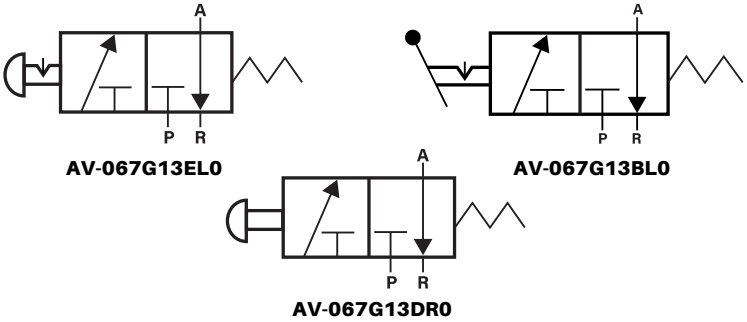

AV-067G13EL0

AV-067G13BL0

AV-067G13DR0

Beneficios

Las válvulas CYB son livianas, garantizan la eficiencia en el espacio disponible y son de alto rendimiento. En el cuerpo de la válvula encontrará la nomenclatura grabada para identificar fácilmente los puertos de conexión, la posición de reposo y las vías de trabajo y escape. Son equipos que poseen aplicaciones múltiples, y sus atributos técnicos le otorgan una gran versatilidad y adaptabilidad en los circuitos neumáticos.

Válvula de 3 vías / 2 posiciones de accionamiento manual

Modelos AV-067G13BL0 / AV-067G13DR0 / AV-067G13EL0

Características de diseño

- Componente diseñado para dirigir y distribuir el aire comprimido en un circuito neumático.
- Variedad de accionamientos primarios diseñados para adaptarse a los diferentes circuitos neumáticos.
- Contamos con válvulas que retornan por resorte o con enlcavamiento.
- Pueden trabajar libres de aceite.
- Su tamaño compacto facilita la optimización de tableros neumáticos.
- Permiten el montaje en tableros.
- Son de fácil instalación.

Distribución de aire | Muy resistente | Indicaciones visibles | Libre de aceite

Navegador:	1	2	-	3	4	5	6	7	8	9	10	11
	A	V	-	0	6	7	G	1	3	B	L	0
	Válvulas Distribuidoras:		-	Capacidad volumétrica								
Tipo de rosca:							G					
Tamaño del puerto:								1				
Funciones:									3			
Operador Primario:										B		
Operador Secundario:											L	
Voltaje Bobina:												0

Información sobre navegador:

Posición 3	Posición 4	Posición 5	Capacidad Volumétrica
0	6	0	0,67

Posición 6	Posición 7	Puertos
G	1	G1/8"

Posición 8	Funciones
3	3/2 NC

Posición 9	Accionamiento Primario
H	Selector dos posiciones
D	Pulsador no rasante verde
E	Pulsador de Paro de Emergencia

Posición 10	Accionamiento Secundario
L	Con enclavamiento
R	Resorte

Posición 11	Voltaje Bobina
0	Sin solenoide

Válvula de 3 vías / 2 posiciones de accionamiento manual

Modelos AV-067G13BL0 / AV-067G13DR0 / AV-067G13EL0

2D

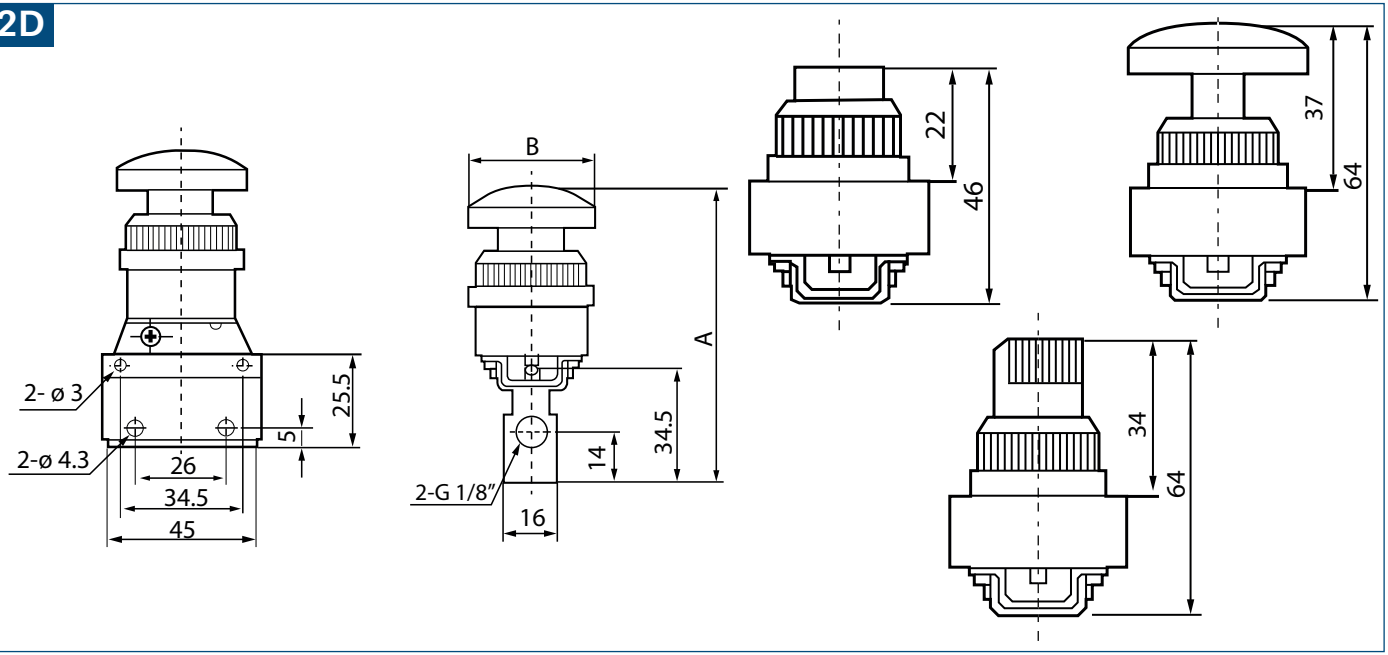

Medidas Referenciales del 2D:	Modelo	A	B	Rosca
	AV-067G13DR0	71	24,5	G1/8"
	AV-067G13EL0	86	39,5	G1/8"
	AV-067G13BL0	88,5	39,5	G1/8"
	Medidas en Milímetros a menos que se indique otra referencia			

Válvula de 4 vías / 3 posiciones de accionamiento manual

Modelo AV-167G29HL0

Información Técnica	
Fluido:	Aire comprimido
Tipo de válvula:	4 vías y 3 posiciones
Tamaño del cuerpo	Entrada y salida: G1/4" Escapes: G1/8"
Caudal volumétrico	1.67
Lubricación:	No requerido
Presión de trabajo:	[0 - 115] PSIG
Presión máxima de diseño:	215 [PSIG]
Temperatura de Trabajo:	[0 - 60] °C
Material del cuerpo:	Aleación de aluminio

Simbología Neumática:

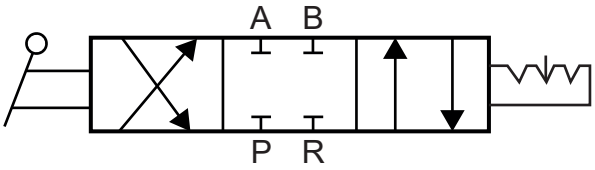

Beneficios

Las válvulas CYB son livianas, garantizan la eficiencia en el espacio disponible y son de alto rendimiento. En el cuerpo de la válvula encontrará la nomenclatura grabada para identificar fácilmente los puertos de conexión, la posición de reposo y las vías de trabajo y escape. Son equipos que poseen aplicaciones múltiples, y sus atributos téccnicos le otorgan una gran versatilidad y adaptabilidad en los circuitos neumáticos.

Válvula de 4 vías / 3 posiciones de accionamiento manual

Modelo AV-167G29HL0

Características de diseño

- Componente diseñado para dirigir y distribuir el aire comprimido en un circuito neumático.
- Contamos con válvulas que retornan por resorte o con enlcavamiento.
- Pueden trabajar libres de aceite.
- Su tamaño compacto facilita la optimización de tableros neumáticos.
- Permiten el montaje en tableros.
- Son de fácil instalación.

Distribución de aire | Muy resistente | Indicaciones visibles | Libre de aceite

Navegador	1	2	-	3	4	5	6	7	8	9	10	11
	A	V	-	1	6	7	G	2	9	H	L	0
	Válvulas Distribuidoras		-	Capacidad Volumétrica								
Tipo de Rosca:							G					
Tamaño del Puerto:								2				
Funciones:									9			
Operador Primario:										H		
Operador Secundario:											L	
Voltaje de la Bobina												0

Información sobre navegador

Posición 3	Posición 4	Posición 5	Capacidad Volumétrica
0	6	7	0,67

Posición 6	Posición 7	Puertos
G	2	G1/4"

Posición 8	Funciones	Posición 9	Accionamiento Primario
9	4/3 C.C	H	Palanca

Posición 10	Accionamiento Secundario
L	Con enclavamiento
R	Resorte

Posición 11	Voltaje del Solenoide
0	Sin solenoide

2D

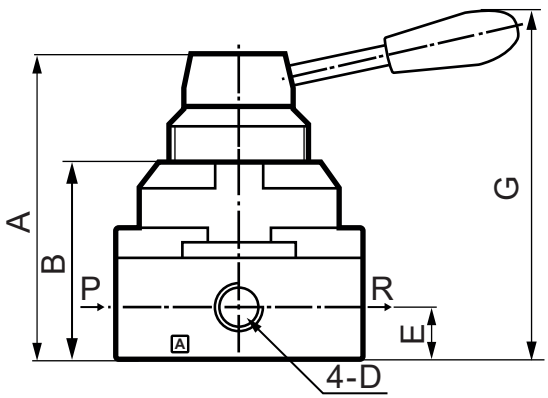

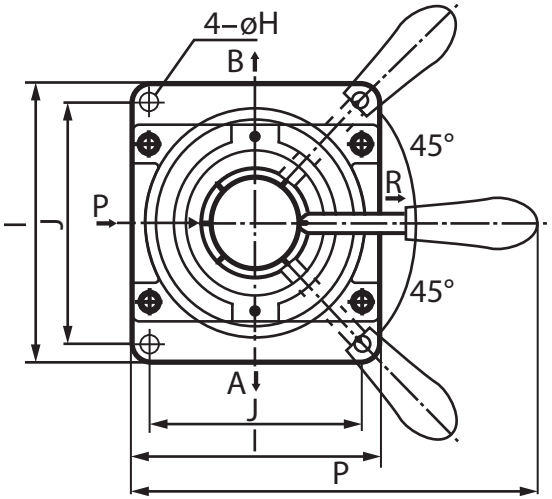

Medidas del 2D	Modelo	A	B	C	D	E	F	G	H	Rosca
	AV-100G29HL0	88,5	56	13,5	104	6,6	74	62	140	G1/4”
	Medidas del 2D									

Válvula de 5 vías / 2 posiciones de accionamiento manual

Modelos AV-089G25BL0 / AV-089G25DR0 y AV-089G25EL0

Información Técnica:	
Fluido:	Aire comprimido
Tipo de válvula:	5 vías y 2 posiciones
Tamaño del cuerpo:	Entrada y salida: G1/4" Escapes: G1/8"
Caudal volúmetrico:	0.89
Lubricación:	No requerido
Presión de trabajo:	[0 - 115] PSIG
Presión máxima de diseño:	215 [PSIG]
Temperatura de trabajo:	[0 - 60] °C
Material del cuerpo:	Aleación de aluminio

Simbología Neumática:

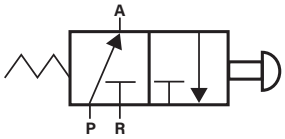

AV-089G25DR0

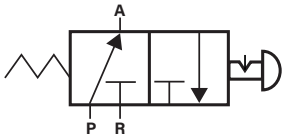

AV-089G25EL0

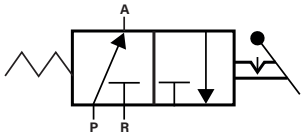

AV-089G25BL0

AV-089G25DR0

AV-089G25EL0

AV-089G25BL0

Beneficios

Las válvulas CYB son livianas, garantizan la eficiencia en el espacio disponible y son de alto rendimiento. En el cuerpo de la válvula encontrará la nomenclatura grabada para identificar fácilmente los puertos de conexión, la posición de reposo y las vías de trabajo y escape. Son equipos que poseen aplicaciones múltiples, y sus atributos técnicos le otorgan una gran versatilidad y adaptabilidad en los circuitos neumáticos.

Características de diseño

- Componente diseñado para dirigir y distribuir el aire comprimido en un circuito neumático.
- Variedad de accionamientos primarios diseñados para adaptarse a los diferentes circuitos neumáticos.
- Contamos con válvulas que retornan por resorte o con enlcavamiento.
- Pueden trabajar libres de aceite.
- Su tamaño compacto facilita la optimización de tableros neumáticos.
- Permiten el montaje en tableros.
- Son de fácil instalación.

Válvula de 5 vías / 2 posiciones de accionamiento manual

Modelos AV-089G25BL0 / AV-089G25DR0 y AV-089G25EL0

Distribución de aire | Muy resistente | Indicaciones visibles | Libre de aceite

Navegador:	1	2	-	3	4	5	6	7	8	9	10	11
	A	V	-	0	8	9	G	2	3	B	L	0
	Válvulas Distribuidoras		-	Capacidad volumétrica								
Tipo de rosca:							G					
Tamaño del puerto:								2				
Funciones:									3			
Operador primario:										B		
Operador secundaro:											L	
Voltaje de la bobina:												0

Información sobre navegador

Posición 3	Posición 4	Posición 5	Capacidad Volumétrica
0	8	9	0,89

Posición 6	Posición 7	Puertos
G	2	G1/4"

Posición 8	Funciones
5	5/2

Posición 9	Accionamiento Primario
B	Selector dos posiciones
D	Pulsador no rasante verde
E	Pulsador de Paro de Emergencia

Posición 10	Accionamiento Secundario
L	Con enclavamiento
R	Resorte

Posición 11	Voltaje Bobina
0	NO COIL

Válvula de 5 vías / 2 posiciones de accionamiento manual

Modelos AV-089G25BL0 / AV-089G25DR0 y AV-089G25EL0

2D

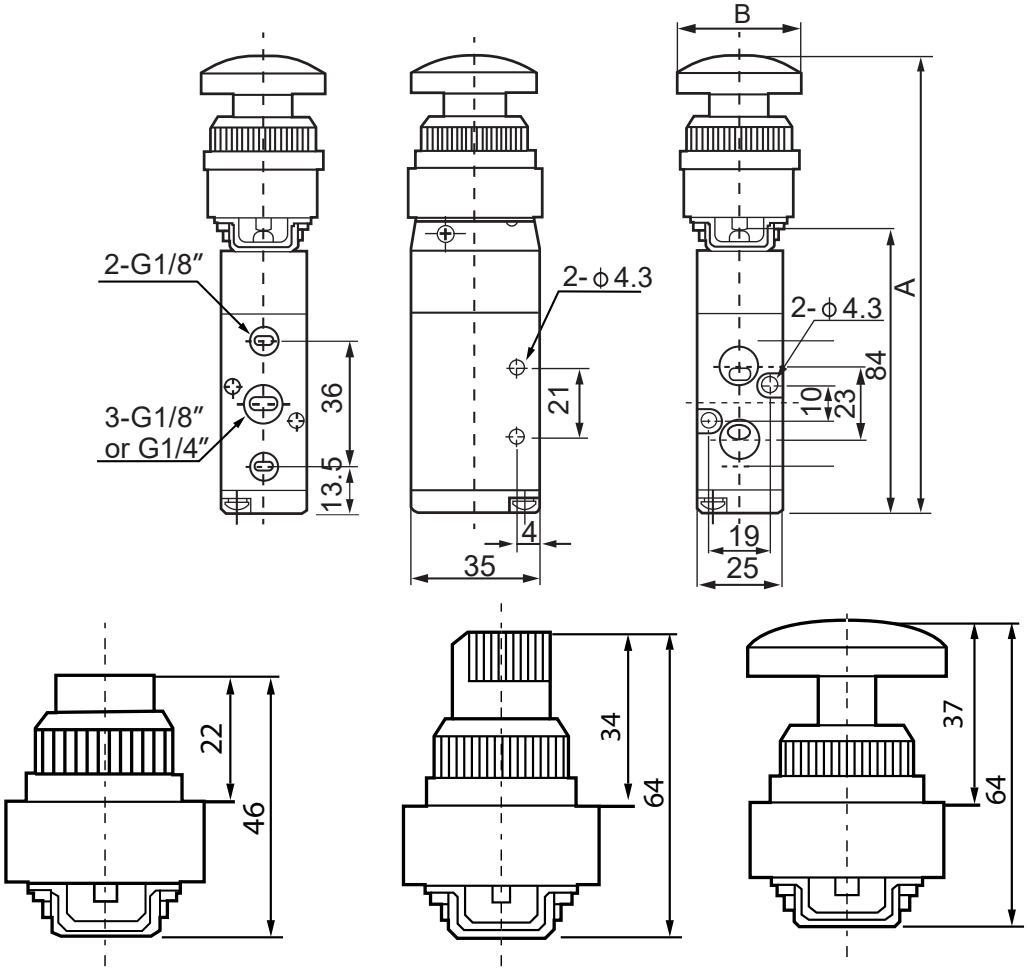

Medidas Referenciales del 2D:	Modelo	A	B	Rosca
	AV-089G25DR0	119	24.5	G1/4"
	AV-089G25EL0	134	39.5	G1/4"
	AV-089G25BL0	136.5	36.5	G1/4"
	Medidas en Milímetros a menos que se indique otra referencia			

Válvula de 5 vías / 2 posiciones de accionamiento manual

Modelos AV-100G25HL0

Información Técnica:	
Fluido:	Aire comprimido
Tipo de válvula:	5 vías y 2 posiciones
Tamaño del cuerpo:	Entrada y salida: G1/4" Escapes: G1/8"
Caudal volúmetrico:	1.00
Lubricación:	No requerido
Presión de trabajo:	[0 - 115] PSIG
Presión máxima de diseño:	215 [PSIG]
Temperatura de trabajo:	[0 - 60] °C
Material del cuerpo:	Aleación de aluminio

Simbología Neumática:

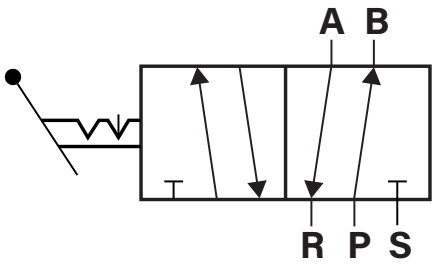

Beneficios

Las válvulas CYB son livianas, garantizan la eficiencia en el espacio disponible y son de alto rendimiento. En el cuerpo de la válvula encontrará la nomenclatura grabada para identificar fácilmente los puertos de conexión, la posición de reposo y las vías de trabajo y escape. Son equipos que poseen aplicaciones múltiples, y sus atributos técnicos le otorgan una gran versatilidad y adaptabilidad en los circuitos neumáticos.

Válvula de 5 vías / 2 posiciones de accionamiento manual

Modelos AV-100G25HL0

Características de diseño

- Componente diseñado para dirigir y distribuir el aire comprimido en un circuito neumático.
- Contamos con válvulas con enclavamiento.
- Pueden trabajar libres de aceite.
- Su tamaño compacto facilita la optimización de tableros neumáticos.
- Instalación en tableros.
- Son de fácil instalación.

Distribución de aire | Muy resistente | Indicaciones visibles | Libre de aceite

Navegador:	1	2	-	3	4	5	6	7	8	9	10	11
	A	V	-	1	0	0	G	2	5	H	L	0
	Válvulas Distribuidoras:		-	Capacidad volumétrica								
Tipo de rosca:							G					
Tamaño del puerto:								2				
Funciones:									5			
Operador Primario:										H		
Operador Secundario:											L	
Voltaje Bobina:												0

Información sobre navegador:

Posición 3	Posición 4	Posición 5	Capacidad Volumétrica
1	0	0	1,00

Posición 6	Posición 7	Puertos
G	2	1/4"

Posición 8	Funciones
5	5/2

Posición 9	Accionamiento Primario
H	Palanca

Posición 10	Accionamiento Secundario
L	Con enclavamiento
R	Resorte

Posición 11	Voltaje Bobina
0	Sin solenoide

Válvula de 5 vías / 2 posiciones de accionamiento manual

Modelos AV-100G25HL0

2D

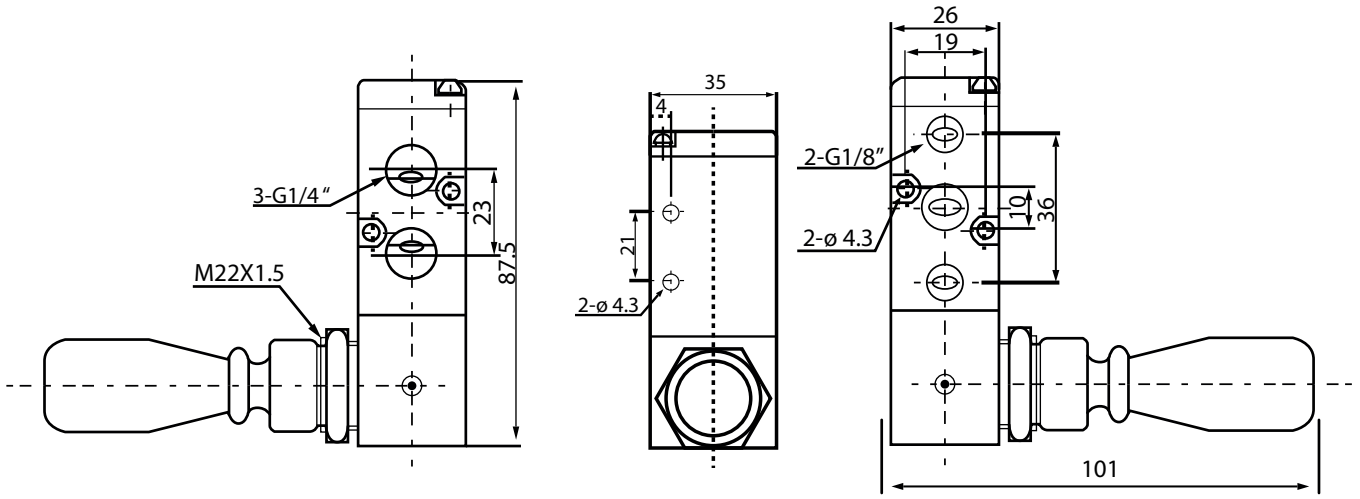

Medidas Referenciales del 2D:	Modelo	A	B	Rosca
	AV-100G25HL0	119	24,5	G1/4"
	Medidas en Milímetros a menos que se indique otra referencia			

Válvulas de Procesos

Permite el ahorro de energía. Poseen altos ciclos de vida. Amplias medidas disponibles, considerando las más aplicables en la industria.

Válvulas de acción directa 2 vías / 2 posiciones

Serie 2W Accionamiento por solenoide y retorno por resorte

Información Técnica:					
Fluido:	Aire / Agua / Aceite				
Tipo de válvula:	2 vías y 2 posiciones				
Tipo de Operación:	Normalmente cerrada				
Tamaño del puerto:	1/4 ", 3/8 ", 1/2", 3/4", 1"				
Viscosidad del fluido:	Por debajo de [20 cSt]				
Presión de trabajo:	PV2W025-08	PV2W040-10	PV2W160-15	PV2W200-20	PV2W250-25
	[0 - 100] PSIG		Para Aire [0 - 150]PSIG		
			Para Agua [0 - 100]PSIG		
			Para Aceite [0 - 115]PSIG		
Temperatura de operación:	[-5 - +80] ºC				
Material de los Sellos:	NBR				
Material del cuerpo:	Bronce				
Ciclo de vida:	Más de 150.000 *				

* Este valor dependerá de las condiciones del fluido, la manipulación y el medio ambiente a que sea sometida la válvula

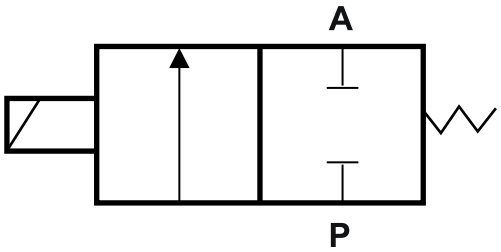

Beneficios

- Permite el ahorro de energía.
- Poseen altos ciclos de vida.
- Amplias medidas disponibles, considerando las más aplicables en la industria.
- Cybermatics ofrece de manera separada el cuerpo de la válvula, el solenoide y la chapa identificadora.
- El usuario puede guiarse a través del navegador para identificar las características de cada modelo disponible.

Características de diseño

- Válvula de 2 vías y 2 posiciones, normalmente cerrada.
- Diseñada para trabajar con aire, agua y aceite.
- Este tipo de válvulas tiene accionamiento por solenoide y retorno por resorte.
- El principio de funcionamiento se basa en que la varilla del solenoide se encuentra unida a una bobina, manteniéndose en su lugar por el resorte; cuando el solenoide está cargado, el campo magnético hace que la varilla se levante, moviendo la bobina y, por tanto, permitiendo el paso del fluido al otro lado.
- Tiene sellos de NBR con excelente resistencia a la abrasión.
- Los voltajes de los solenoides son los más usados en todos los procesos industriales.
- La chapa identificadora es un componente que permitirá distinguir la válvula de acuerdo a su modelo, capacidad, tamaño, voltaje y otros datos importantes según el proceso.
- Los voltajes disponibles son: 24VDC, 110VAC y 220VAC.

Distribución de aire | Fácil montaje | Resistente a la abrasión | Amplias medidas

Navegador:	1	2	-	3	4	-	5	6	7	-	8	9
	P	V	-	2	W	-	0	2	5	-	0	8
	Válvula de Proceso		-	2v / 2p N.C		-						
Tamaño del orificio:							0					
								2				
									5			
Diámetro del Puerto:											0	
												8

2D

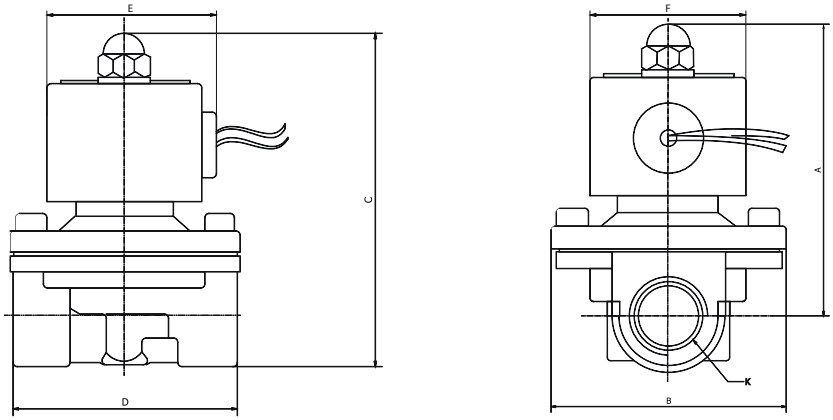

En algunos casos E > D / B

Información sobre navegador:

Posición 5	Posición 6	Posición 7	Tamaño del orificio interno [mm]	Caudal Volumétrico
0	2	5	2.5 mm	0.23
0	4	0	4 mm	0.60
1	6	0	16 mm	4.8
2	0	0	20 mm	4.8
2	5	0	25 mm	12

Posición 8	Posición 9	Diámetro del Puerto [Pulg]
0	8	G 1/4 "
1	0	G 3/8 "
1	5	G 1/2 "
2	0	G 3/4 "
2	5	G 1"

Medidas Referenciales

Modelo	Medidas en [mm ± 1]						[Pulg]
	A	B	C	D			K
PV-2W-025-08	65	31	75	42	43	42	1/4″
PV-2W-040-10	80	32	89	53	71	50	3/8″
PV-2W-160-15	103	57	114	66	71	50	1/2″
PV-2W-200-20	103	57	114	71	71	50	3/4″
PV-2W-250-25	103	68	119	89	71	50	1″

En algunos casos E > D / B

Solenoide
Serie 2W

Información Técnica:	
Voltaje:	24VDC / 110VAC / 220VAC
Frecuencia de voltaje alterno:	60 [Hz]
Rango de voltaje:	±10%
Grado de protección:	IP 54

Beneficios

Cybermatics cuenta con solenoides que poseen bobinas de diferentes voltajes y amperajes dependiendo de la aplicación deseada. Estos componentes son consumibles de las válvulas de acción directa que requieren accionamiento por solenoide y retorno por resorte. Los modelos en existencia se adaptan a las aplicaciones neumáticas en la industria.

Características de diseño

- Los solenoides son partes de las válvulas de acción directa.
- Permiten el control de la válvula mediante una señal eléctrica.
- La carcasa es de una resina altamente resistente.
- Los voltajes de alimentación que disponemos son: 110 VAC, 220 VAC y 24 VDC.
- Son de fácil montaje.

Corriente directa y alterna | Fácil montaje | Indicaciones visibles | IP64 Grado de Protección

Navegador:	1	2	-	3	-	4	5	6	7	8	9	10	11
	P	P	-	R	-	1	1	0	V	A	C	B	X
	Partes de válvulas			Cilíndrico		Voltaje							
Tipo de voltaje de la bobina (60 Hz):									V				
										A			
											C		
Amperaje / Watts:												B	
Modelo de bobina:													X

Información sobre navegador:

Posición 4	Posición 5	Posición 6	Posición 7	Posición 8	Posición 9	Voltaje Bobina
0	2	4	V	D	C	24 VDC
1	1	0	V	A	C	110 VAC
2	2	0	V	A	C	220 VAC

Posición 10	Amperaje / Watts
A	12 W
B	4.5 VA
C	18 W
D	12 VA

Posición 11	Modelo de bobina
X	PV-2W-025-08
Y	PV-2W-040-10, PV-2W-160-15, PV-2W-250-25, PV-2W-200-20

Combinaciones posibles entre los solenoides y las válvulas

Válvula	Puerto [Pulg]	Solenoide	Voltaje
PV-2W-025-08	1/4"	PP-R-024VDCAX	24 VDC
PV-2W-025-08	1/4"	PP-R-110VACBX	110 VAC
PV-2W-025-08	1/4"	PP-R-220VACBX	220 VAC
PV-2W-040-10	3/8"	PP-R-024VDCCY	24 VDC
PV-2W-040-10	3/8"	PP-R-110VACDY	110 VAC
PV-2W-040-10	3/8"	PP-R-220VACDY	220 VAC
PV-2W-160-15	1/2"	PP-R-024VDCCY	24 VDC
PV-2W-160-15	1/2"	PP-R-110VACDY	110 VAC
PV-2W-160-15	1/2"	PP-R-220VACDY	220 VAC
PV-2W-200-20	3/4"	PP-R-024VDCCY	24 VDC
PV-2W-200-20	3/4"	PP-R-110VACDY	110 VAC
PV-2W-200-20	3/4"	PP-R-220VACDY	220 VAC
PV-2W-250-25	1"	PP-R-024VDCCY	24 VDC
PV-2W-250-25	1"	PP-R-110VACDY	110 VAC
PV-2W-250-25	1"	PP-R-220VACDY	220 VAC

Sensores

Fotoeléctricos / de Proximidad

Los sensores Cybermatics son dispositivos electrónicos que están diseñados para detectar y responder ante cualquier tipo de entrada en un ambiente físico.

PE Sensor fotoeléctrico

Cilíndricos - Difuso, Retroreflectivo y Barrera

Información Técnica	
Tipos de detección:	Difusa, retroreflectiva y barrera
Histéresis:	3 - 20%
Tipo de luz:	Luz infrarroja (880nm)
Consumo:	< 25 [mA]
Voltaje de trabajo:	10-30Vdc
Tiempo de respuesta:	< 8.2 [ms]
Salida:	200 [mA]
Indicador:	LED Rojo
Temperatura de trabajo:	[-15 - +55] ° C
Protecciones eléctricas:	Protección sobre-corriente, protección por sobrevoltaje

Diagrama Eléctrico

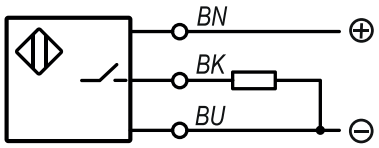

Difuso

Retroreflectivo

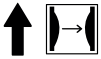

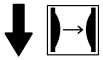

De Barrera

Beneficios

Los sensores fotoeléctricos Cybermatics permiten detectar objetos de diferentes materiales sin realizar contacto con los mismos. Funcionan con luz infrarroja y envían una señal digital que actúa como interruptor y puede ser identificada por un PLC para automatizar un sistema. Los sensores difusos cuentan con una ranura para ajustar su sensibilidad. Los sensores retroreflectivos poseen un reflector polarizado para evitar interferencias de otras fuentes de luz. Los sensores de barrera poseen el emisor y receptor en cuerpos separados. Son utilizados en aplicaciones de posicionamiento, detección de atasco, paso y conteo.

Características de diseño

- Detectan objetos de diferentes materiales.
- Poseen un cable de 1.5 metros para su conexión al sistema eléctrico.
- Tienen un cuerpo roscado con tuercas de plástico para su montaje.
- Tipo Normalmente abierto (NO).
- Mayores distancias de detección.

PE Sensor fotoeléctrico

Cilíndricos - Difuso, Retroreflectivo y Barrera

Detección por luz | Sin contacto | Fácil montaje | Indicador LED | Grado de Protección (IP65)

Navegador:	1	2	-	3	4	5	6	7	8	9	10	11	12	13	14	15
	C	O	-	P	E	1	8	C	0	3	P	O	D	C	X	3
	Sensores		-	Tipo												
Diámetro del cuerpo [mm]:						1	8									
Rasante o No Rasante:								C								
Distancia de detección:									0	3						
Salida Transistorizada:											P					
Conmutación:												O				
Voltaje:													D	C		
Tipo de Conexión:																3

X

Información sobre Navegador

Posición 3	Posición 4	Tipo de Sensor
P	E	Sensor Fotoeléctrico

Posición 5	Posición 6	Diámetro
1	8	M18

Posición 7	Tipo de Detección
C	Difusa
D	Retroreflectiva
E	De Barrera

Posición 8	Posición 9	Distancia de Detección
0	3	30cm
0	2	2m
0	4	4m
0	5	5m

Posición 10	Salida Transistorizada
P	PNP
N	NPN
B	NPN/PNP

Posición 11	Conmutación
O	N.O.
C	N.C.
X	N.O./N.C.

Posición 12	Posición 13	Voltaje
D	C	10-30VDC
A	C	90-220VAC
M	V	25-250VAC/DC

Posición 14	Posición 15	Conexión
X	2	Cable de 2 hilos
X	3	Cable de 3 hilos
X	4	Cable de 4 hilos
Y	4	Conector de 4 pines

Modelos Disponibles:

Modelo	Diámetro	Tipo de Sensor	Distancia
CO-PE18C03PODCX3	M18	Difuso	30cm
CO-PE18D02PODCX3	M18	Retroreflectivo	2m
CO-PE18E05PODCX3	M18	De Barrera	5m

PE Sensor fotoeléctrico

Cuadrados - Difuso y Retroreflectivo

Información Técnica	
Tipos de detección:	Difusa y retroreflectiva
Histéresis:	3 - 20%
Tipo de luz:	Luz infrarroja (880nm)
Consumo:	< 25 [mA]
Voltaje de trabajo:	10-30Vdc
Tiempo de respuesta:	< 8.2 [ms]
Salida:	200 [mA]
Indicador:	LED Rojo
Temperatura de trabajo:	[-15 - +55] ° C
Protecciones eléctricas:	Protección sobre-corriente, protección por sobrevoltaje

Diagrama Eléctrico

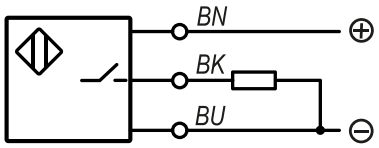

Difuso

Retroreflectivo

Beneficios

Los sensores fotoeléctricos Cybermatics permiten detectar objetos de diferentes materiales sin realizar contacto con los mismos. Funcionan con luz infrarroja y envían una señal digital que actúa como interruptor y puede ser identificada por un PLC para automatizar un sistema. Los sensores difusos cuentan con una ranura para ajustar su sensibilidad. Los sensores retroreflectivos poseen un reflector polarizado para evitar interferencias de otras fuentes de luz. Son utilizados en aplicaciones de posicionamiento, detección de atasco, paso y conteo.

Características de diseño

-Detectan objetos de diferentes materiales.
-Poseen un cable de 1.5 metros para su conexión al sistema eléctrico.
-El diseño del cuerpo facilita el montaje.
-Tipo Normalmente abierto (NO).
-Mayores distancias de detección.

PE Sensor fotoeléctrico
Cuadrados - Difuso y Retroreflectivo

Detección por luz | Sin contacto | Fácil montaje | Indicador LED | Grado de Protección (IP65)

Navegador:	1	2	-	3	4	5	6	7	8	9	10	11	12	13	14	15
	C	O	-	P	E	5	0	C	0	3	P	O	D	C	X	3
	Sensores		-	Tipo												
Diámetro del cuerpo [mm]:						5	0									
Rasante o No Rasante:								C								
Distancia de detección:									0	3						
Salida Transistorizada:											P					
Conmutación:												O				
Voltaje:													D	C		
Tipo de Conexión:																3

X

Información sobre Navegador

Posición 3	Posición 4	Tipo de Sensor
P	E	Sensor Fotoeléctrico

Posición 5	Posición 6	Geometría
5	0	L=50mm

Posición 7	Tipo de Detección
C	Detección Difusa
D	Detección Retroreflectiva
E	Sensor de Barrera

Posición 8	Posición 9	Distancia de Detección
0	3	30cm
0	2	2m
0	4	4m
0	5	5m

Posición 10	Salida Transistorizada
P	PNP
N	NPN
B	NPN/PNP

Posición 11	Conmutación
O	N.O.
C	N.C.
X	N.O./N.C.

Posición 12	Posición 13	Voltaje
D	C	10-30VDC
A	C	90-220VAC
M	V	25-250VAC/DC

Posición 14	Posición 15	Conexión
X	2	Cable de 2 hilos
X	3	Cable de 3 hilos
X	4	Cable de 4 hilos
Y	4	Conector de 4 pines

Modelos Disponibles:

Modelo	Tamaño del Perfil	Tipo de Sensor	Distancia
CO-PE50C03PODCX3	50mm	Difuso	30cm
CO-PE50D04PODCX3	50mm	Retroreflectivo	4m

IM Sensor de proximidad inductivo

Con cable - Rasante y No Rasante

Información Técnica				
Distancia Nominal (Sn):	2 [mm]	4 [mm]	5 [mm]	8 [mm]
Voltaje de operación:	10-30 [VDC]			
Corriente máxima:	Máx. 200 [mA]			
Frecuencia de respuesta:	1000 [Hz]	500 [Hz]		350 [Hz]
Corriente de fuga:	Máx. 10 [mA]			
Temperatura de trabajo:	[-25 - 70] °C			
Protecciones:	Sobre tensión, Sobre corriente, Polaridad inversa			
Materiales:	Cuerpo: Latón niquelado. Superficie de detección: PBT. Cable: PVC.			

Diagrama Eléctrico

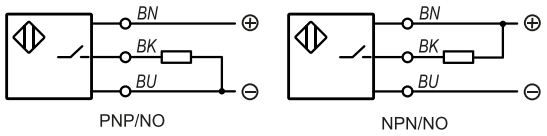

No Rasante

Rasante

Beneficios

Los sensores inductivos Cybermatics permiten detectar objetos metálicos sin realizar contacto con los mismos. Envían una señal digital que actúa como interruptor y puede ser identificada por un PLC para automatizar un sistema. Son utilizados en aplicaciones de posicionamiento y detección de atasco, paso, conteo y codificación.

Características de diseño

- Detectan objetos metálicos sin necesidad de realizar contacto con ellos.
- Poseen un cable de 1.5 metros para su conexión al sistema eléctrico.
- Tienen un cuerpo metálico roscado y arandelas para su montaje.
- Disponible de tipo rasante y no rasante.
- Su cuerpo metálico ofrece gran resistencia.
- Tipo normalmente abierto (NO).

Detección de Metales | Sin contacto | Fácil montaje | Indicador LED | Grado de Protección (IP67)

IM Sensor de Proximidad Inductivo

Con cable - Rasante y No Rasante

Navegador:	1	2	-	3	4	5	6	7	8	9	10	11	12	13	14	15
	C	O	-	I	M	1	2	A	0	2	P	O	D	C	X	3
	Sensores		-	Tipo												
Diámetro del cuerpo [mm]:						1	2									
Rasante o No Rasante:								A								
Distancia de detección (Sn) [mm]:									0	2						
Salida Transistorizada:											P					
Conmutación:												O				
Voltaje:													D	C		
Tipo de Conexión:																3

X

Información sobre Navegador

Posición 3	Posición 4	Tipo de Sensor
I	M	Sensor Inductivo

Posición 5	Posición 6	Diámetro del Sensor
1	2	M12
1	8	M18

Posición 7	Tipo de Montaje
A	Rasante
B	No rasante

Posición 8	Posición 9	Distancia de Detección (Sn)
0	2	2mm
0	4	4mm
0	5	5mm
0	8	8mm

Posición 10	Salida Transistorizada
P	PNP
N	NPN
B	NPN/PNP

Posición 11	Conmutación
O	N.O.
C	N.C.
X	N.O./N.C.

Posición 12	Posición 13	Voltaje
D	C	10-30VDC
A	C	90-220VAC
M	V	25-250VAC/DC

Posición 14	Posición 15	Conexión
X	2	Cable de 2 hilos
X	3	Cable de 3 hilos
X	4	Cable de 4 hilos
Y	4	Conector de 4 pines

Modelos Disponibles:

Modelo	Diámetro	Tipo	Distancia
CO-IM12A02PODCX3	M12	Rasante	2 mm
CO-IM12A02NODCX3	M12	Rasante	2 mm
CO-IM12B04PODCX3	M12	No rasante	4 mm
CO-IM18A05PODCX3	M18	Rasante	5 mm
CO-IM18A05NODCX3	M18	Rasante	5 mm
CO-IM18B08PODCX3	M18	No rasante	8 mm

IM Sensor de proximidad inductivo

Con conector - Rasante y No Rasante

Información Técnica				
Distancia Nominal (Sn):	2 [mm]	4 [mm]	5 [mm]	8 [mm]
Voltaje de operación:	10-30 [VDC]			
Corriente máxima:	Máx. 200 [mA]			
Frecuencia de respuesta:	1000 [Hz]	500 [Hz]		350 [Hz]
Corriente de fuga:	Máx. 10 [mA]			
Temperatura de trabajo:	[-25 - 70] °C			
Protecciones:	Sobre tensión, Sobre corriente, Polaridad inversa			
Materiales:	Cuerpo: Latón niquelado. Superficie de detección: PBT.			

Diagrama Eléctrico

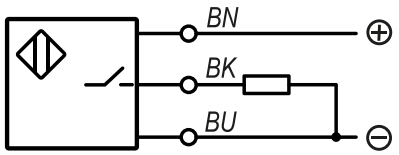

No Rasante

Rasante

Beneficios

Los sensores inductivos Cybermatics permiten detectar objetos metálicos sin realizar contacto con los mismos. Envían una señal digital que actúa como interruptor y puede ser identificada por un PLC para automatizar un sistema. Son utilizados en aplicaciones de posicionamiento, detección de atasco, paso, conteo y codificación.

Características de diseño

- Detectan objetos metálicos sin necesidad de realizar contacto con ellos.
- Poseen un conector M12 de 4 pines para su conexión al sistema eléctrico.
- Tienen un cuerpo metálico roscado. Incluye tuercas y arandelas para su montaje.
- Disponible de tipo rasante y no rasante.
- Su cuerpo metálico ofrece gran resistencia.
- Tipo normalmente abierto (NO).

Detección de Metales | Sin contacto | Fácil montaje | Indicador LED | Grado de Protección (IP65)

IM Sensor de Proximidad Inductivo

Con conector - Rasante y No Rasante

Navegador:	1	2	-	3	4	5	6	7	8	9	10	11	12	13	14	15
	C	O	-	I	M	1	2	A	0	2	P	O	D	C	Y	4
	Sensores		-	Tipo												
Diámetro del cuerpo [mm]:						1	2									
Rasante o No Rasante:								A								
Distancia de detección (Sn) [mm]:									0	2						
Conmutación Transistorizada:											P					
Tipo de Salida:												O				
Voltaje:													D	C		
Tipo de Conexión:																4

Y

Información sobre Navegador

Posición 3	Posición 4	Tipo de Sensor
I	M	Sensor Inductivo

Posición 5	Posición 6	Diámetro del Sensor
1	2	M12
1	8	M18

Posición 7	Tipo de Montaje
A	Rasante
B	No rasante

Posición 8	Posición 9	Distancia de Detección (Sn)
0	2	2mm
0	4	4mm
0	5	5mm
0	8	8mm

Posición 10	Salida Transistorizada
P	PNP
N	NPN
B	NPN/PNP

Posición 11	Conmutación
O	N.O.
C	N.C.
X	N.O./N.C.

Posición 12	Posición 13	Voltaje
D	C	10-30VDC
A	C	90-220VAC
M	V	25-250VAC/DC

Posición 14	Posición 15	Conexión
X	2	Cable de 2 hilos
X	3	Cable de 3 hilos
X	4	Cable de 4 hilos
Y	4	Conector de 4 pines

Modelos Disponibles:

Modelo	Diámetro	Tipo	Distancia
CO-IM12A02PODCY4	M12	Rasante	2 mm
CO-IM12B04PODCY4	M12	No rasante	4 mm
CO-IM18A05PODCY4	M18	Rasante	5 mm
CO-IM18B08PODCY4	M18	No rasante	8 mm

CM Sensor de proximidad capacitivo

Con cable - No Rasante

Información Técnica		
Distancia Nominal (Sn):	8 [mm]	15 [mm]
Voltaje de operación:	10-30 [VDC]	
Corriente máxima:	Máx. 200 [mA]	
Frecuencia de respuesta:	50 [Hz]	
Corriente de fuga:	Máx. 10 [mA]	
Temperatura de trabajo:	[-25 - 55] °C	
Protecciones:	Sobre tensión, Sobre corriente	
Materiales:	Cuerpo: ABS. Superficie de detección: PBT. Cable: PVC.	

Diagrama Eléctrico

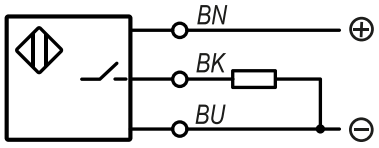

No Rasante

Beneficios

Los sensores capacitivos Cybermatics permiten detectar objetos metálicos, no metálicos, liquidos, polímeros y materiales a base de celulosas sin realizar contacto con los mismos. Envían señal digital que actúa como interruptor y puede ser identificada por un PLC para automatizar un sistema. Son utilizados en aplicaciones de posicionamiento, detección de atasco, paso y conteo.

Características de Diseño

-Detectan objetos de diferentes materiales sin necesidad de realizar contacto con ellos.
-Poseen un cable de 1.5 metros para su conexión al sistema eléctrico.
-Tienen un cuerpo roscado con tuercas de plástico para su montaje.
-Pueden detectar el nivel de líquidos.
-Tipo Normalmente abierto (NO).
-Cuentan con una ranura para ajustar su sensibilidad.

Detección de objetos | Sin contacto | Fácil montaje | Indicador LED | Grado de protección

CM Sensor de proximidad capacitivo

Con cable - No Rasante

Navegador:	1	2	-	3	4	5	6	7	8	9	10	11	12	13	14	15
	C	O	-	C	M	1	8	B	0	8	P	O	D	C	X	3
	Sensores		-	Tipo												
Diámetro del cuerpo [mm]:						1	8									
Rasante o No Rasante:								B								
Distancia de detección (Sn) [mm]:									0	8						
Salida Transistorizada:											P					
Conmutación:												O				
Voltaje:													D	C		
Tipo de Conexión:																3

X

Información sobre Navegador

Posición 3	Posición 4	Tipo de Sensor
C	M	Sensor Capacitivo

Posición 5	Posición 6	Diámetro del Sensor
1	8	M18
3	0	M30

Posición 7	Tipo de Montaje
A	Rasante
B	No rasante

Posición 8	Posición 9	Distancia de Detección (Sn)
0	8	8mm
1	5	15mm

Posición 10	Salida Transistorizada
P	PNP
N	NPN
B	NPN/PNP

Posición 11	Conmutación
O	N.O.
C	N.C.
X	N.O./N.C.

Posición 12	Posición 13	Voltaje
D	C	10-30VDC
A	C	90-220VAC
M	V	25-250VAC/DC

Posición 14	Posición 15	Conexión
X	2	Cable de 2 hilos
X	3	Cable de 3 hilos
X	4	Cable de 4 hilos
Y	4	Conector de 4 pines

Modelos Disponibles:

Modelo	Diámetro	Tipo	Distancia
CO-CM18B08PODCX3	M18	No rasante	8 mm
CO-CM30B15PODCX3	M30	No rasante	15 mm

Otros

Cortadores / Pistolas de soplado

Cortadores prácticos, cómodos y portátiles.
Pistolas de soplado para muchas aplicaciones.
Diseños modernos y ergonómicos.

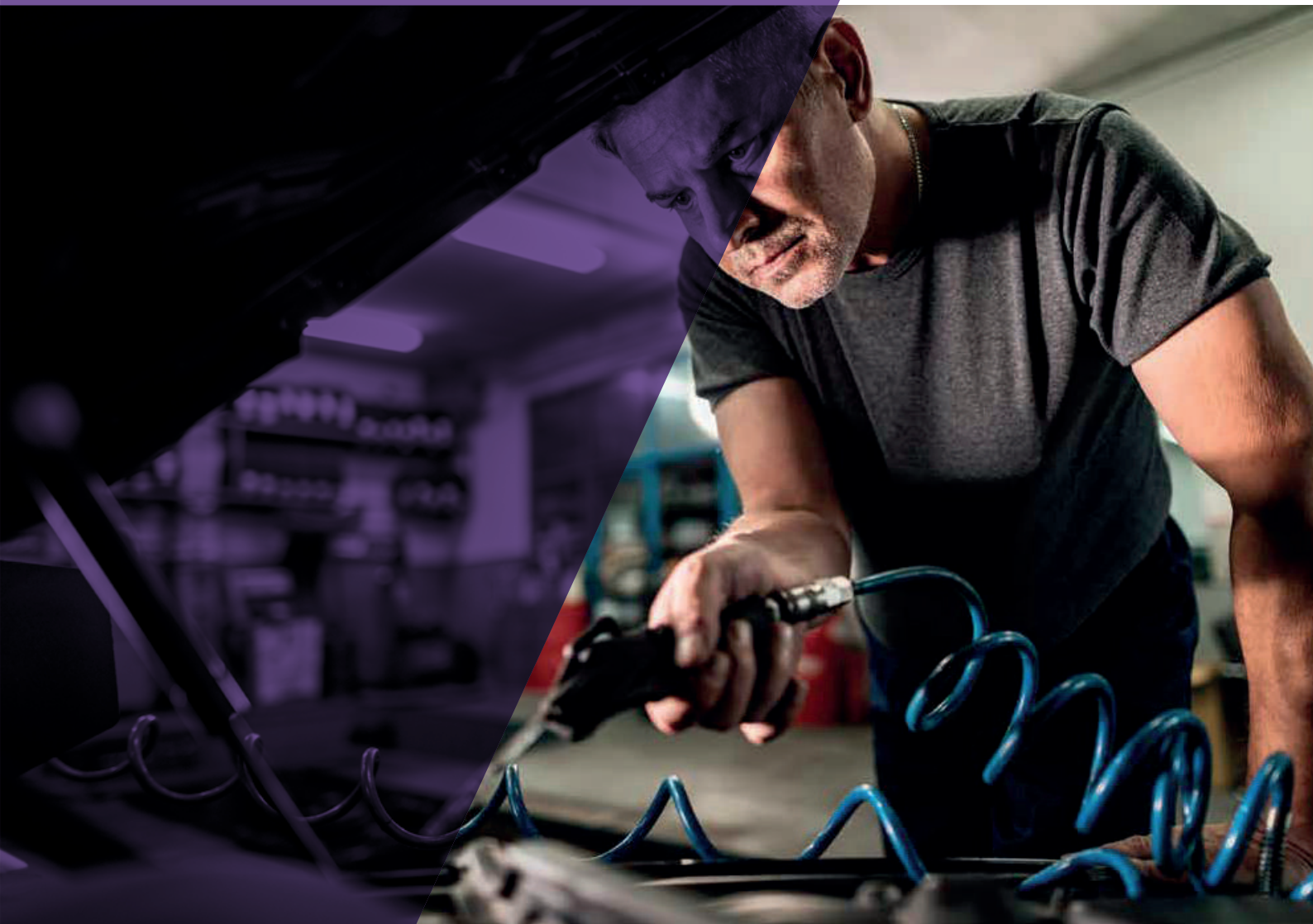

Cortador MP-S1

Información Técnica:	
Material del cuerpo:	Plástico
Material de la cuchilla:	Acero
Mangueras aplicables:	Poliuretano y Nylon

Características de diseño

- Cortador de mangueras tamaño bolsillo.
- Herramienta útil y de simple uso para el corte de mangueras de Poliuretano y Nylon.
- Es práctico y portátil.
- Es compacto y liviano.
- El modo de empleo es muy sencillo, simplemente se posiciona el cortador en el punto de la manguera que desee cortar y se presiona para obtener el efecto de corte limpio y preciso.

Tamaño bolsillo | Mangueras Nylon / Poliuretano | Fácil de usar | Muy práctico

Navegador:	1	2	-	3	4
	M	P	-	S	1
	Minicutter para manguera		-	Simple	Color Azul

Pistola de soplado - Modelo AG-SA1

Información Técnica:	
Fluido de trabajo:	Aire
Presión de trabajo máxima:	120 [PSIG]
Temperatura de trabajo:	[-10 - 50] ° C
Puerto de entrada:	1/4 " NPT
Material del cuerpo:	Poliuretano
Material del pico:	Aleación de aluminio
Recomendaciones:	No apunte hacia ninguna parte del cuerpo
	Use lentes de seguridad para su manejo

Beneficios

Las pistolas de soplado de Cybermatics están fabricadas con materiales de la máxima calidad. El diseño es moderno y ergonómico para facilitar el trabajo del usuario. Entre algunos beneficios se puede mencionar: son versátiles, no poseen partes móviles, requieren poco mantenimiento, permite cientos de aplicaciones diferentes.

Características de diseño

- Pistola de soplado diseñada para un sencillo y cómodo agarre.
- Son ergonómicas.
- Bajo nivel de ruido.
- Posee una palanca para regular la dosificación del chorro.
- Manejan un gran caudal y una gran presión de trabajo.
- Ideal para hacer mantenimiento.
- Es liviana y portátil.
- Tiene un gran alcance en espacios reducidos gracias a los picos alargados.
- Las aplicaciones son múltiples: soplado, desempolvado, limpieza y secado de herramientas y maquinarias.
- Son de larga vida útil.

Regulador de chorro | Ergonómica y portátil | Bajo nivel de ruido | Diversas aplicaciones

Navegador:	1	2	-	3	4	5
	A	G	-	S	A	1
	Pistola de Soplado		-			
Tipo:				S		
Modelo / Color:					A	
Tamaño del pico:						1

Pistola de soplado - Modelo AG-SA1

Información sobre navegador:	Posición 3	Tipo	Posición 4	Modelo / Color	Posición 5	Tamaño del pico
	S	Simple	A	Cuerpo en verde militar. Pico y punta del pico en verde manzana.	0	Sin pico
			B	Cuerpo en azul. Pico y punta del pico en negro.	1	Pico corto
			C	Cuerpo en rojo. Sin nada en el pico.	2	Pico largo

2D

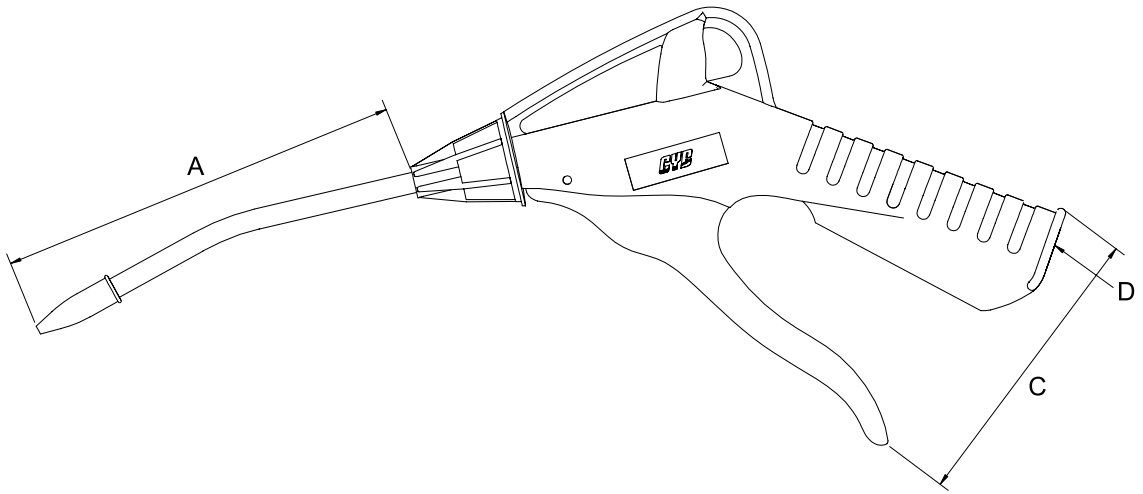

Medidas Referenciales del 2D:	Modelo	A	C	D
	AG-SA1	130	90	1/4”
		Medidas en milímetros		

Pistola de soplado - Modelo AG-SB2

Información Técnica:	
Fluido de trabajo:	Aire
Presión de trabajo máxima:	120 [PSIG]
Temperatura de trabajo:	[-10 - 50] ° C
Puerto de entrada:	1/4 " NPT
Material del cuerpo:	Poliuretano
Material del pico:	Aleación de aluminio
Recomendaciones:	No apunte hacia ninguna parte del cuerpo
	Use lentes de seguridad para su manejo

Beneficios

Las pistolas de soplado de Cybermatics están fabricadas con materiales de la máxima calidad. El diseño es moderno y ergonómico para facilitar el trabajo del usuario. Entre algunos beneficios se puede mencionar: son versátiles, no poseen partes móviles, requieren poco mantenimiento, permite cientos de aplicaciones diferentes.

Características de diseño

- Pistola de soplado diseñada para un sencillo y cómodo agarre.
- Son ergonómicas.
- Bajo nivel de ruido.
- Posee una palanca para regular la dosificación del chorro.
- Manejan un gran caudal y una gran presión de trabajo.
- Ideal para hacer mantenimiento.
- Es liviana y portátil.
- Tiene un gran alcance en espacios reducidos gracias a los picos alargados.
- Las aplicaciones son múltiples: soplado, desempolvado, limpieza y secado de herramientas y maquinarias.
- Son de larga vida útil.

Regulador de chorro | Ergonómica y portátil | Bajo nivel de ruido | Diversas aplicaciones

Navegador:	1	2	-	3	4	5
	A	G	-	S	B	2
	Pistola de Soplado		-			
Tipo:				S		
Modelo / Color:					B	
Tamaño del pico:						2

Pistola de soplado - Modelo AG-SB2

Información sobre navegador:	Posición 3	Tipo	Posición 4	Modelo / Color	Posición 5	Tamaño del pico
	S	Simple	A	Cuerpo en verde militar. Pico y punta del pico en verde manzana.	0	Sin pico
			B	Cuerpo en azul. Pico y punta del pico en negro.	1	Pico corto
			C	Cuerpo en rojo. Sin nada en el pico.	2	Pico largo

2D

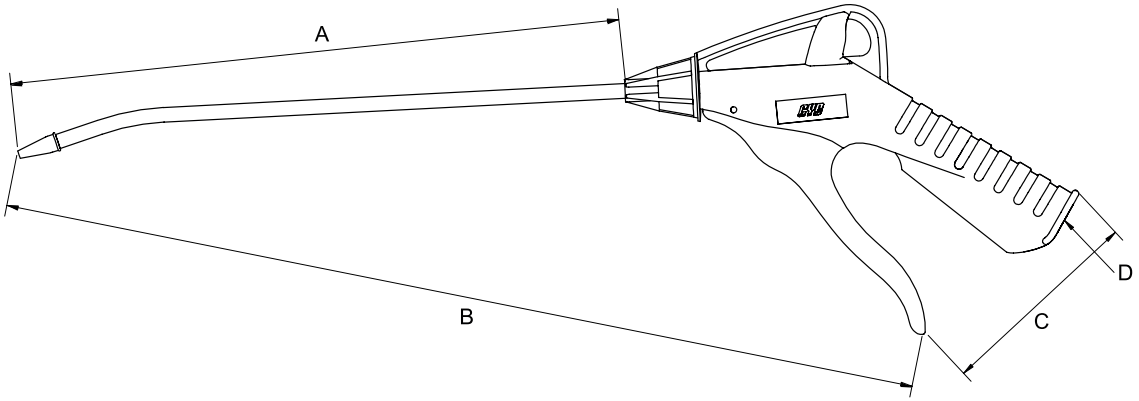

Medidas Referenciales del 2D:	Modelo	A	B	C	D
	AG-SB2	270	360	90	1/4"
		Medidas en milímetros			

Pistola de soplado - Modelo AG-SC1

Información Técnica:	
Fluido de trabajo:	Aire
Presión de trabajo máxima:	120 [PSIG]
Temperatura de trabajo:	[-10 - 50] ° C
Puerto de entrada:	1/4 " NPT
Material del cuerpo:	Poliuretano
Material del pico:	Aleación de aluminio
Recomendaciones:	No apunte hacia ninguna parte del cuerpo
	Use lentes de seguridad para su manejo

Beneficios

Las pistolas de soplado de Cybermatics están fabricadas con materiales de la máxima calidad. El diseño es moderno y ergonómico para facilitar el trabajo del usuario. Entre algunos beneficios se puede mencionar: son versátiles, no poseen partes móviles, requieren poco mantenimiento, permite cientos de aplicaciones diferentes.

Características de diseño

- Pistola de soplado diseñada para un sencillo y cómodo agarre.
- Son ergonómicas.
- Bajo nivel de ruido.
- Posee una palanca para regular la dosificación del chorro.
- Manejan un gran caudal y una gran presión de trabajo.
- Ideal para hacer mantenimiento.
- Es liviana y portátil.
- Tiene un gran alcance en espacios reducidos gracias a los picos alargados.
- Las aplicaciones son múltiples: soplado, desempolvado, limpieza y secado de herramientas y maquinarias.
- Son de larga vida útil.

Regulador de chorro | Ergonómica y portátil | Bajo nivel de ruido | Diversas aplicaciones

Navegador:	1	2	-	3	4	5
	A	G	-	S	C	1
	Pistola de Soplado		-			
Tipo:				S		
Modelo / Color:					C	
Tamaño del pico:						1

Pistola de soplado - Modelo AG-SC1

Información sobre navegador:	Posición 3	Tipo	Posición 4	Modelo / Color	Posición 5	Tamaño del pico
	S	Simple	A	Cuerpo en verde militar. Pico y punta del pico en verde manzana.	0	Sin pico
			B	Cuerpo en azul. Pico y punta del pico en negro.	1	Pico corto
			C	Cuerpo en rojo. Sin nada en el pico.	2	Pico largo

2D

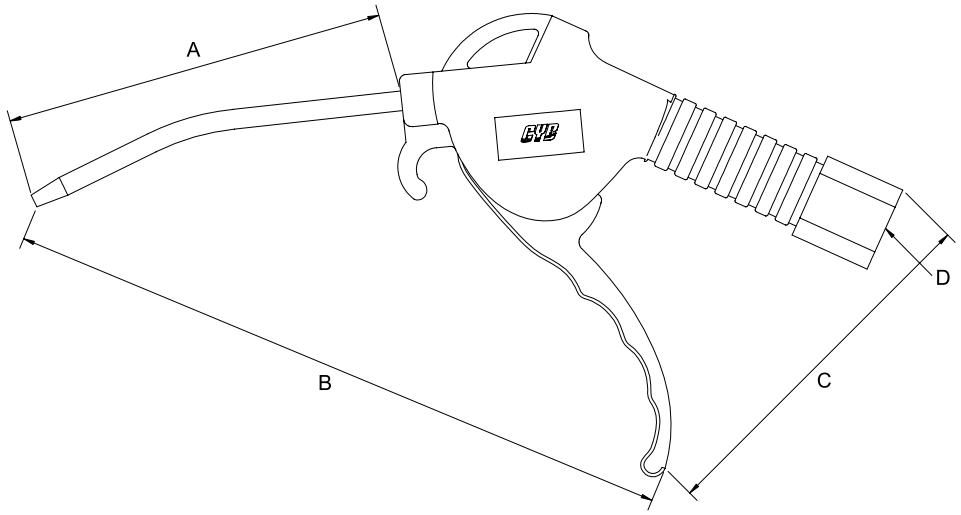

Medidas Referenciales del 2D:	Modelo	A	B	C	D
	AG-SC1	110	180	110	1/4"
		Medidas en milímetros			

CYB®

CYBERMATICS S.A. DE CV

CYBERMATICS S.A. DE CV

www.cybermatics.com.mx
Email: info@cybermatics.com.mx
Teléfonos: +52 55 5260 0710 | +52 55 5244 5782 | WhatsApp: +52 56 2441 2335

Visítenos en: Calle Rey Maxtla 188, Colonia Industrial San Antonio, Municipio Azcapotzalco 02760, México

Distribuidor autorizado Cybermatics

Catálogo versión: julio 2023